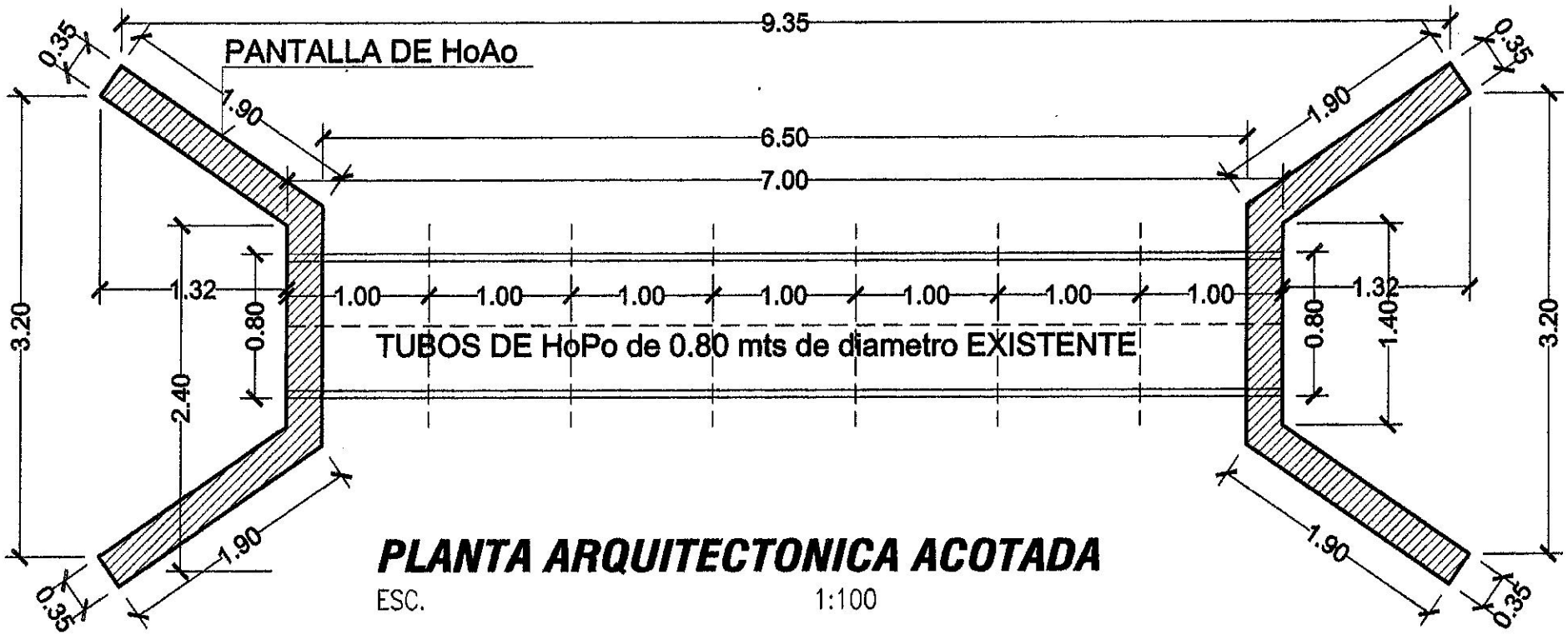

PLANTA ARQUITECTONICA ACOTADA

ESC. 1:100

MUNICIPALIDAD DE VILLA CURUGUATY	
OBRA : ALCANTARILLADO PARA DESAGUE PLUVIAL CONSTRUCCION DE Cabeceras y colocacion de alcantarillas BARRIO SAN ISIDRO LADO OESTE CASCO URBANO	
Ubicación: BARRIO SAN ISIDRO LADO OESTE CIUDAD DE CURUGUATY	
Propietario: MUNICIPALIDAD DE CURUGUATY	
Profesional: DPTO. DE OBRAS MUNICIPALIDAD	
UOC: LIC. LUIS ROJAS	
COORDENADAS : -24.4871930 -55.7196120	
DPTO DE OBRAS	

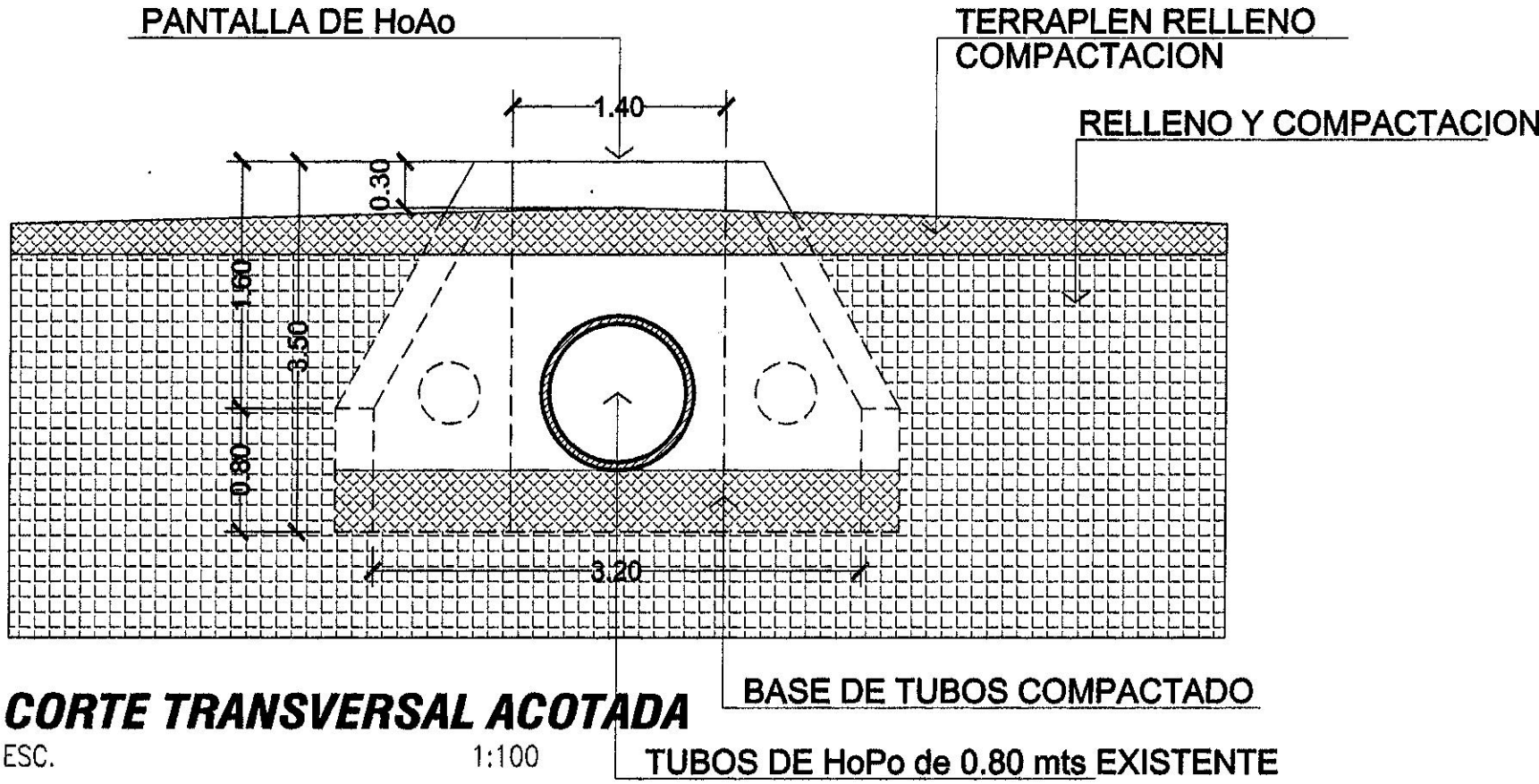

CORTE TRANSVERSAL ACOTADA

ESC. 1:100

MUNICIPALIDAD DE VILLA CURUGUATY	
OBRA : ALCANTARILLADO PARA DESAGUE PLUVIAL CONSTRUCCION DE Cabeceras y colocacion de alcantarillas BARRIO SAN ISIDRO LADO OESTE CASCO URBANO	
Ubicación: BARRIO SAN ISIDRO LADO OESTE CIUDAD DE CURUGUATY	
Propietario: MUNICIPALIDAD DE CURUGUATY	
Profesional: DPTO. DE OBRAS MUNICIPALIDAD	
UOC: LIC. LUIS ROJAS	
COORDENADAS : -24.4871930 -55.7196120	
DPTO DE OBRAS	

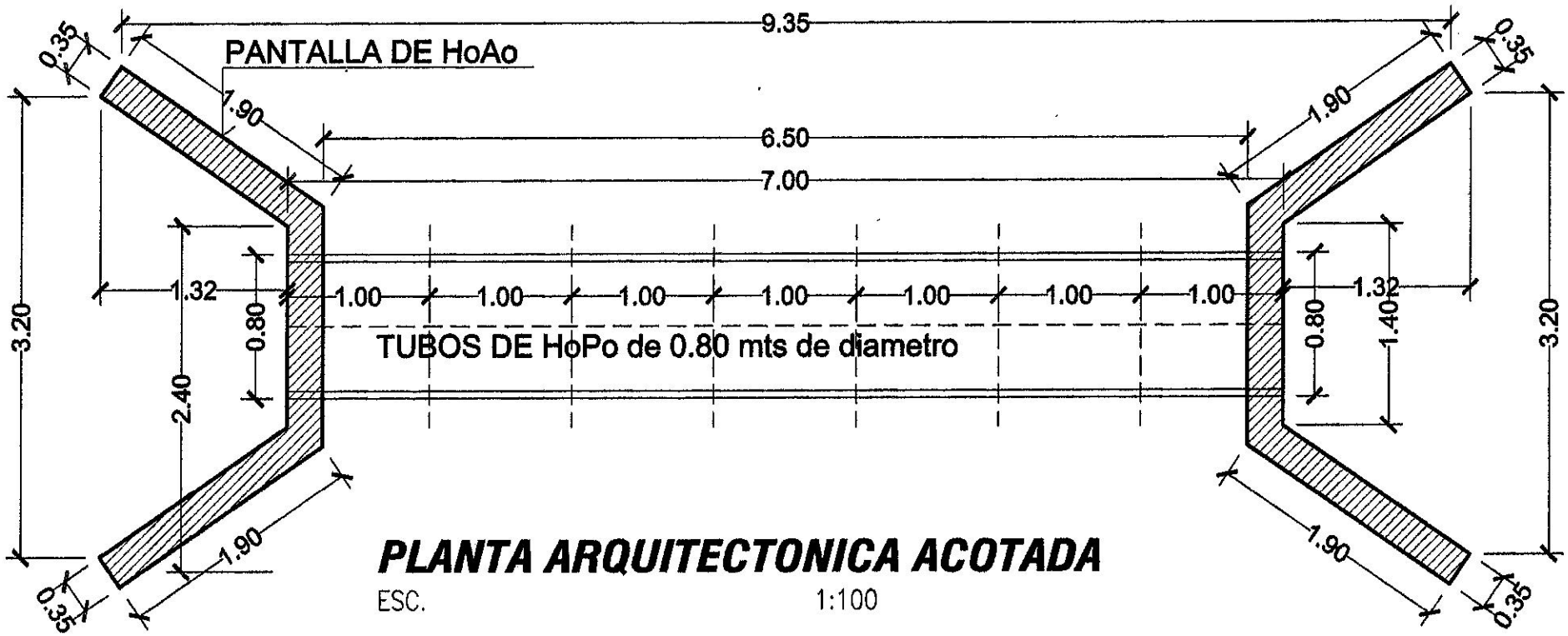

PLANTA ARQUITECTONICA ACOTADA

ESC. 1:100

MUNICIPALIDAD DE VILLA CURUGUATY	
OBRA : ALCANTARILLADO PARA DESAGUE PLUVIAL CONSTRUCCION DE Cabeceras y alcantarillados BARRIO BARRIO FATIMA CASCO URBANO	
Ubicación: BARRIO FATIMA CALLE PROYECTADA CIUDAD DE CURUGUATY	
Propietario: MUNICIPALIDAD DE CURUGUATY	
Profesional: DPTO. DE OBRAS MUNICIPALIDAD	
UOC: LIC. LUIS ROJAS	
COORDENADAS : -24.470094 -55.704702	
DPTO DE OBRAS	

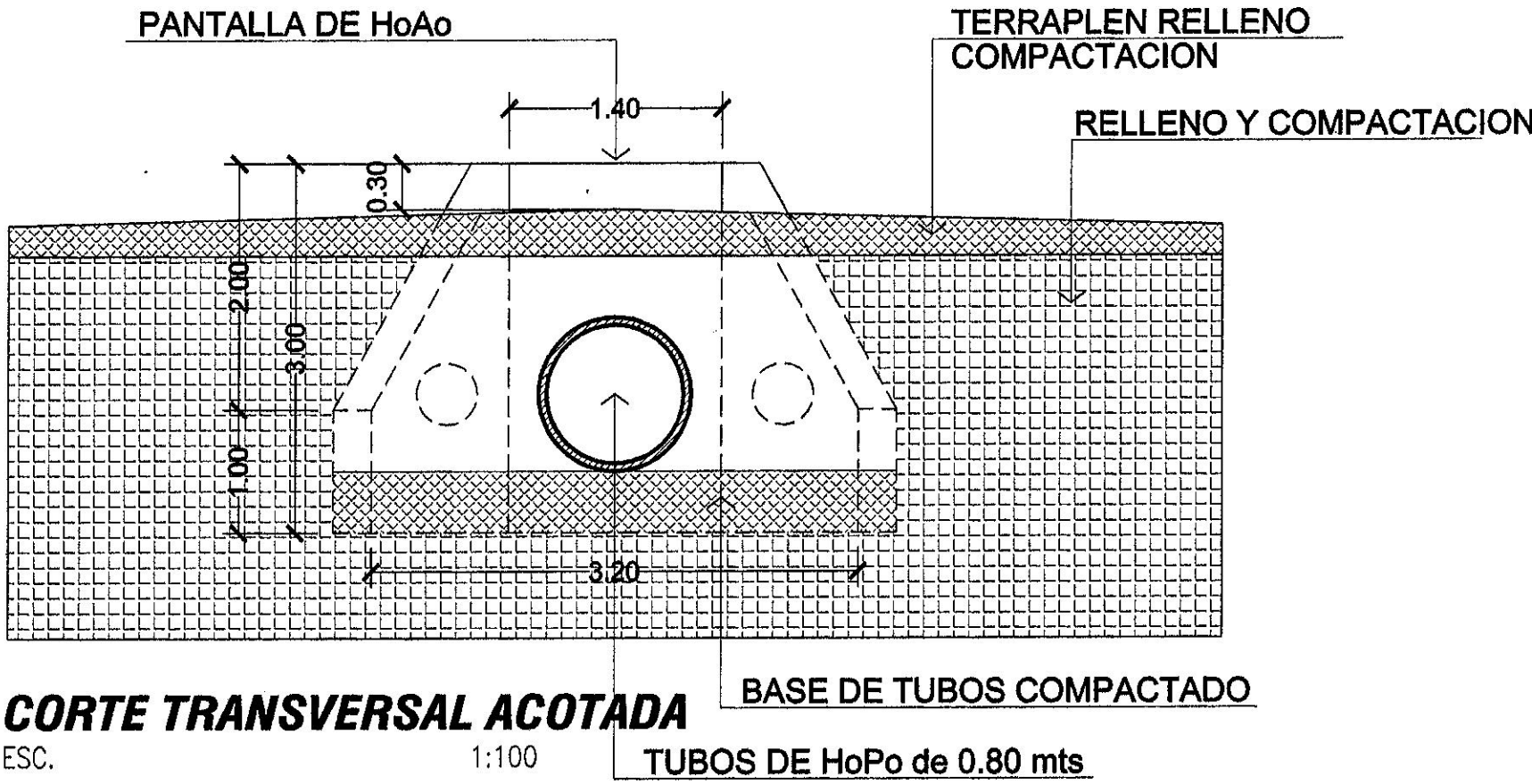

CORTE TRANSVERSAL ACOTADA

ESC. 1:100

MUNICIPALIDAD DE VILLA CURUGUATY	
OBRA : ALCANTARILLADO PARA DESAGUE PLUVIAL CONSTRUCCION DE Cabeceras y colocacion de alcantarillas BARRIO BARRIO FATIMA CASCO URBANO	
Ubicación: BARRIO FATIMA CALLE PROYECTADA CIUDAD DE CURUGUATY	
Propietario: MUNICIPALIDAD DE CURUGUATY	
Profesional: DPTO. DE OBRAS MUNICIPALIDAD	
UOC: LIC. LUIS ROJAS	
COORDENADAS : -24.470094 -55.704702	
DPTO DE OBRAS	