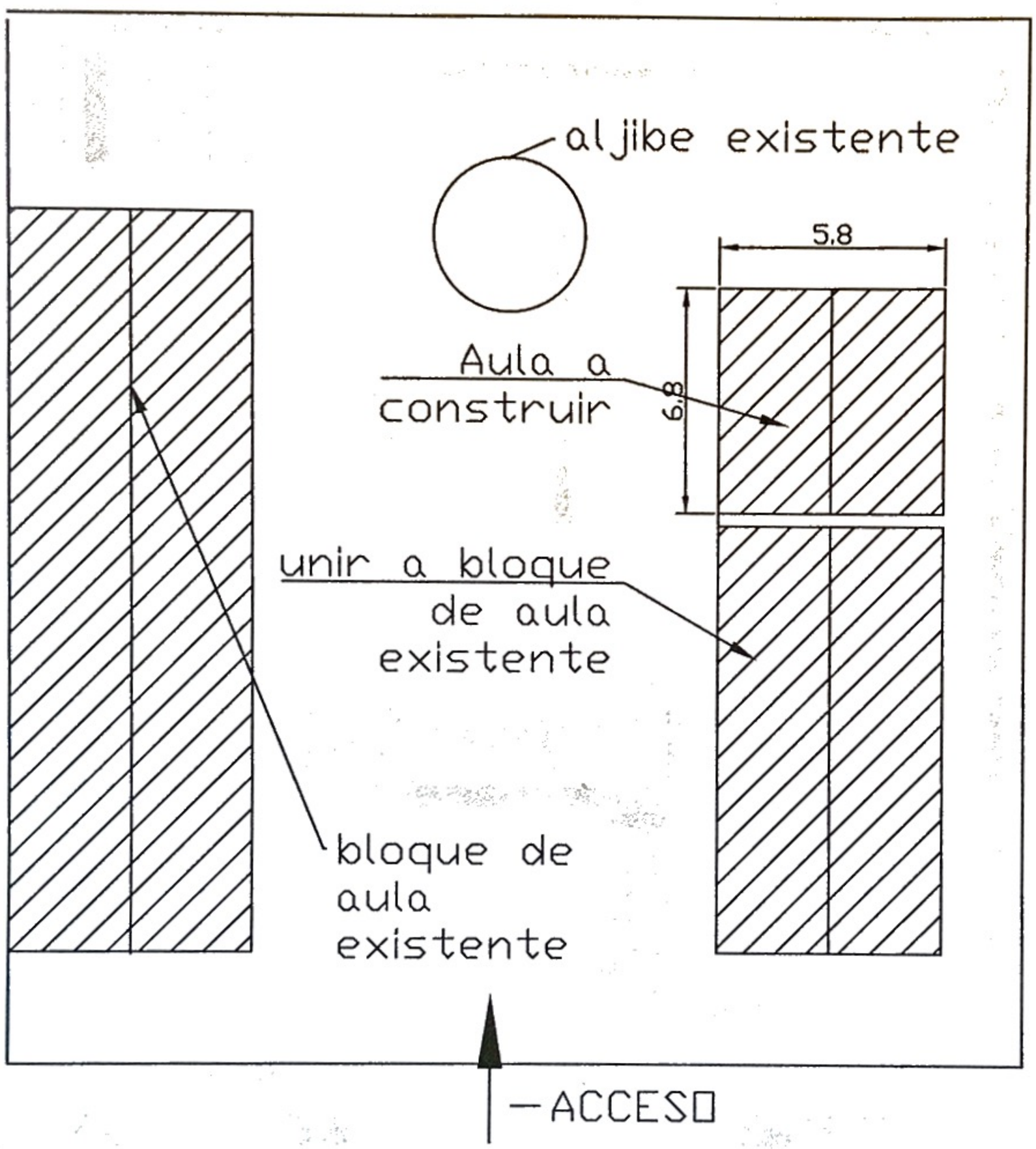

DIRECCION DE OBRAS Y SERVICIOS

MUNICIPALIDAD DE CAMPO ACEVAL

Esc. Bas. N° 5832 PARATODO Com. Indig. Cayitnama Yingmin	DETALLE SIN ESCALA	LAMINA 1
OBRA: Constr. Aula Rural 5.80 x 6.80 m UBICACION: Col. Paratodo, Campo Aceval	Fernando Rotela Ingeniero Civil	

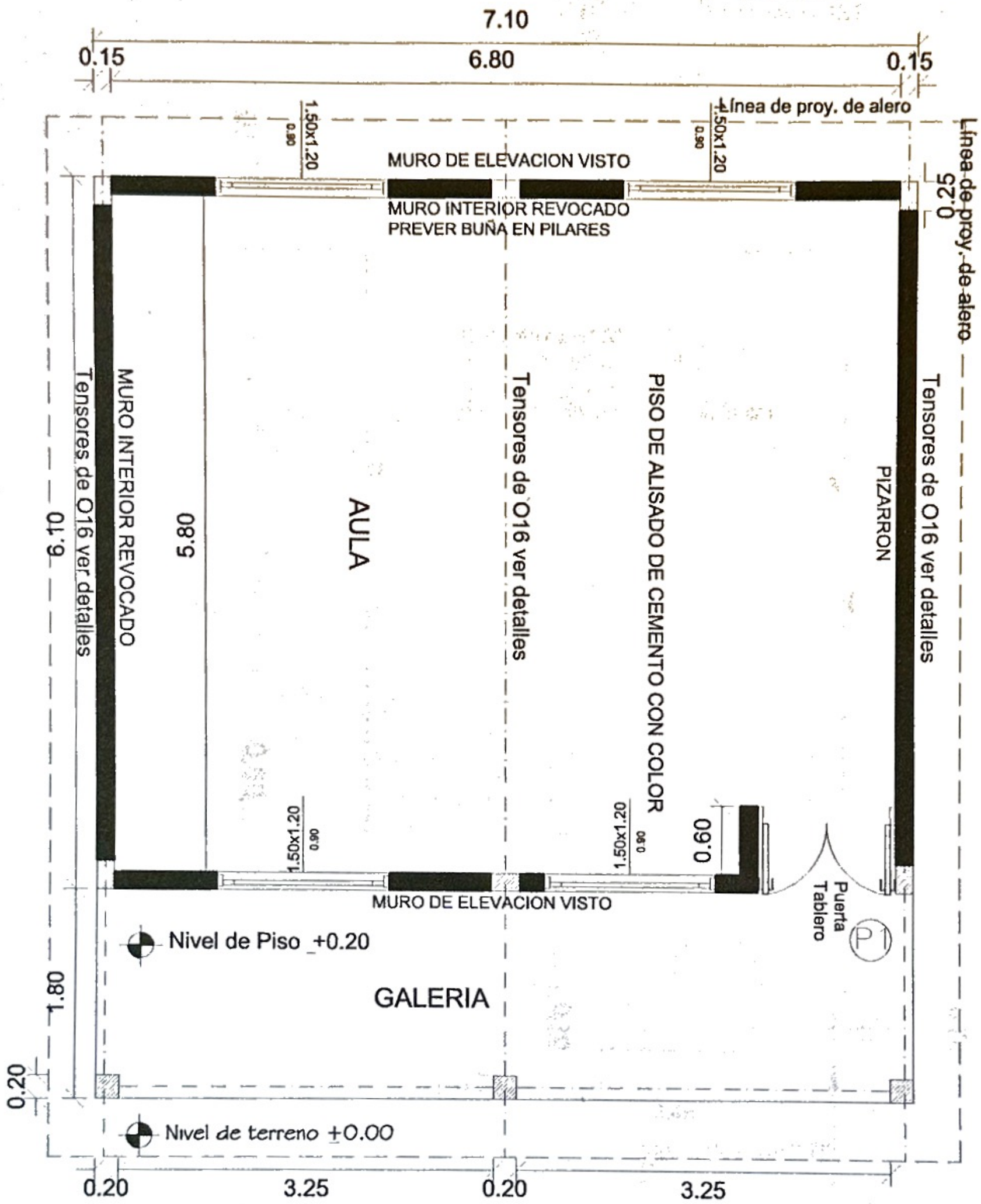

PLANTA DE FUNDACION

DIRECCION DE OBRAS Y SERVICIOS

MUNICIPALIDAD DE CAMPO ACEVAL

Esc. Bas. N° 5832 PARATODO Com. Indig. Cayitnama Yingmin	PLANTA DE ACOTADA SIN ESCALA	LAMINA 2
OBRA: Constr. Aula Rural 5.80 x 6.80 m UBICACION: Col. Paratodo, Campo Aceval	Fernando Rotela	

Fernando Rotela
Ingeniero Civil

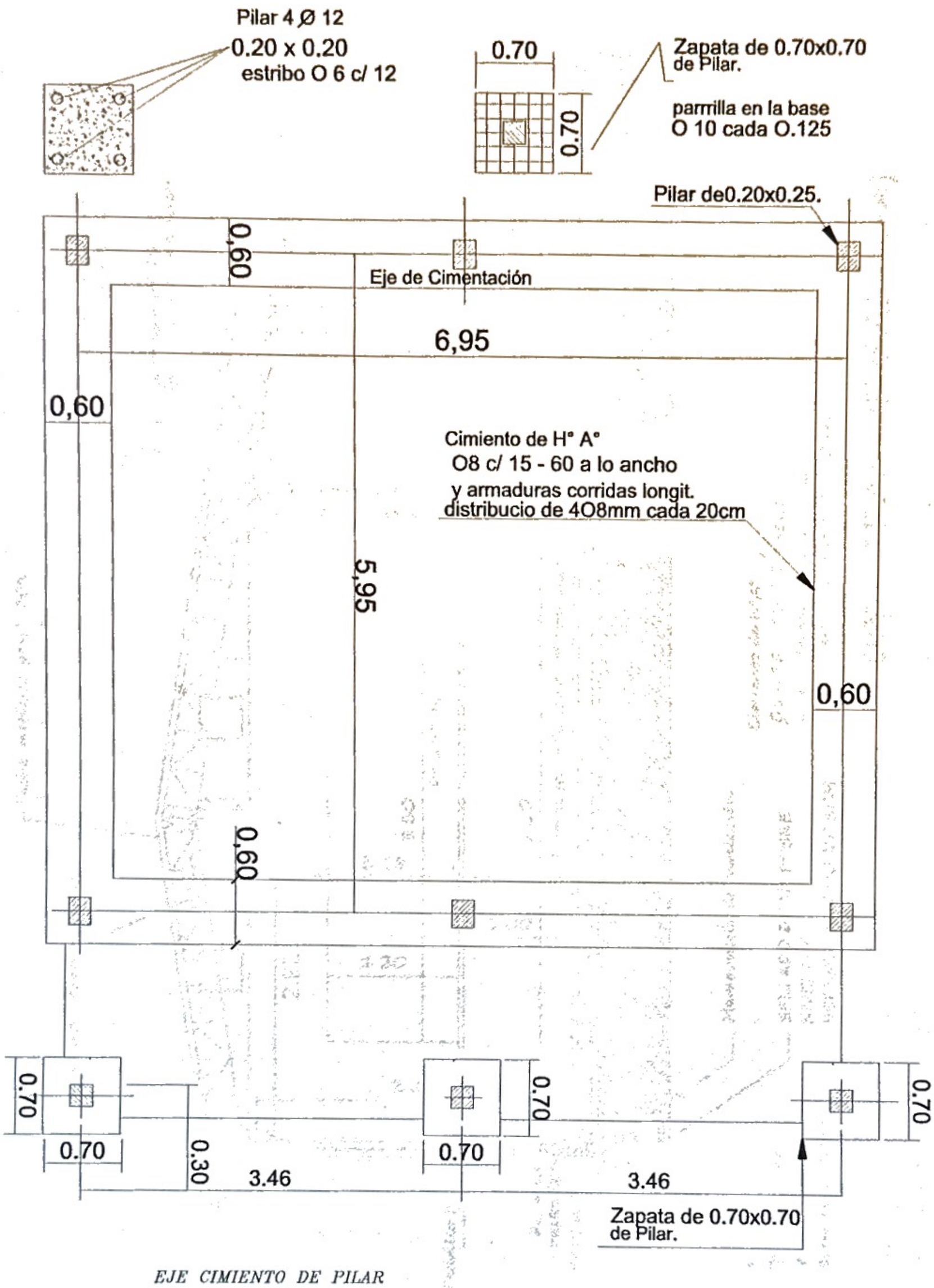

PLANTA DE FUNDACIÓN

DIRECCION DE OBRAS Y SERVICIOS

MUNICIPALIDAD DE CAMPO ACEVAL

Esc. Bas. N° 5832 PARATODO Com. Indig. Cayitnama Yingmin	PLANTA DE FUNDACION SIN ESCALA	LAMINA 3
OBRA: Constr. Aula Rural 5.80 x 6.80 m UBICACION: Col. Paratodo, Campo Aceval	Fernando Rotela	

Fernando Rotela
Ingeniero Civil

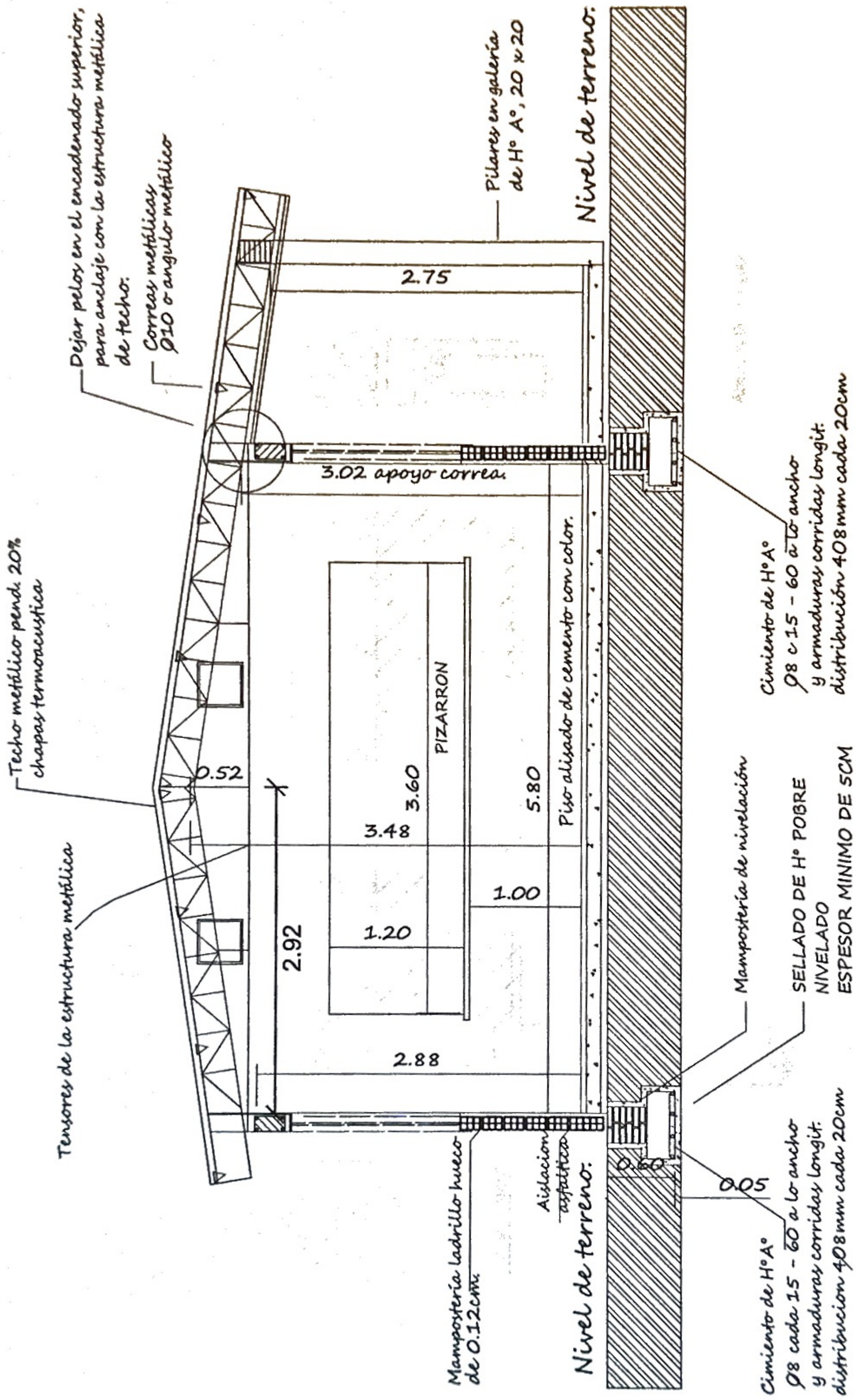

CORTE TRANSVERSAL (A-A)

DIRECCION DE OBRAS Y SERVICIOS

MUNICIPALIDAD DE CAMPO ACEVAL

Esc. Bas. N° 5832 PARATODO Com. Indig. Cayitnama Yingmin	CORTE (A - A) SIN ESCALA	LAMINA 4
OBRA: Constr. Aula Rural 5.80 x 6.80 m UBICACION: Col. Paratodo, Campo Aceval	Fernando Botela	

Fernando Botela
Ingeniero Civil

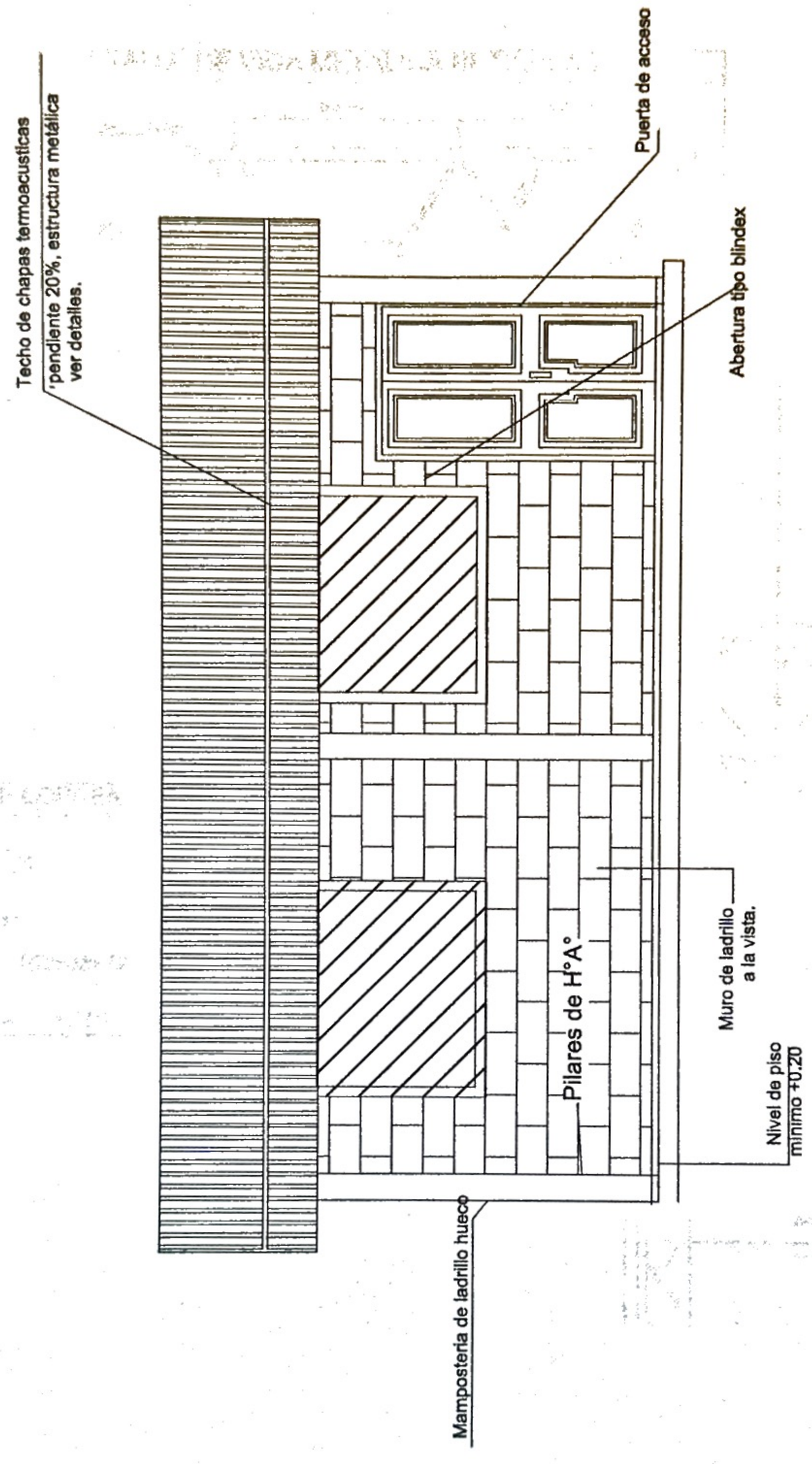

DIRECCION DE OBRAS Y SERVICIOS

MUNICIPALIDAD DE CAMPO ACEVAL

Esc. Bas. N° 5832 PARATODO Com. Indig. Cayitnama Yingmin	FACHADA FRONTAL SIN ESCALA	LAMINA 5
OBRA: Constr. Aula Rural 5.80 x 6.80 m UBICACION: Col. Paratodo, Campo Aceval	Fernando Rotela Ingeniero Civil	

DETALLE DE VIGA METALICA RETICULADA

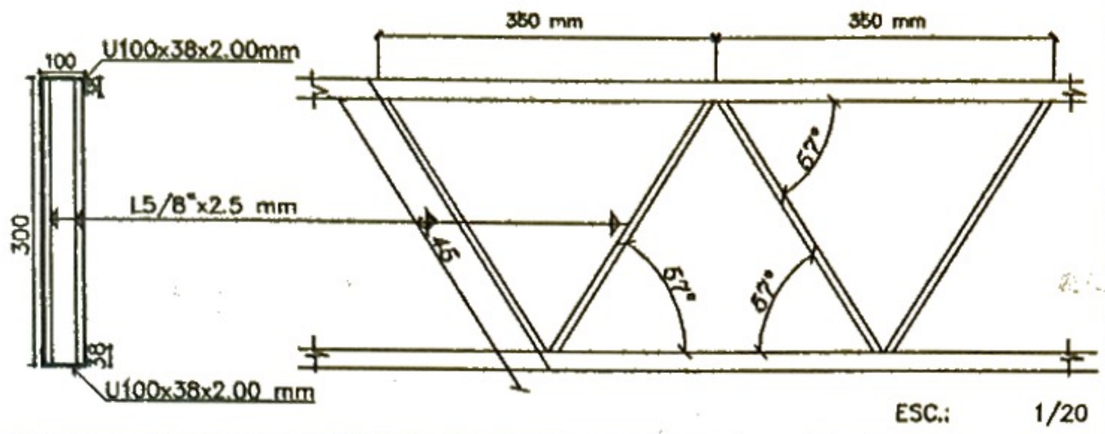

ESC.: 1/20

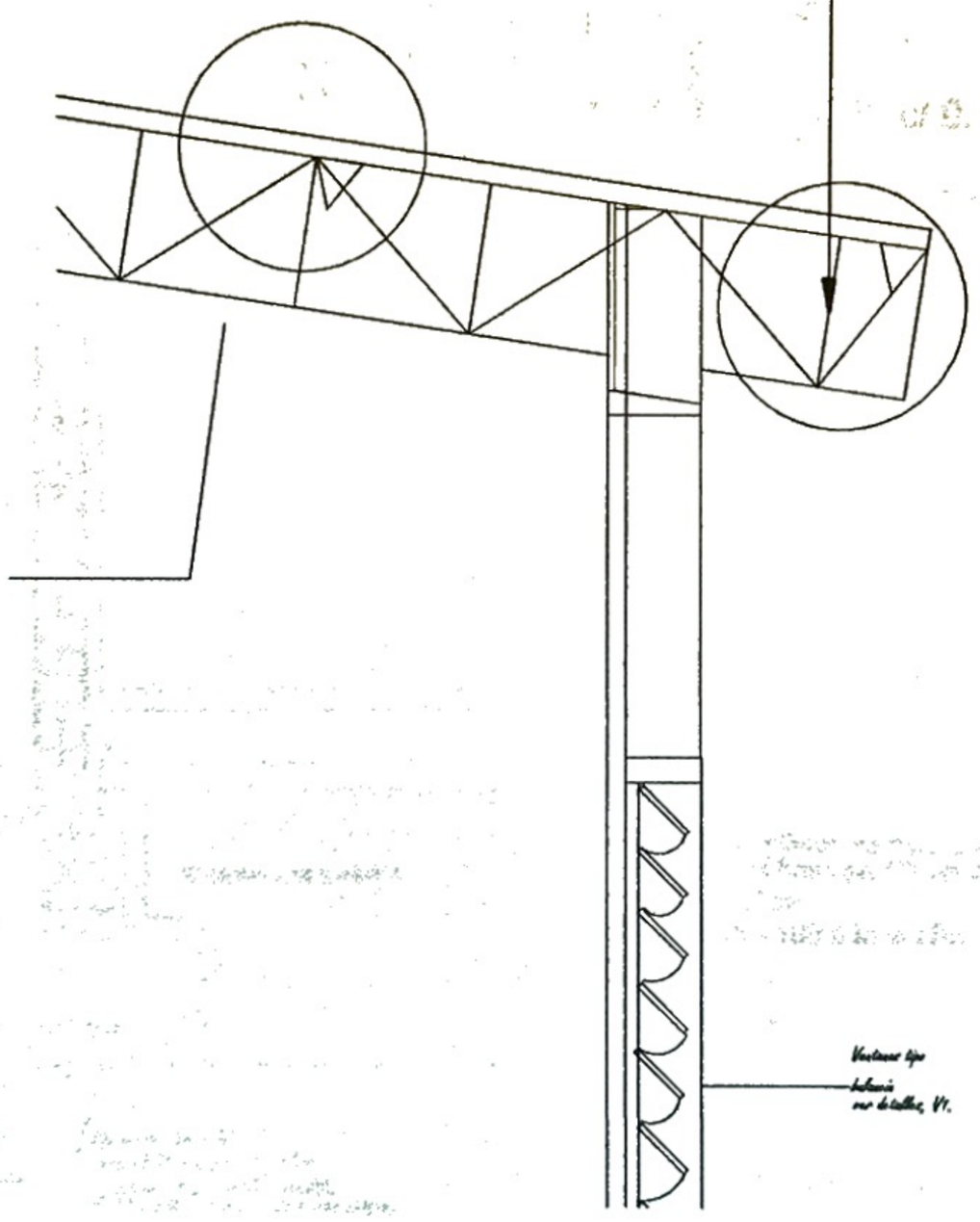

DETALLE DE CORREA TIPO

PERFIL "C" – 100x38x17 mm
e=2.00mm

ESC.:—— 1/10

DIRECCION DE OBRAS Y SERVICIOS

MUNICIPALIDAD DE CAMPO ACEVAL

Esc. Bas. N° 5832 PARATODO Com. Indig. Cayitnama Yingmin	DETALLE SIN ESCALA	LAMINA 6
OBRA: Constr. Aula Rural 5.80 x 6.80 m UBICACION: Col. Paratodo, Campo Aceval	Fernando Rotela Ingeniero Civil	

PILAR DE H°A°
DE 0.20 X 0.20 en GALERÍA

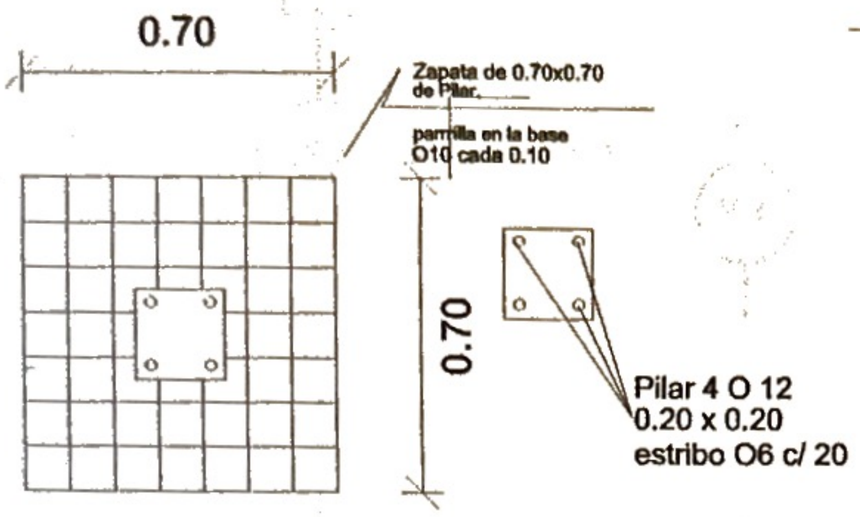

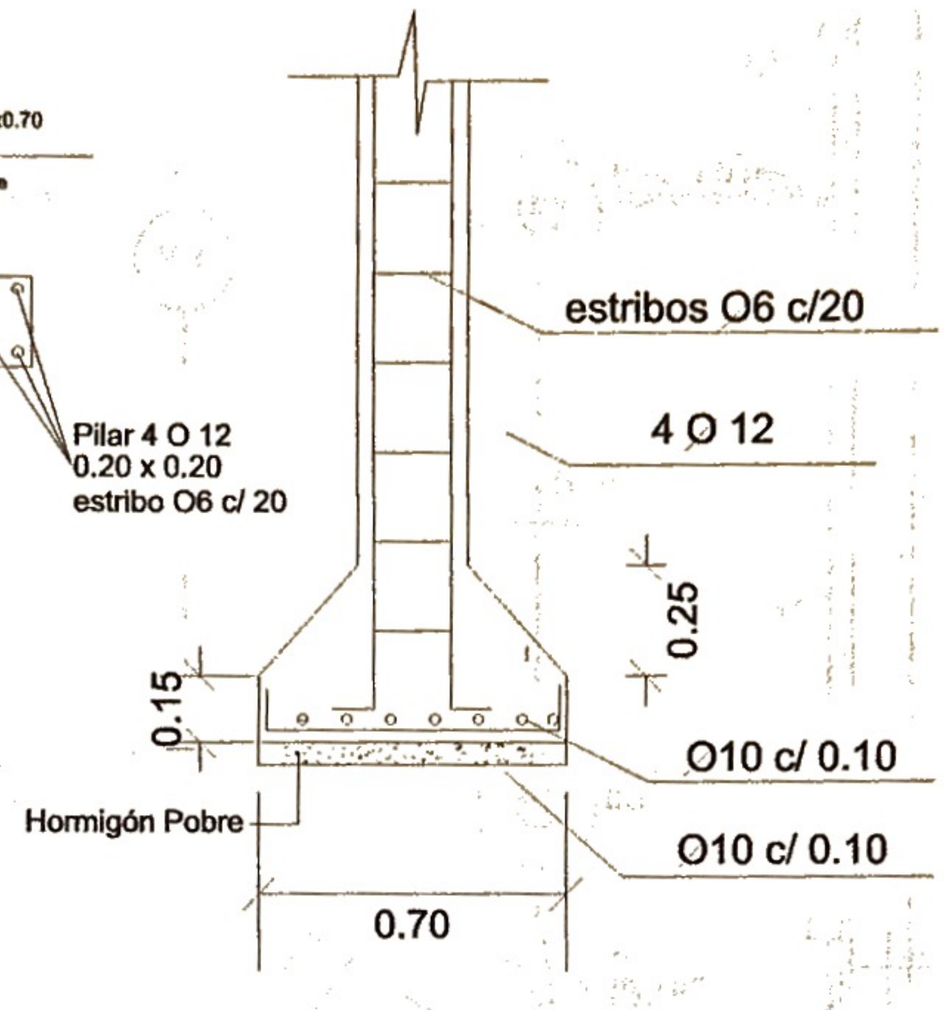

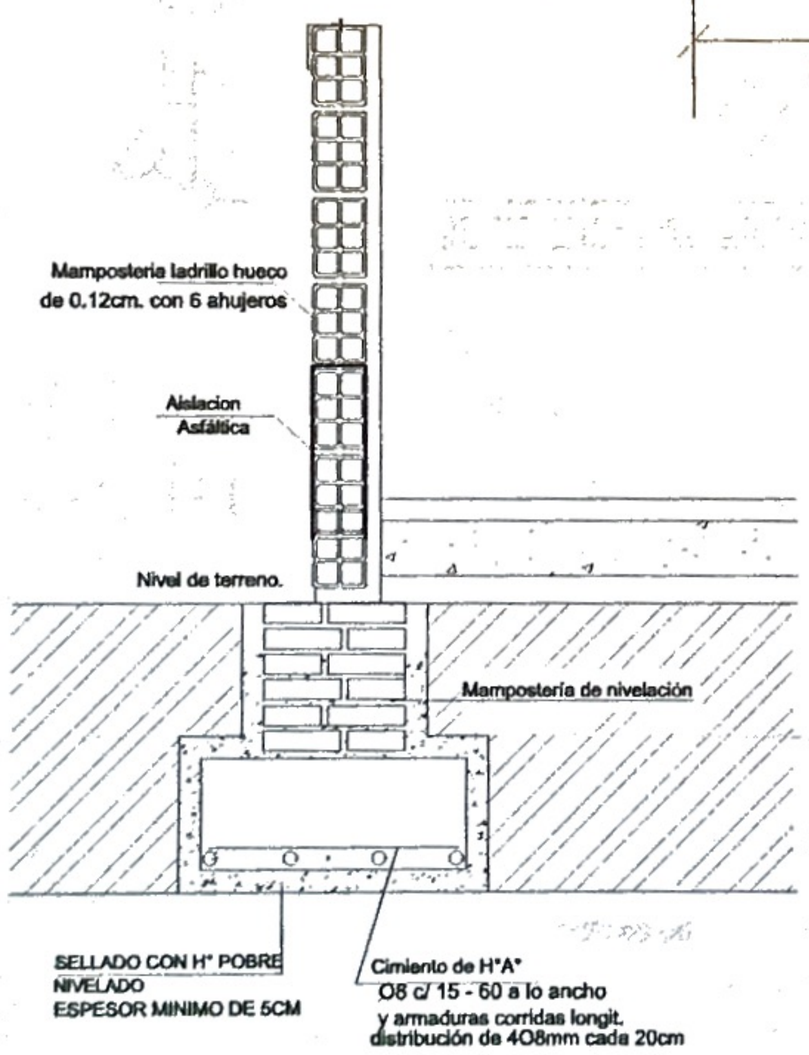

obs.:donde hay pilares se colocara un
un refuerzo en la base del Cimiento
corrido de H°A° de
O10 cada 15 - 100 a lo ancho

DIRECCION DE OBRAS Y SERVICIOS

MUNICIPALIDAD DE CAMPO ACEVAL

Esc. Bas. N° 5833 Paratodo	DETALLE DE CIMIENTO Y PILAR SIN ESCALA
OBRA: Construcción de aula Rural 5.80 x 6.80 UBICACION: Com. Indi. Cayitnama Yingmin	Fernando Rotela. Fernando Rotela Ingeniero Civil

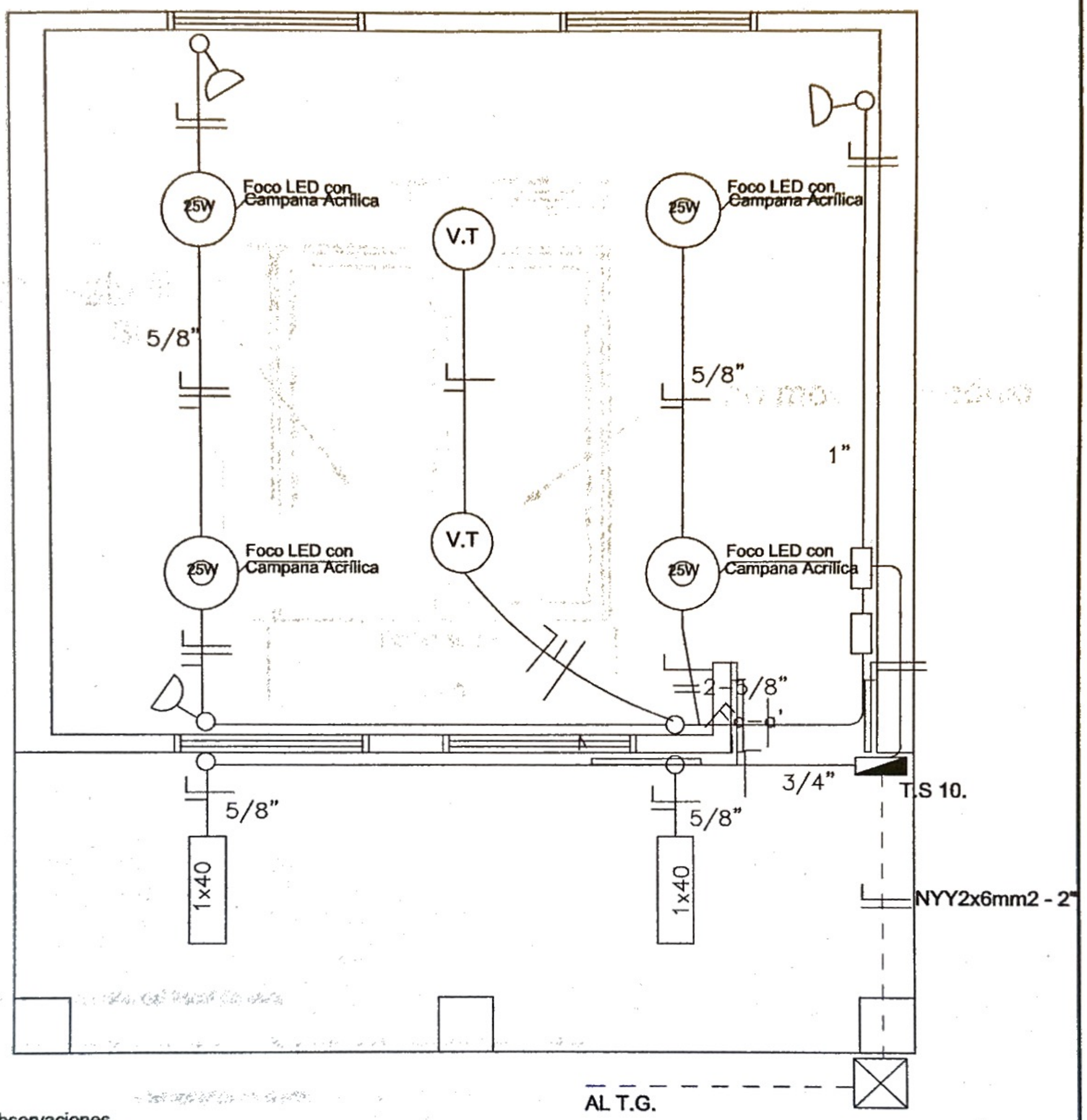

Observaciones

*Los focos LED deberan ser de 25W
*Los focos LED deben ir sostenidos de campanas acrílicas de 30cm de diametro
*Los conductores no acotados son de 2mm2
*Los TC son tableros de comandos de luces y tomas.
*Los TCV son tableros de comando de ventiladores.

DIRECCION DE OBRAS Y SERVICIOS

MUNICIPALIDAD DE CAMPO ACEVAL

Esc. Bas. N° 5833 Paratodo	DETALLE DE INSTALACIÓN ELÉCTRICA SIN ESCALA
OBRA: Construcción de aula Rural 5.80 x 6.80 UBICACION: Com. Indi. Cayitnama Yingmin	Fernando Rotela Ingeniero Civil

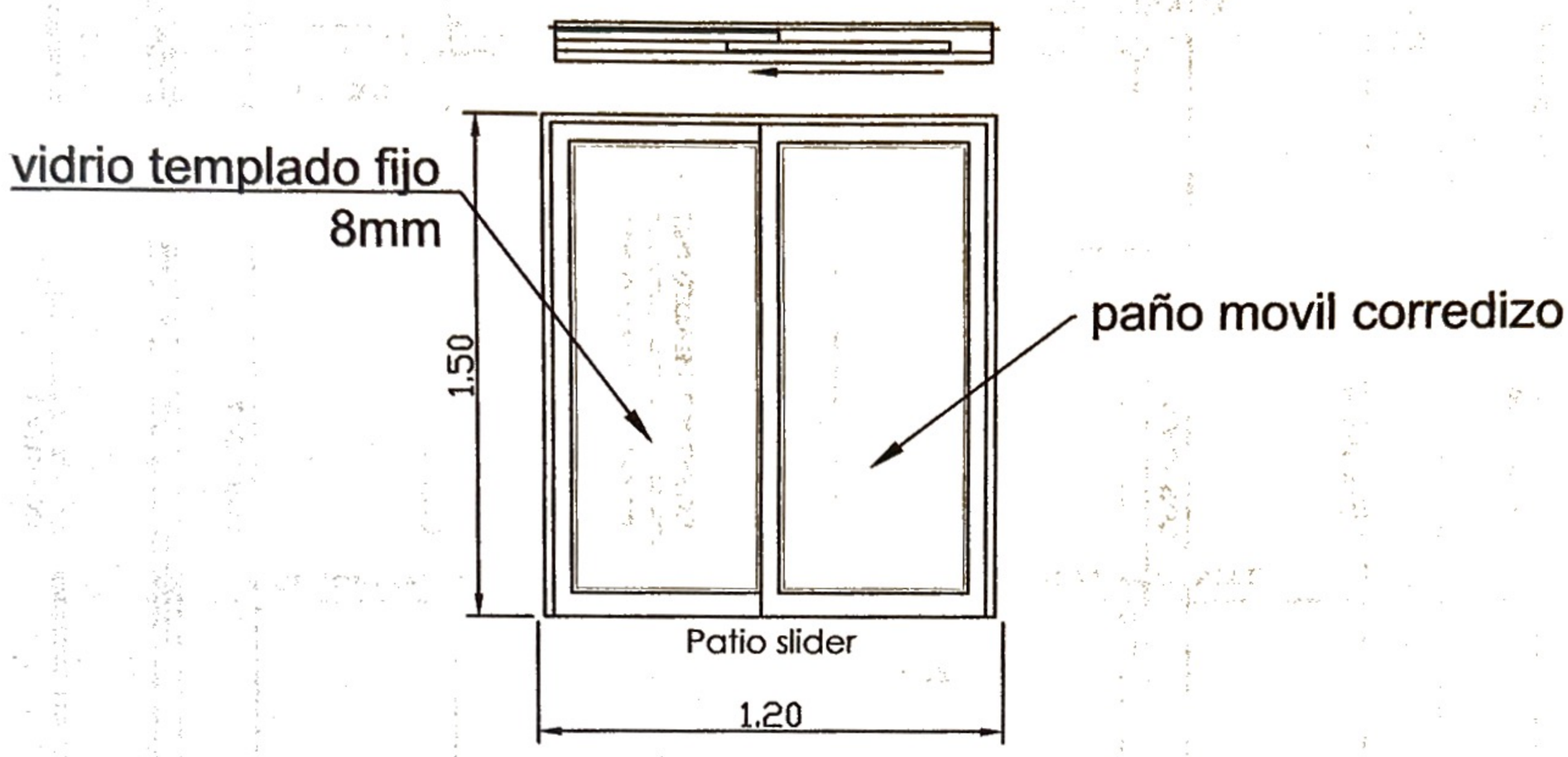

1. Color a elección del fiscal de obra

2. Los perfiles deberan ser de aluminio color a eleccion del fiscal de obra

3. Todos los vidrios templados de 8 mm

4. Las medidas de las aberturas es de 1.50x1.20 m

DIRECCION DE OBRAS Y SERVICIOS MUNICIPALIDAD DE CAMPO ACEVAL	
Esc. Bas. N° 5833 Paratodo	DETALLE DE ABERTURA DE VENTANA SIN ESCALA
OBRA: Construcción de aula Rural 5.80 x 6.80 UBICACION: Com. Indi. Cayitnama Yingmin	Fernando Rotela Ingeniero Civil

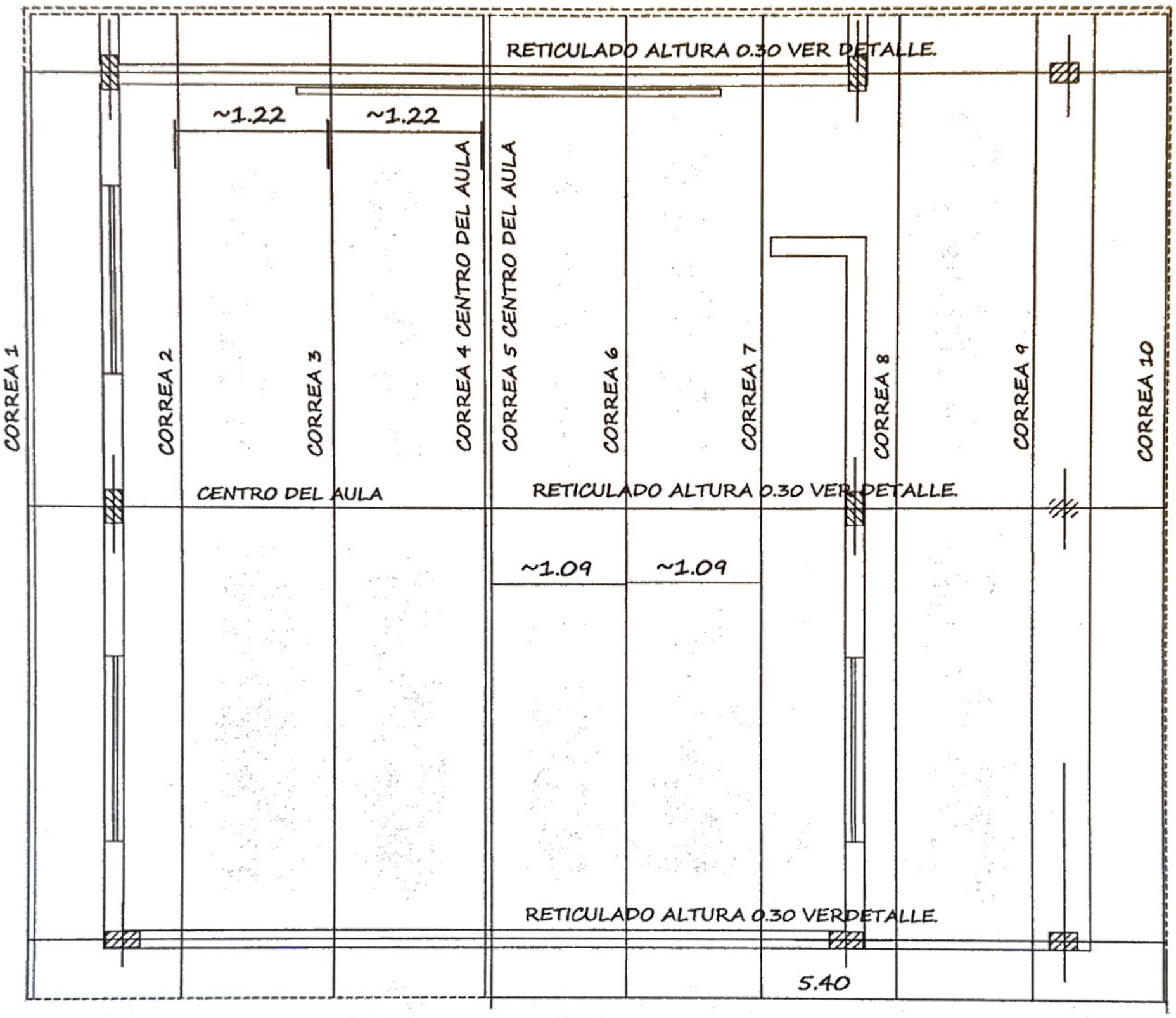

DIRECCION DE OBRAS Y SERVICIOS

MUNICIPALIDAD DE CAMPO ACEVAL

Esc. Bas. N° 5833 Paratodo	PLANTA DE ESTRUCTURA DE TECHO SIN ESCALA
OBRA: Construcción de aula Rural 5.80 x 6.80 UBICACION: Com. Indi. Cayitnama Yingmin	Fernando Rotela Ingeniero Civil