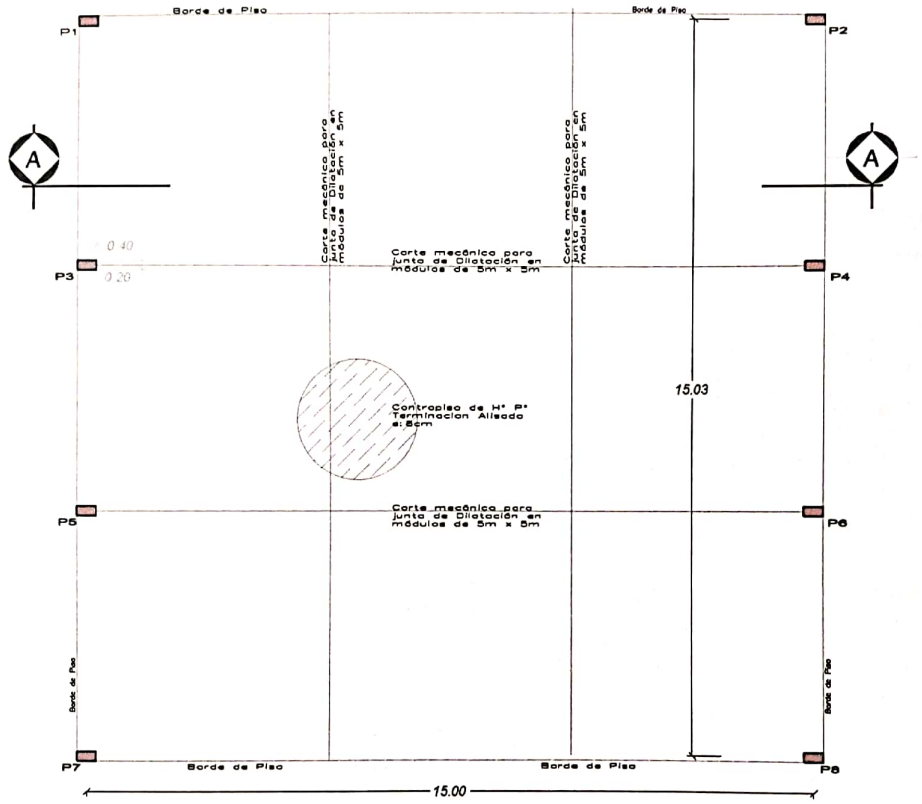

PLANTA ARQUITECTONICA

ESC:.....1/100

Amado Cabañas
Arquitecto
Reg. MOPC 1202

MUNICIPALIDAD DE MAYOR JULIO D. OTAÑO
R.U.C. 80023440-5 Tel.: (0671) 20096
Email: municipalmayo1520@gmail.com

OBRA: TECHO Y PISO PATIO FORMACIÓN	Escuela Básica Nº 3376 Santa Teresa	
DISTRITO: MAYOR OTAÑO	PADRON Nº 314 / FINCA Nº 371	CTA CTE Nº 314
DIRECC. TECNICA: Arq. Amado Cabañas		
SUP. A CONSTRUIR: 225,00 mts2		

FIRMA CONSTRUCTOR | FIRMA PROYECTISTA | FIRMA DIR. TECNICA | FIRMA INTENDENTE

L.1

Escaneado con CamScanner

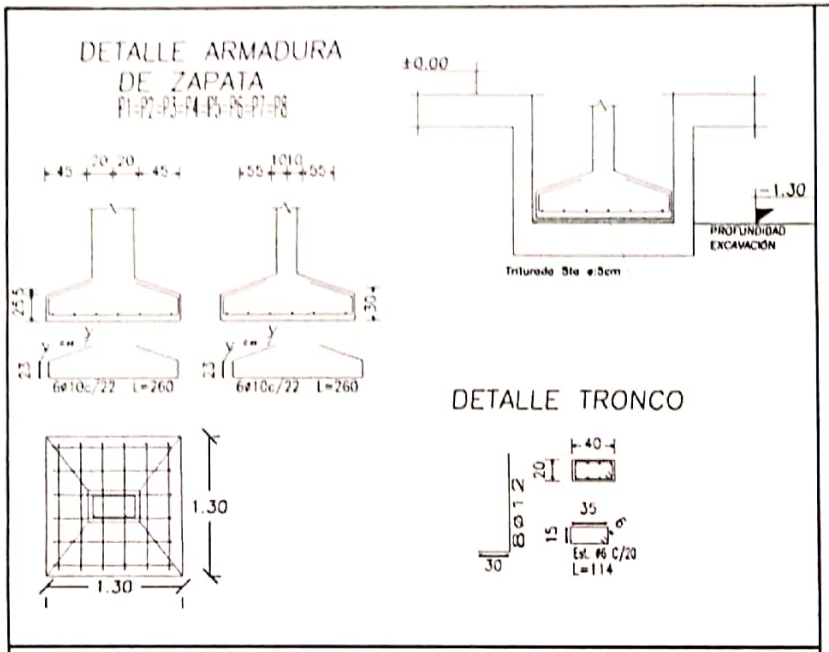

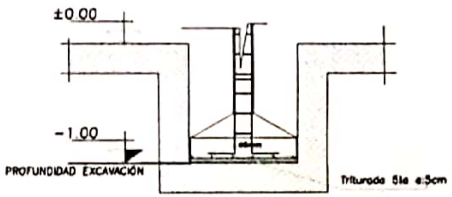

DET.BASE REFUERZO
MURO CONTENCIÓN

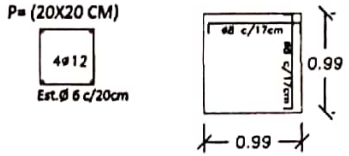

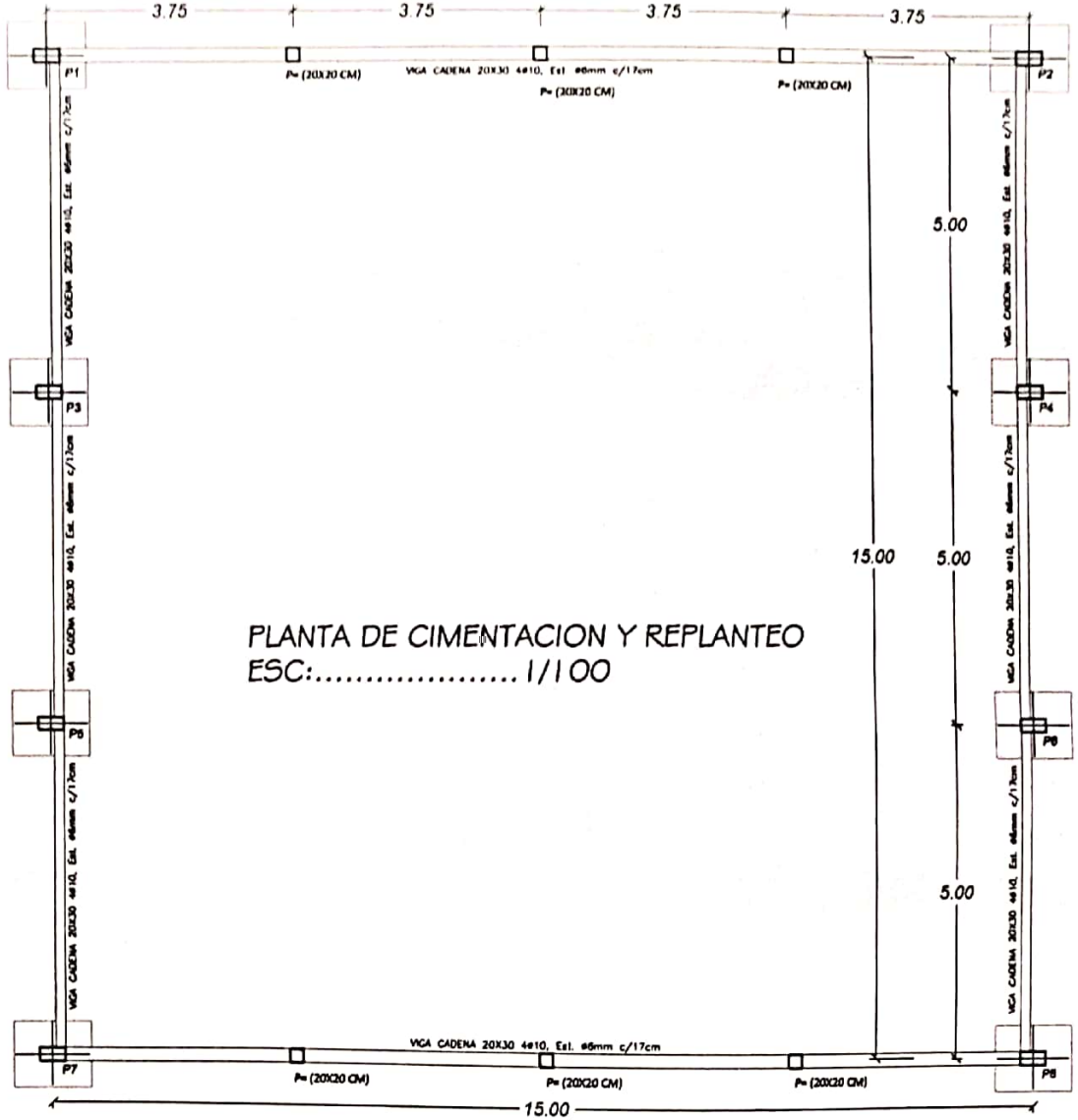

PLANTA DE CIMENTACION Y REPLANTEO
ESC:.....1/100

MUNICIPALIDAD DE MAYOR JULIO D. OTAÑO
R.U.C. 80023440-5 Tel.: (0671) 20096
Email: municipalmayo1520@gmail.com

OBRA: TECHO Y PISO PATIO FORMACIÓN	Escuela Básica Nº 3376 Santa Teresa	
DISTRITO: MAYOR OTAÑO	PADRON Nº 214 / FINCA Nº 171	CTA CTE Nº 214
DIRECC. TECNICA: Arq. Amado Cabañas		
SUP. A CONSTRUIR: 225,00 mts2		

Amado Cabañas
Arquitecto
Reg. MOPC 1202

FIRMA CONSTRUCTOR | FIRMA PROYECTISTA | FIRMA DIR TECNICA | FIRMA INTENDENTE

L.2

Escaneado con CamScanner

Detalle Apoyo de Cabriadas.

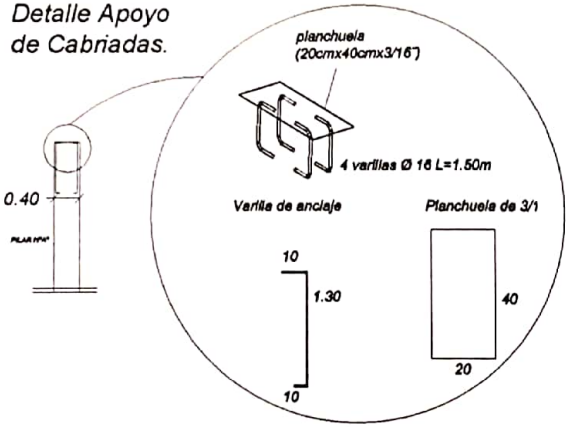

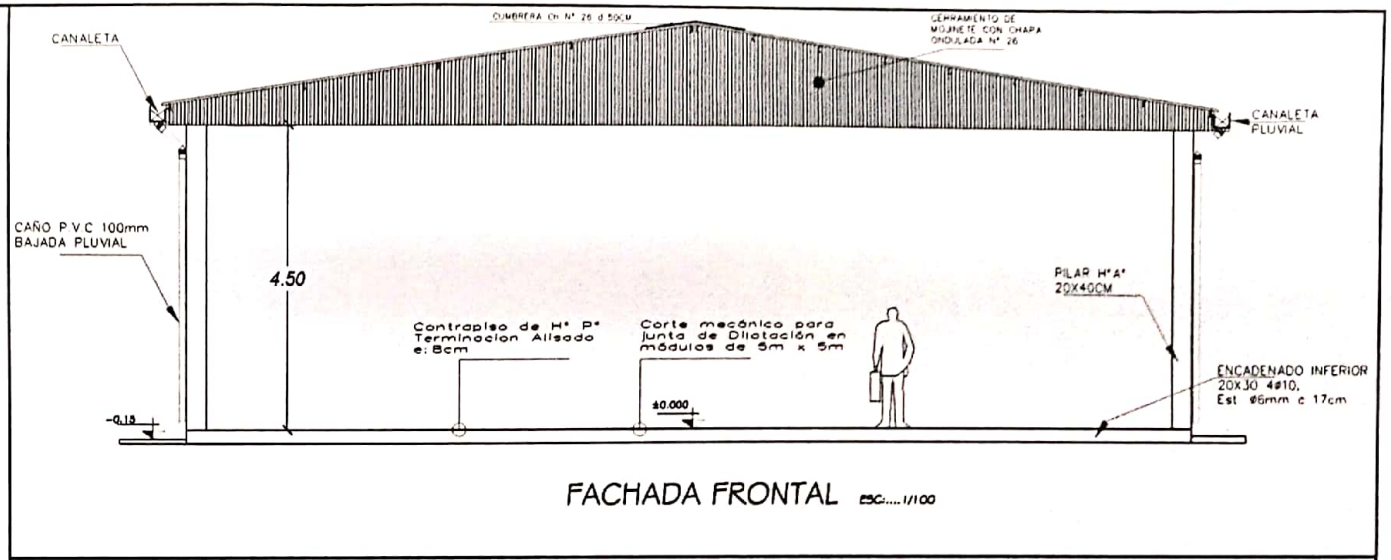

FACHADA FRONTAL ESC:....1/100

DETALLE DE PILARES

P1=P2=P3=P4=P5=P6=P7=P8

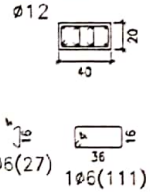

Arm. Long.: 8Ø12		
Estribos: Ø6		
Intervalo (cm)	N°	Separación (cm)
0 a 300	21	14

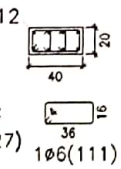

Arm. Long.: 8Ø12		
Arranque: 8Ø12		
Estribos: Ø6		
Intervalo (cm)	N°	Separación (cm)
0 a 150	11	14
Arranque	3	-

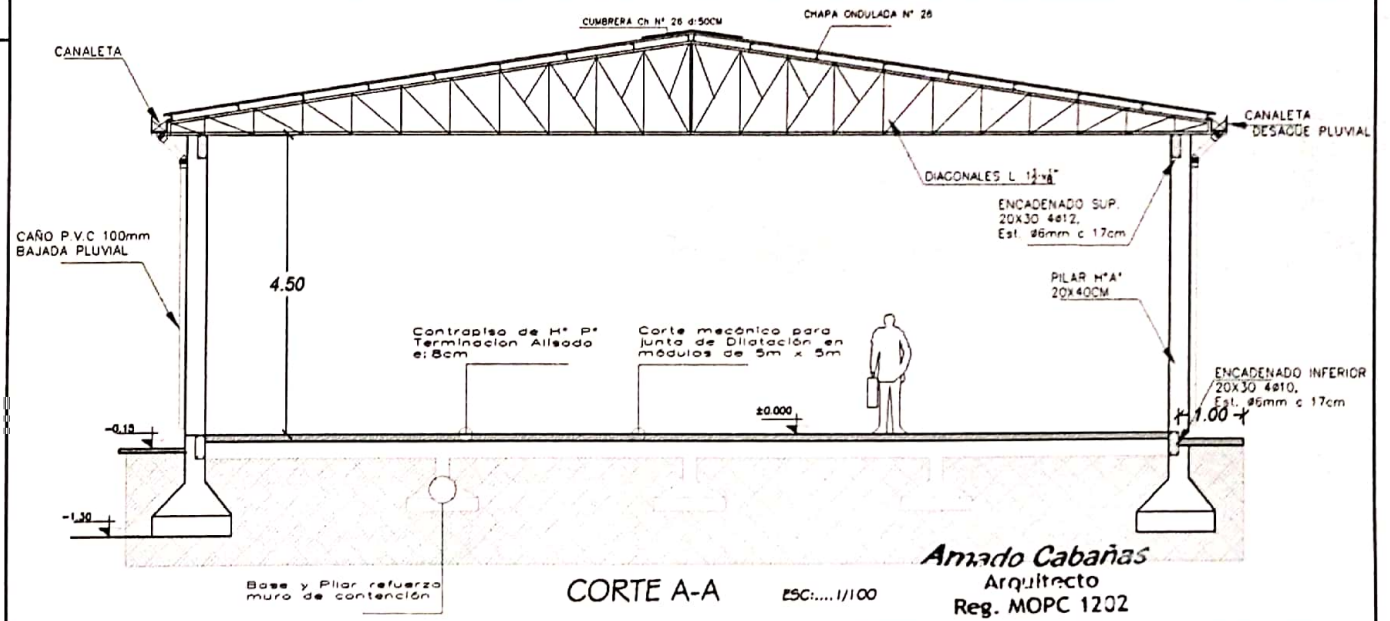

CORTE A-A ESC:....1/100

Amado Cabañas
Arquitecto
Reg. MOPC 1202

MUNICIPALIDAD DE MAYOR JULIO D. OTAÑO
R.U.C. 80023440-5 Tel.: (0671) 20096
Email: municipalmayo1520@gmail.com

OBRA: TECHO Y PISO PATIO FORMACIÓN	Escuela Básica N° 3376 Santa Teresa			
DISTRITO: MAYOR OTAÑO	PADRON N° 214	FINCA N° 271	CTA CTE N° 214	
DIRECC. TECNICA: Arq. Amado Cabañas				
SUP. A CONSTRUIR: 225,00 mts2				

FIRMA CONSTRUCTOR | FIRMA PROYECTISTA | FIRMA DIR. TECNICA | FIRMA INTENDENTE

L.3

Escaneado con CamScanner

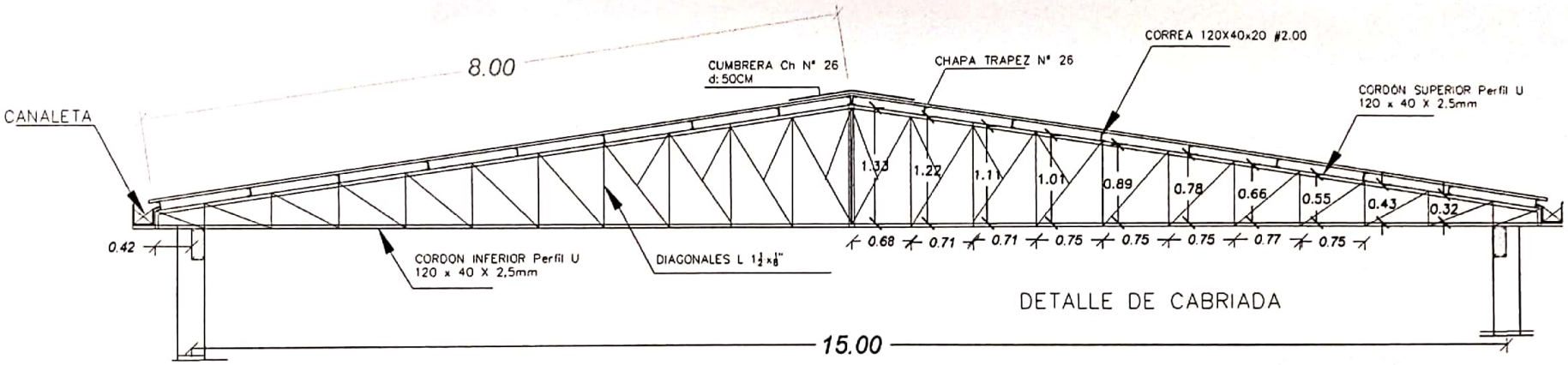

DETALLE DE CABRIADA

Amado Cabañas
Arquitecto
Reg. MOPC 1202

MUNICIPALIDAD DE MAYOR JULIO D. OTAÑO
R.U.C. 80023440-5 Tel.: (0671) 20096
Email: municipalmayo1520@gmail.com

OBRA: TECHO Y PISO PATIO FORMACIÓN	Escuela Básica N° 3376 Santa Teresa				L.5
DISTRITO: MAYOR OTAÑO	PADRON N° 214	FINCA N° 271	CTA CTE N° 214		
DIRECC. TECNICA: Arq. Amado Cabañas					
SUP. A CONSTRUIR: 225,00 mts2					

FIRMA CONSTRUCTOR | FIRMA PROYECTISTA | FIRMA DIR. TECNICA | FIRMA INTENDENTE

Escaneado con CamScanner

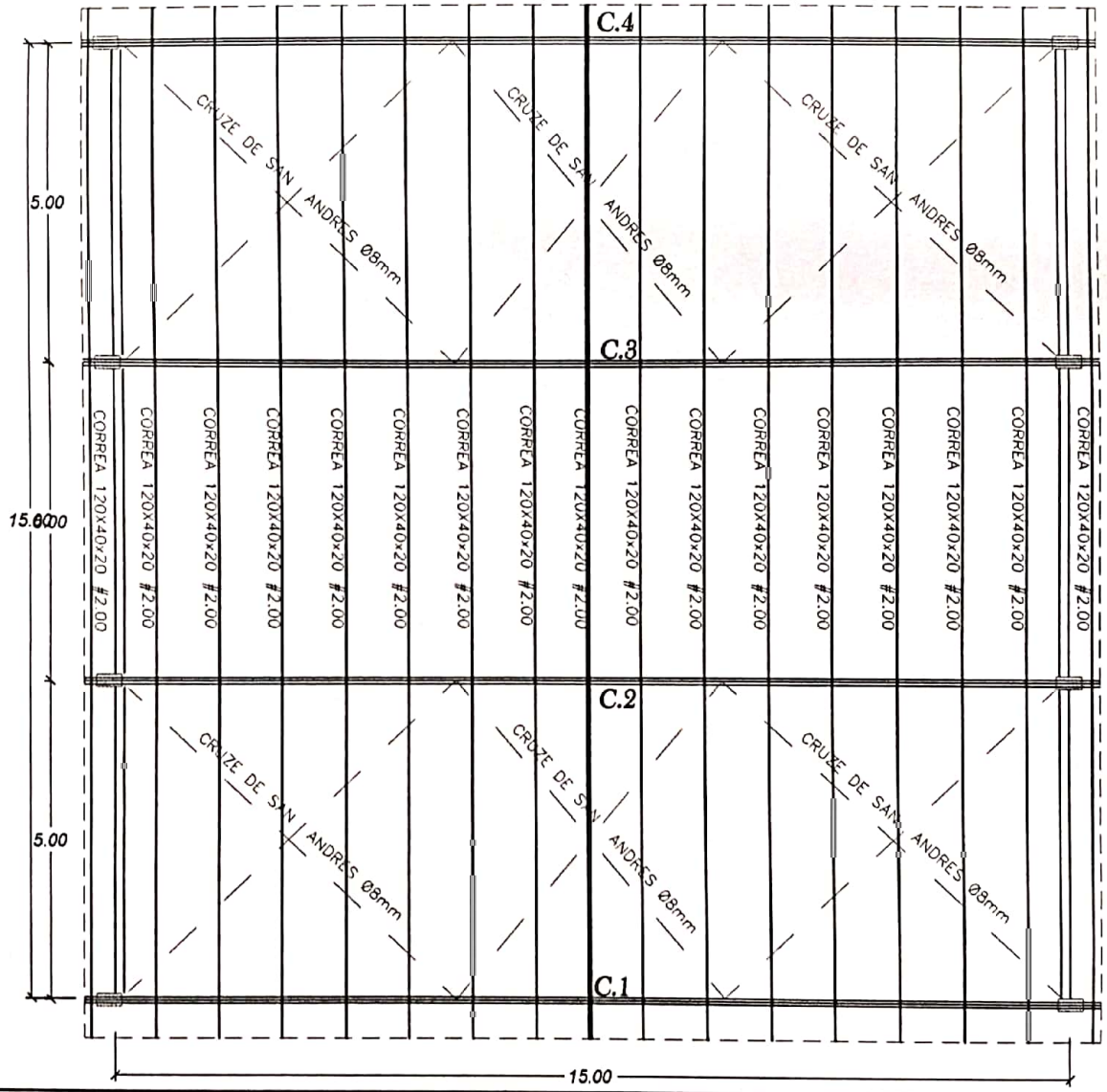

Amado Cabañas
Arquitecto
Reg. MOPC 1202

MUNICIPALIDAD DE MAYOR JULIO D. OTAÑO
R.U.C. 80023440-5 Tel.: (0671) 20096
Email: municipalmayo1520@gmail.com

OBRA: TECHO Y PISO PATIO FORMACIÓN	Escuela Básica Nº 3376 Santa Teresa		
DISTRITO: MAYOR OTAÑO	PADRON Nº 214	FINCA Nº 271	CTA CTE Nº 214
DIRECC. TECNICA: Arq. Amado Cabañas			
SUP. A CONSTRUIR: 225,00 mts2			

FIRMA CONSTRUCTOR | FIRMA PROYECTISTA | FIRMA DIR.TECNICA | FIRMA INTENDENTE

L.4

Escaneado con CamScanner