LPN Nº 01/2010 – FAPEP BID-

**AD-REFERENDUM A LA APROBACION PRESUPUESTARIA**
**LICITACIÓN PÚBLICA NACIONAL DE EMPRESAS CONSTRUCTORAS PARA LA CONSTRUCCIÓN DE OCHO (08) SISTEMAS DE ABASTECIMIENTO DE AGUA POTABLE EN COMUNIDADES RURALES**
**ID Nº 204413**

## ADDENDA Nº 3

Asunción, 26 de noviembre de 2010

**SE EMITE LA ADDENDA Nº 3 A LOS DOCUMENTOS DE LICITACION DEL LLAMADO LPN Nº 01/2010 – FAPEP BID. AD-REFERENDUM A LA APROBACION PRESUPUESTARIA. LICITACIÓN PÚBLICA NACIONAL DE EMPRESAS CONSTRUCTORAS PARA LA CONSTRUCCIÓN DE OCHO (08) SISTEMAS DE ABASTECIMIENTO DE AGUA POTABLE EN COMUNIDADES RURALES.**

1- **En la Sección VII – Especificaciones y Condiciones de Cumplimiento,** se agrega en el CAPITULO III TUBERIAS, ACCESORIOS Y CONEXIONES DOMICILIARIAS DE PVC Y VALVULAS, el Numeral 6. MEDIDORES DE Ø1/2" (MEDIDOR DE MEDIA CON CAJA DE HORMIGÓN Y TAPA METÁLICA), conforme se detalla en el Anexo I a la presente.

2- **En la Sección IX – Lista de Cantidades,** se agrega la Planilla 8- CERCADO PERIMETRAL Y VEREDA PREDIO DE TANQUE Y POZO, correspondiente a la LOCALIDAD: Punta Guazú, DISTRITO: Yegros, DPTO: Caazapá, por la que se adjuntan como Anexo II a la presente.

3- **En la Sección IX – Lista de Cantidades**, se reemplaza las Planilla - SOLUCION SANITARIA, de todas las localidades, por la que se adjuntan como Anexo III a la presente.

4- **En la Sección VIII – Planos,** se agrega los Planos correspondientes al *DISEÑO UNIFICADO DE BAÑO-INSTALACIÓN DE AGUA CORRIENTE Y TRATAMIENTO DE AGUA SERVIDAS*, la que se adjuntan como Anexo IV a la presente.

MINISTERIO DE SALUD PUBLICA Y BIENESTAR SOCIAL – DPTO. CONTRATACIONES Y ADQUISICIONES – U.O.C. – S.E.N.A.S.A.

Econ. AMERICO RIQUELME
Departamento de Contratos y Adquisiciones
Responsable UOC-SENASA

Ing. Hugo Fanego Seit
Jefe Sección Licitaciones
SENASA

**LPN N° 01/2010 – FAPEP BID-**

**AD-REFERENDUM A LA APROBACION PRESUPUESTARIA**
**LICITACIÓN PÚBLICA NACIONAL DE EMPRESAS CONSTRUCTORAS PARA LA CONSTRUCCIÓN DE OCHO (08) SISTEMAS DE ABASTECIMIENTO DE AGUA POTABLE EN COMUNIDADES RURALES**
**ID N° 204413**

# ADDENDA Nº 3

## Anexo I

## Sección VII – Especificaciones y Condiciones de Cumplimiento

### CAPITULO Nº: III

### TUBERIAS, ACCESORIOS Y CONEXIONES DOMICILIARIAS DE PVC Y VALVULAS

Sr. Felipe Patiño Delfino
Departamento de Contrataciones y Adquisiciones
Coordinador U.O.C-SENASA

Ing. Hugo Fanego Seit
Jefe Sección Licitaciones
SENASA

# SISTEMAS DE ABASTECIMIENTO DE AGUA POTABLE

## ESPECIFICACIONES TECNICAS

## CAPITULO N°: III

## TUBERIAS, ACCESORIOS Y CONEXIONES DOMICILIARIAS DE PVC Y VALVULAS

### 6. MEDIDORES DE Ø1/2" (MEDIDOR DE MEDIA CON CAJA DE HORMIGÓN Y TAPA METÁLICA)

**Normas de fabricación y ensayo:** La fabricación y ensayo de los medidores ofertados en la presente licitación deberá estar de acuerdo con una de las siguientes normas AWWA, DIN, ABNT o similar.

**Tipo de medidores:** Se utilizarán para volúmenes de agua potable con temperatura de hasta 40° C.

Los medidores serán del tipo de velocidad, a chorro único, de transmisión magnética; de regulación externa; de registro recto, con esfera hermética; con rosca de entrada de DN ½" para conexión con tubo de PVC de 12 mm.

Caudal normal de prueba: 0,15 a 3 m3/h
Exactitud correspondiente (campo superior): 98 % a 102 % (+_ 5 %)
Caudal nominal: 3 m3/h
Pérdida de presión para el caudal nominal: 1 m de columna de agua

**Construcción:** Los medidores de chorro único la carcaza hace de cámara, por lo que deberá tener un maquinado cuidadoso.

**Transmisión:** La transmisión del dispositivo de medida al registro; será magnética y estará protegido por un blindaje antimagnético.

**Registro:** El registro será de lectura recta, con esfera hermética. La lectura será directa por medio de cifras saltantes. La unidad de medida será el metro cúbico. La lectura máxima será de 10.000 m3.

El registro tendrá una manecilla de cuadrante grande o pequeña y cada revolución de la misma equivaldrá a 100 litros. El círculo graduado tendrá 100 subdivisiones.

**Tapa Protectora:** Los medidores deberán ser provistos con tapa adecuada, de bronce o material sintético (plástico), debidamente experimentado y probado, para protección del conjunto del registro del medidor.

**Dispositivo externo de regulación:** Los medidores deberán estar provistos de dispositivo externo, que permita la fácil regulación del medidor, sin necesidad de desarmarlo.

Sr. Felipe Ramón Delfino
Departamento de Contrataciones y Adquisiciones
Coordinador U.O.C-SENASA

Ing. Hugo Fanego Seifi
Jefe Sección Licitacione
SENASA

**LPN N° 01/2010 – FAPEP BID-**

**AD-REFERENDUM A LA APROBACION PRESUPUESTARIA**
**LICITACIÓN PÚBLICA NACIONAL DE EMPRESAS CONSTRUCTORAS PARA LA CONSTRUCCIÓN DE OCHO (08) SISTEMAS DE ABASTECIMIENTO DE AGUA POTABLE EN COMUNIDADES RURALES**
**ID N° 204413**

## ADDENDA N° 3

**Colador o filtro:** Los medidores deberán estar provistos de colador o filtro a la entrada del tubo de conexión del medidor de manera que permita la fácil remoción para la limpieza.

**Presión:** Los medidores deberán funcionar correctamente bajo una presión de trabajo de 10 kg/cm2, y no deberán presentar fugas o pérdidas si se aplica una presión de 20 kg/cm2.

**Marcas:** Cada medidor llevará en la tapa protectora del registro y en la carcaza el número de serie. Además cada medidor llevará fundido en la carcaza, el gasto y diámetro nominales y el sentido del flujo.

**Listado de accesorios:** El listado de accesorios para la conexión hidráulica con la conexión domiciliaria está detallado en las planillas de precios.

Para la certificación se deberá anexar al Acta de Medición los siguientes documentos técnicos:

a) Acta de Conformidad de la Supervisión de Consultoría de la aprobación de la marca y procedencia de los hidrómetros, previa recomendación de la Fiscalización, a través de Nota de Pedido.
b) Acta de entrega firmado por el presidente de la Junta de Saneamiento, residente del contratista y fiscal.
c) Catálogos técnicos, incluyendo normas de fabricación, desglose de piezas, manual de mantenimiento.

Sr. Esteban Ramón Delfino
Departamento de Contrataciones y Adquisiciones
Coordinador U.O.C-SENASA

Ing. Hugo Fanego Seit:
Jefe Sección Licitaciones
SENASA

LPN N° 01/2010 – FAPEP BID-

**AD-REFERENDUM A LA APROBACION PRESUPUESTARIA**
**LICITACIÓN PÚBLICA NACIONAL DE EMPRESAS CONSTRUCTORAS PARA LA CONSTRUCCIÓN DE OCHO (08) SISTEMAS DE ABASTECIMIENTO DE AGUA POTABLE EN COMUNIDADES RURALES**
**ID N° 204413**

## ADDENDA N° 3

## Anexo II

## Sección IX – Lista de Cantidades

**Planilla 8- CERCADO PERIMETRAL Y VEREDA PREDIO DE TANQUE Y POZO**

**LOCALIDAD: Punta Guazú, DISTRITO: Yegros, DPTO: Caazapá**

Lic. Felipe Ramón Delfino
Saneamiento de Contrataciones y Adquisiciones
Coordinador U.O.C-SENASA

Ing. Hugo Fanego Seit
Jefe Sección Licitaciones
SENASA

**LPN N° 01/2010 – FAPEP BID-**

**AD-REFERENDUM A LA APROBACION PRESUPUESTARIA**
**LICITACIÓN PÚBLICA NACIONAL DE EMPRESAS CONSTRUCTORAS PARA LA CONSTRUCCIÓN DE OCHO (08) SISTEMAS DE ABASTECIMIENTO DE AGUA POTABLE EN COMUNIDADES RURALES**
**ID N° 204413**

## ADDENDA N° 3

**LOCALIDAD: Punta Guazú** **DISTRITO: Yegros** **DPTO: Caazapá**

## PLANILLA N° 8: CERCADO PERIMETRAL Y VEREDA PREDIO DE TANQUE Y POZO

| N° | DESCRIPCION | CANT. | UNID. |
|---|---|---|---|
| 1 | Cerco Lateral con tejido de alambre de malla de 2"; Postes de H° curvos de 3,00m de largo | 45 | m. |
| 2 | Cerco Frontal con tejido de alambre de malla de 2"; Postes de H° rectos de 3,00m de largo | 10.2 | m. |
| 3 | Portón Vehicular de 3,60 x 2,00m de dos hojas; de caño de 1 ½" y tejido de alambre de malla de 2" con candado y herrajes. | 1 | un. |
| 4 | Portón Peatonal de 1,20x 2,00m; de caño de 1 ½" y tejido de alambre de malla de 2" con candado y herrajes. | 1 | un. |
| 5 | Vereda - Piso baldosón de H° 0,40x0,40m con 3cm de espesor sobre contrapiso de cascote | 15 | $m^2$ |
| 6 | Acceso Vehicular de H°A°, espesor 12 cm | 1 | un. |

Sr. Felipe Ramón Delfino
Departamento de Contrataciones y Adquisiciones
Coordinador U.O.C-SENASA

Ing. Hugo Fanego Seit
Jefe Sección Licitaciones
SENASA

# Anexo III

## Sección IX – Lista de Cantidades

## Planillas - SOLUCION SANITARIA

Dr. Felipe Ramón Delfino
Departamento de Contrataciones y Adquisiciones
Coordinador U.O.C-SENASA

Ing. Hugo Fanego Seif
Jefe Sección Licitaciones
SENASA

**LPN Nº 01/2010 – FAPEP BID-**

**AD-REFERENDUM A LA APROBACION PRESUPUESTARIA**
**LICITACIÓN PÚBLICA NACIONAL DE EMPRESAS CONSTRUCTORAS PARA LA CONSTRUCCIÓN DE OCHO (08) SISTEMAS DE ABASTECIMIENTO DE AGUA POTABLE EN COMUNIDADES RURALES**
**ID Nº 204413**

**ADDENDA Nº 3**

**LOCALIDAD: Colonia Nancen DISTRITO: Paso Yobai DPTO: Guairá**

## PLANILLA Nº 9: SOLUCION SANITARIA

| Nº | DESCRIPCIÓN | CANT. | UNID. |
|---|---|---|---|
| | ***Solución Individual de Agua Servida*** | | |
| 1. | Estructura de Metal, paredes de Fibrocemento y techo en fibrocemento de Baño | 1.00 | Unid. |
| 2. | Cordón perimetral de ladrillos (4 hiladas, h= 0,20 m) | 0.68 | m2 |
| 3. | Contrapiso de cascotes (h= 0,20 m) | 0.45 | m2 |
| 4. | Carpeta hidrófuga para piso de baño (e = 2 cm) | 0.96 | m2 |
| 4. | Pilastras para lavadero, en mamp. de 0,15 m, de lad. comunes y pileta de granito reconstituido | 1.00 | Gl |
| 5. | Cámara de Inspección 0,40 m x 0,40 m | 1.00 | Gl |
| 6. | Pozo absorbente prefabricado (diam 0,8 h 1) | 1.00 | Gl |
| 7. | Cámara séptica prefabricado (diam 0,8 h 1) | 1.00 | Gl |
| 8. | Instalación cloacal | 1.00 | Gl |
| 9. | Instalación agua corriente | 1.00 | Gl |

Sr. Felipe Natalio Delfino
Departamento de Contrataciones y Adquisiciones
Coordinador U.O.C-SENASA

Ing. Hugo Fanego Seit
Jefe Sección Licitaciones
SENASA

**LPN N° 01/2010 – FAPEP BID-**

**AD-REFERENDUM A LA APROBACION PRESUPUESTARIA**
**LICITACIÓN PÚBLICA NACIONAL DE EMPRESAS CONSTRUCTORAS PARA LA CONSTRUCCIÓN DE OCHO (08) SISTEMAS DE ABASTECIMIENTO DE AGUA POTABLE EN COMUNIDADES RURALES**
**ID N° 204413**

## ADDENDA N° 3

| LOCALIDAD: Cerrito | DISTRITO: Colonia Independencia | DPTO: Guairá |
|---|---|---|

## PLANILLA N° 10: SOLUCION SANITARIA

| N° | DESCRIPCIÓN | CANT. | UNID. |
|---|---|---|---|
| | ***Solución Individual de Agua Servida*** | | |
| 1. | Estructura de Metal, paredes de Fibrocemento y techo en fibrocemento de Baño | 1.00 | Unid. |
| 2. | Cordón perimetral de ladrillos (4 hiladas, h= 0,20 m) | 0.68 | m2 |
| 3. | Contrapiso de cascotes (h= 0,20 m) | 0.45 | m2 |
| 4. | Carpeta hidrófuga para piso de baño (e = 2 cm) | 0.96 | m2 |
| 4. | Pilastras para lavadero, en mamp. de 0,15 m, de lad. comunes y pileta de granito reconstituido | 1.00 | Gl |
| 5. | Cámara de Inspección 0,40 m x 0,40 m | 1.00 | Gl |
| 6. | Pozo absorbente prefabricado (diam 0,8 h 1) | 1.00 | Gl |
| 7. | Cámara séptica prefabricado (diam 0,8 h 1) | 1.00 | Gl |
| 8. | Instalación cloacal | 1.00 | Gl |
| 9. | Instalación agua corriente | 1.00 | Gl |

Sr. Felipe Ramón Delfino
Departamento de Contrataciones y Adquisiciones
Coordinador U.O.C-SENASA

Ing. Hugo Fanego Seit
Jefe Sección Licitaciones
SENASA

LPN Nº 01/2010 – FAPEP BID-

**AD-REFERENDUM A LA APROBACION PRESUPUESTARIA**
**LICITACIÓN PÚBLICA NACIONAL DE EMPRESAS CONSTRUCTORAS PARA LA CONSTRUCCIÓN DE OCHO (08) SISTEMAS DE ABASTECIMIENTO DE AGUA POTABLE EN COMUNIDADES RURALES**
**ID Nº 204413**

## ADDENDA Nº 3

**LOCALIDAD: Santa Catalina DISTRITO: Eugenio A. Garay DPTO: Guairá**

## PLANILLA Nº 9: SOLUCION SANITARIA

| Nº | DESCRIPCIÓN | CANT. | UNID. |
|---|---|---|---|
| | ***Solución Individual de Agua Servida*** | | |
| 1. | Estructura de Metal, paredes de Fibrocemento y techo en fibrocemento de Baño | 1.00 | Unid. |
| 2. | Cordón perimetral de ladrillos (4 hiladas, h= 0,20 m) | 0.68 | m2 |
| 3. | Contrapiso de cascotes (h= 0,20 m) | 0.45 | m2 |
| 4. | Carpeta hidrófuga para piso de baño (e = 2 cm) | 0.96 | m2 |
| 4. | Pilastras para lavadero, en mamp. de 0,15 m; de lad. comunes y pileta de granito reconstituido | 1.00 | Gl |
| 5. | Cámara de Inspección 0,40 m x 0,40 m | 1.00 | Gl |
| 6. | Pozo absorbente prefabricado (diam 0,8 h 1) | 1.00 | Gl |
| 7. | Cámara séptica prefabricado (diam 0,8 h 1) | 1.00 | Gl |
| 8. | Instalación cloacal | 1.00 | Gl |
| 9. | Instalación agua corriente | 1.00 | Gl |

Sr. Felipe Ramón Delfino
Departamento de Contrataciones y Licitaciones
Coordinador U.O.C-SENASA

Ing. Hug[illegible]go Seit[illegible]
Jefe Sección Licitaciones
SENASA

**LPN N° 01/2010 – FAPEP BID-**

**AD-REFERENDUM A LA APROBACION PRESUPUESTARIA**
**LICITACIÓN PÚBLICA NACIONAL DE EMPRESAS CONSTRUCTORAS PARA LA CONSTRUCCIÓN DE OCHO (08) SISTEMAS DE ABASTECIMIENTO DE AGUA POTABLE EN COMUNIDADES RURALES**
**ID N° 204413**

## ADDENDA N° 3

**LOCALIDAD: Punta Guazú DISTRITO: Yegros DPTO: Caazapá**

## PLANILLA N° 9: SOLUCION SANITARIA

| N° | DESCRIPCIÓN | CANT. | UNID. |
|---|---|---|---|
| | ***Solución Individual de Agua Servida*** | | |
| 1. | Estructura de Metal, paredes de Fibrocemento y techo en fibrocemento de Baño | 1.00 | Unid. |
| 2. | Cordón perimetral de ladrillos (4 hiladas, h= 0,20 m) | 0.68 | m2 |
| 3. | Contrapiso de cascotes (h= 0,20 m) | 0.45 | m2 |
| 4. | Carpeta hidrófuga para piso de baño (e = 2 cm) | 0.96 | m2 |
| 4. | Pilastras para lavadero, en mamp. de 0,15 m, de lad. comunes y pileta de granito reconstituido | 1.00 | Gl |
| 5. | Cámara de Inspección 0,40 m x 0,40 m | 1.00 | Gl |
| 6. | Pozo absorbente prefabricado (diam 0,8 h 1) | 1.00 | Gl |
| 7. | Cámara séptica prefabricado (diam 0,8 h 1) | 1.00 | Gl |
| 8. | Instalación cloacal | 1.00 | Gl |
| 9. | Instalación agua corriente | 1.00 | Gl |

Sr. Felipe Ramón Delfino
Departamento de Contrataciones y Adquisiciones
Responsable U.O.C-SENASA

Ing. Hugo Fanego Se.
Jefe Sección Licitacion
SENASA

**LPN Nº 01/2010 – FAPEP BID-**

**AD-REFERENDUM A LA APROBACION PRESUPUESTARIA**
**LICITACIÓN PÚBLICA NACIONAL DE EMPRESAS CONSTRUCTORAS PARA LA CONSTRUCCIÓN DE OCHO (08) SISTEMAS DE ABASTECIMIENTO DE AGUA POTABLE EN COMUNIDADES RURALES**
**ID Nº 204413**

## ADDENDA Nº 3

**LOCALIDAD: Loma Hovy, 3 de febrero** **DISTRITO: Caazapá** **DPTO: Caazapá**

## PLANILLA Nº 9: SOLUCION SANITARIA

| Nº | DESCRIPCIÓN | CANT. | UNID. |
|---|---|---|---|
| | ***Solución Individual de Agua Servida*** | | |
| 1. | Estructura de Metal, paredes de Fibrocemento y techo en fibrocemento de Baño | 1.00 | Unid. |
| 2. | Cordón perimetral de ladrillos (4 hiladas, h= 0,20 m) | 0.68 | m2 |
| 3. | Contrapiso de cascotes (h= 0,20 m) | 0.45 | m2 |
| 4. | Carpeta hidrófuga para piso de baño (e = 2 cm) | 0.96 | m2 |
| 4. | Pilastras para lavadero, en mamp. de 0,15 m, de lad. comunes y pileta de granito reconstituido | 1.00 | Gl |
| 5. | Cámara de Inspección 0,40 m x 0,40 m | 1.00 | Gl |
| 6. | Pozo absorbente prefabricado (diam 0,8 h 1) | 1.00 | Gl |
| 7. | Cámara séptica prefabricado (diam 0,8 h 1) | 1.00 | Gl |
| 8. | Instalación cloacal | 1.00 | Gl |
| 9. | Instalación agua corriente | 1.00 | Gl |

Sr. Felipe Ramos Delfino
Departamento de Contrataciones y Adquisiciones
Coordinador U.O.C-SENASA

Ing. Hugo Fanego Seit
Jefe Sección Licitacione
SENASA

LPN N° 01/2010 – FAPEP BID-

**AD-REFERENDUM A LA APROBACION PRESUPUESTARIA**
**LICITACIÓN PÚBLICA NACIONAL DE EMPRESAS CONSTRUCTORAS PARA LA CONSTRUCCIÓN DE OCHO (08) SISTEMAS DE ABASTECIMIENTO DE AGUA POTABLE EN COMUNIDADES RURALES**
**ID N° 204413**

**ADDENDA N° 3**

**LOCALIDAD: Barrio San Ramón DISTRITO: Yatytay DEPARTAMENTO: Itapúa**

## PLANILLA N° 9: SOLUCION SANITARIA

| N° | DESCRIPCIÓN | CANT. | UNID. |
|---|---|---|---|
| | ***Solución Individual de Agua Servida*** | | |
| 1. | Estructura de Metal, paredes de Fibrocemento y techo en fibrocemento de Baño | 1.00 | Unid. |
| 2. | Cordón perimetral de ladrillos (4 hiladas, h= 0,20 m) | 0.68 | m2 |
| 3. | Contrapiso de cascotes (h= 0,20 m) | 0.45 | m2 |
| 4. | Carpeta hidrófuga para piso de baño (e = 2 cm) | 0.96 | m2 |
| 4. | Pilastras para lavadero, en mamp. de 0,15 m, de lad. comunes y pileta de granito reconstituido | 1.00 | Gl |
| 5. | Cámara de Inspección 0,40 m x 0,40 m | 1.00 | Gl |
| 6. | Pozo absorbente prefabricado (diam 0,8 h 1) | 1.00 | Gl |
| 7. | Cámara séptica prefabricado (diam 0,8 h 1) | 1.00 | Gl |
| 8. | Instalación cloacal | 1.00 | Gl |
| 9. | Instalación agua corriente | 1.00 | Gl |

Sr. Felipe Ramón Delfino
Departamento de Contrataciones y Adquisiciones
Coordinador U.O.C-SENASA

Ing. Hugo Fanego Se
Jefe Sección Licitacione
SENASA

LPN Nº 01/2010 – FAPEP BID-

AD-REFERENDUM A LA APROBACION PRESUPUESTARIA
LICITACIÓN PÚBLICA NACIONAL DE EMPRESAS CONSTRUCTORAS PARA LA CONSTRUCCIÓN DE OCHO (08) SISTEMAS DE ABASTECIMIENTO DE AGUA POTABLE EN COMUNIDADES RURALES
ID Nº 204413

**ADDENDA Nº 3**

**LOCALIDAD: Libertad del Sur 1ª y 2ª Línea DISTRITO: Alto Verá DEPARTAMENTO: Itapúa**

## PLANILLA Nº 10: SOLUCION SANITARIA

| Nº | DESCRIPCIÓN | CANT. | UNID. |
|---|---|---|---|
| | ***Solución Individual de Agua Servida*** | | |
| 1. | Estructura de Metal, paredes de Fibrocemento y techo en fibrocemento de Baño | 1.00 | Unid. |
| 2. | Cordón perimetral de ladrillos (4 hiladas, h= 0,20 m) | 0.68 | m2 |
| 3. | Contrapiso de cascotes (h= 0,20 m) | 0.45 | m2 |
| 4. | Carpeta hidrófuga para piso de baño (e = 2 cm) | 0.96 | m2 |
| 4. | Pilastras para lavadero, en mamp. de 0,15 m, ladrillad. comunes y pileta de granito reconstituido | 1.00 | Gl |
| 5. | Cámara de Inspección 0,40 m x 0,40 m | 1.00 | Gl |
| 6. | Pozo absorbente prefabricado (diam 0,8 h 1) | 1.00 | Gl |
| 7. | Cámara séptica prefabricado (diam 0,8 h 1) | 1.00 | Gl |
| 8. | Instalación cloacal | 1.00 | Gl |
| 9. | Instalación agua corriente | 1.00 | Gl |

Sr. Felipe Ramón Delfino
Departamento de Contrataciones y Adquisiciones
Coordinador U.O.C-SENASA

Ing. Hugo Fanego Seit
Jefe Sección Licitaciones
SENASA

**LPN Nº 01/2010 – FAPEP BID-**

**AD-REFERENDUM A LA APROBACION PRESUPUESTARIA**
**LICITACIÓN PÚBLICA NACIONAL DE EMPRESAS CONSTRUCTORAS PARA LA CONSTRUCCIÓN DE OCHO (08) SISTEMAS DE ABASTECIMIENTO DE AGUA POTABLE EN COMUNIDADES RURALES**
**ID Nº 204413**

## ADDENDA Nº 3

**LOCALIDAD: Curuzupé DISTRITO: Colonia Independencia DPTO: Guairá**

## PLANILLA Nº 9: SOLUCION SANITARIA

| Nº | DESCRIPCIÓN | CANT. | UNID. |
|---|---|---|---|
| | ***Solución Individual de Agua Servida*** | | |
| 1. | Estructura de Metal, paredes de Fibrocemento y techo en fibrocemento de Baño | 1.00 | Unid. |
| 2. | Cordón perimetral de ladrillos (4 hiladas, h= 0,20 m) | 0.68 | m2 |
| 3. | Contrapiso de cascotes (h= 0,20 m) | 0.45 | m2 |
| 4. | Carpeta hidrófuga para piso de baño (e = 2 cm) | 0.96 | m2 |
| 4. | Pilastras para lavadero, en mamp. de 0,15 m, de lad. comunes y pileta de granito reconstituido | 1.00 | Gl |
| 5. | Cámara de Inspección 0,40 m x 0,40 m | 1.00 | Gl |
| 6. | Pozo absorbente prefabricado (diam 0,8 h 1) | 1.00 | Gl |
| 7. | Cámara séptica prefabricado (diam 0,8 h 1) | 1.00 | Gl |
| 8. | Instalación cloacal | 1.00 | Gl |
| 9. | Instalación agua corriente | 1.00 | Gl |

Sr. Felipe Ramón Delfino
Departamento de Contrataciones y Adquisiciones
Coordinador - U.O.C-SENASA

Ing. Hugo Fanego Seit
Jefe Sección Licitaciones
SENASA

**LPN N° 01/2010 – FAPEP BID-**

**AD-REFERENDUM A LA APROBACION PRESUPUESTARIA**
**LICITACIÓN PÚBLICA NACIONAL DE EMPRESAS CONSTRUCTORAS PARA LA CONSTRUCCIÓN DE OCHO (08) SISTEMAS DE ABASTECIMIENTO DE AGUA POTABLE EN COMUNIDADES RURALES**
**ID N° 204413**

**ADDENDA N° 3**

## Anexo IV

## Sección VIII – Planos

***DISEÑO UNIFICADO DE BAÑO-INSTALACIÓN DE AGUA CORRIENTE Y TRATAMIENTO DE AGUA SERVIDAS***

Ing. Hugo Fanego Seit
Jefe Sección Licitacione
SENASA

Lic. Felipe Ramos
Departamento de Contrata
Coordinador

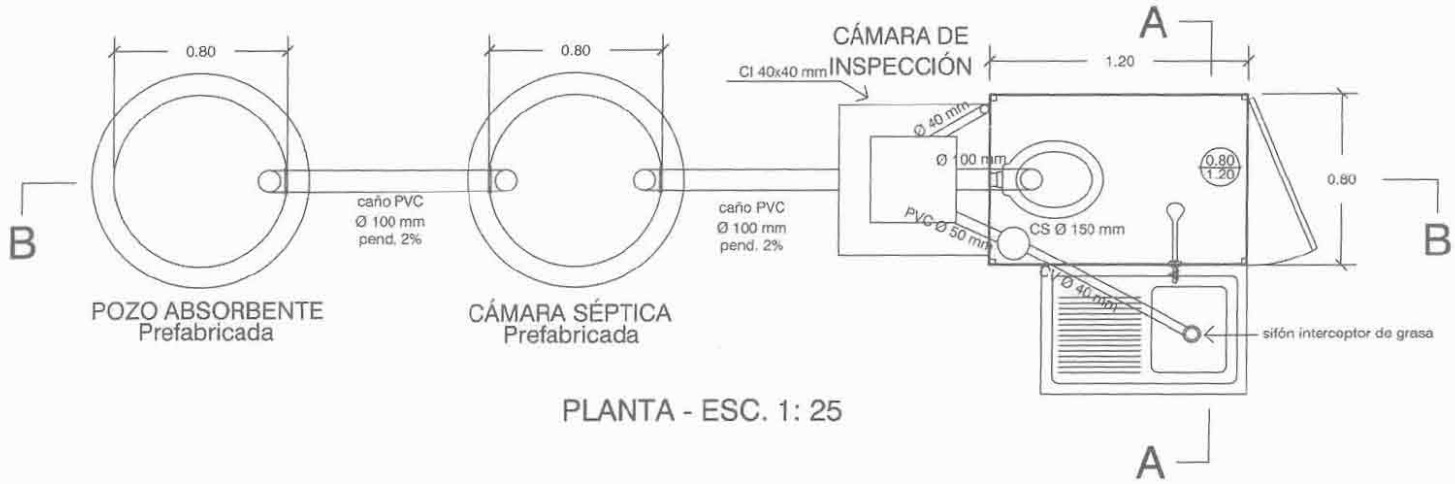


PLANTA - ESC. 1: 25

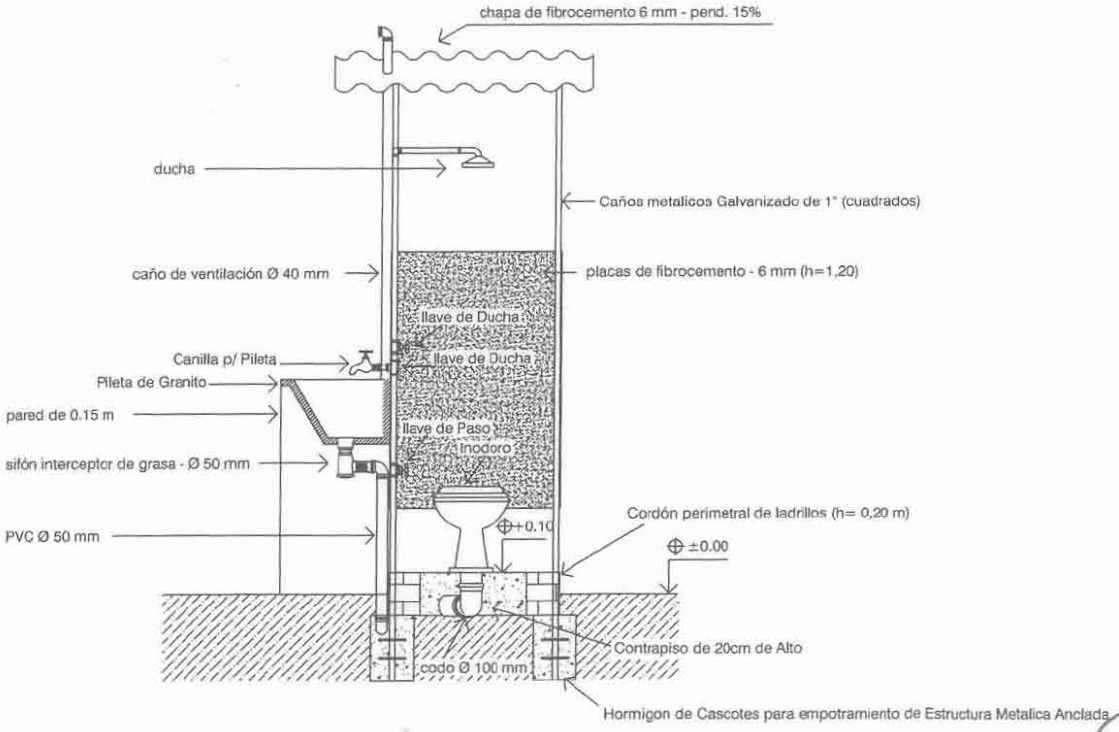


CORTE A-A - ESC. 1: 25

MINISTERIO DE SALUD PÚBLICA Y BIENESTAR SOCIAL

SERVICIO NACIONAL DE SANEAMIENTO AMBIENTAL (SENASA)

Diseño unificado de baño - Instalación de agua corriente y tratamiento de aguas servidas

Localidades: Departamentos de Itapúa, Paraguari, Guairá y Caazapá

Ing. Hugo Fanego Seif
Jefe Sección Licitaciones
SENASA

SENASA

17

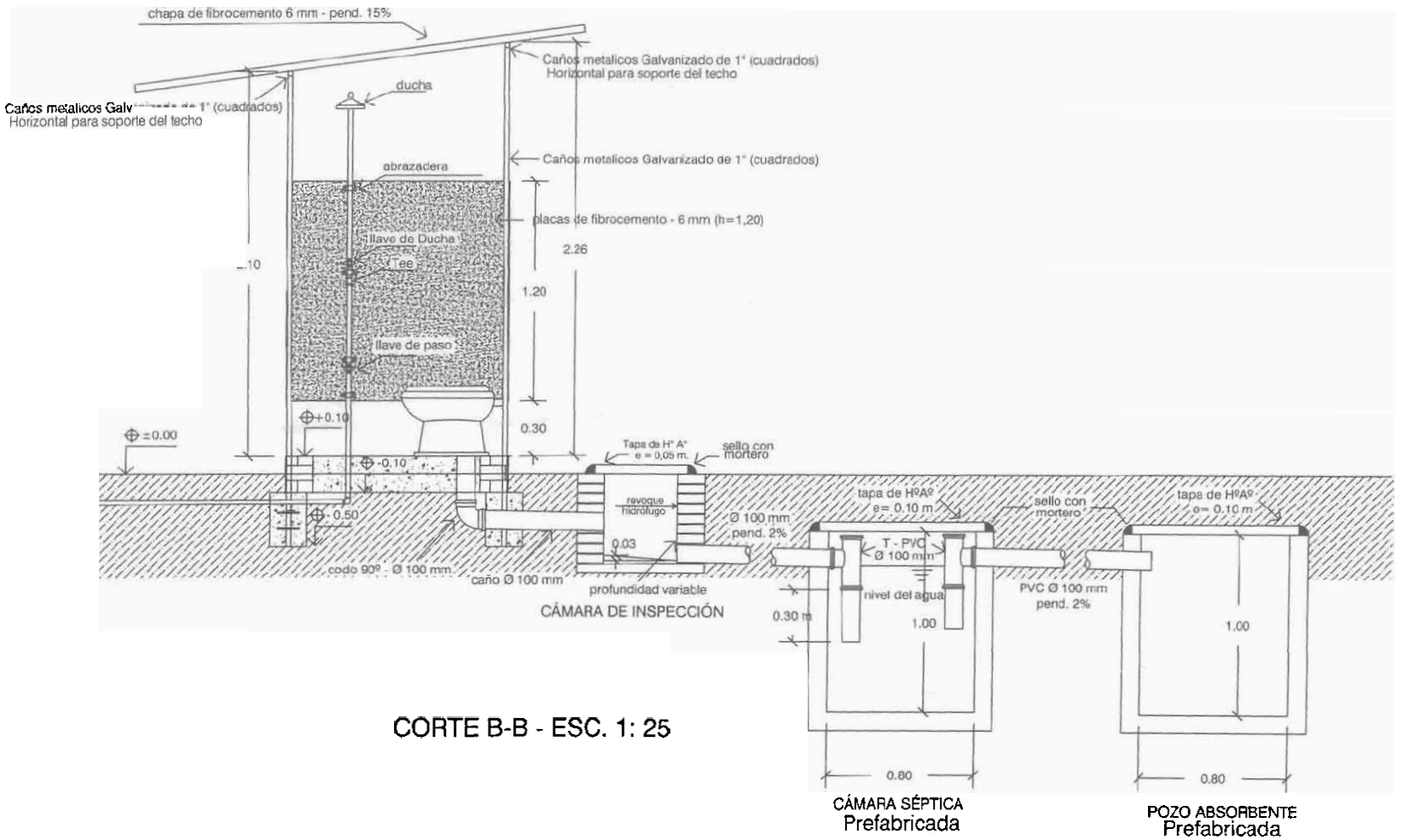


CORTE B-B - ESC. 1: 25

MINISTERIO DE SALUD PÚBLICA Y BIENESTAR SOCIAL

SERVICIO NACIONAL DE SANEAMIENTO AMBIENTAL (SENASA)

Diseño unificado de baño - Instalación de agua corriente y tratamiento de aguas servidas

Localidades: Departamentos de Itapúa, Paraguarí, Guairá y Caazapá

Ing. Hugo Fanego Seit
Jefe Sección Licitaciones
SENASA

SENASA

18