MUNICIPALIDAD
DE
CARLOS ANTONIO LÓPEZ

ESCUELA SAN JOSE OBRERO

Arq. Víctor Fernández Delmán
Reg. Prof. M.O.P.C. Nº 2116

SS.HH TIPO 4.40 X 6.15
CON TECHO DE TEJAS

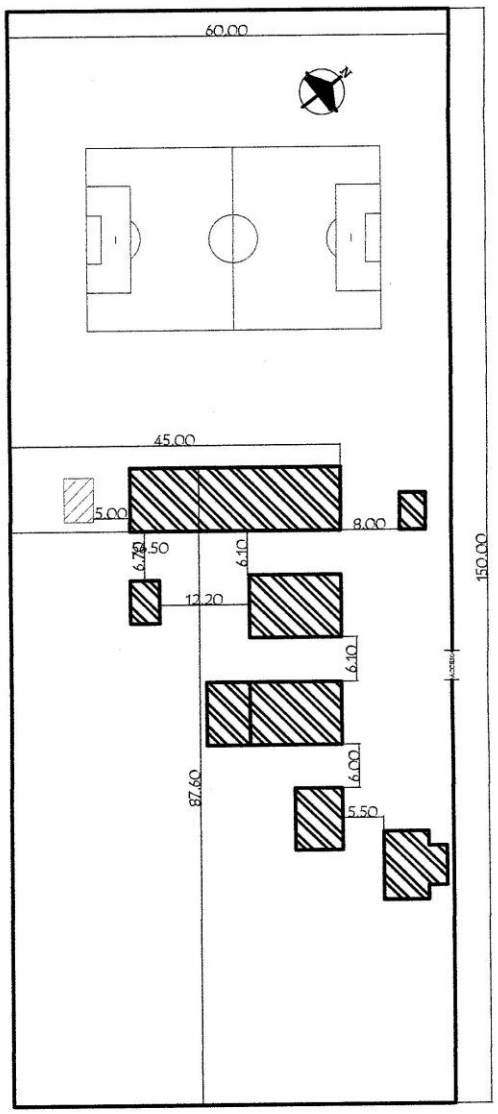

BLOQUE A CONSTRUIR

BLOQUE EXISTENTE

Arq. [illegible] Fernández [illegible]
Reg. Prof. M.O.P.C. Nº 2115

MUNICIPALIDAD DE CARLOS ANTONIO LÓPEZ

ESCUELA Y COLEGIO SAN JOSÉ OBRERO

PLANTA DE UBICACIÓN

escala 1/500

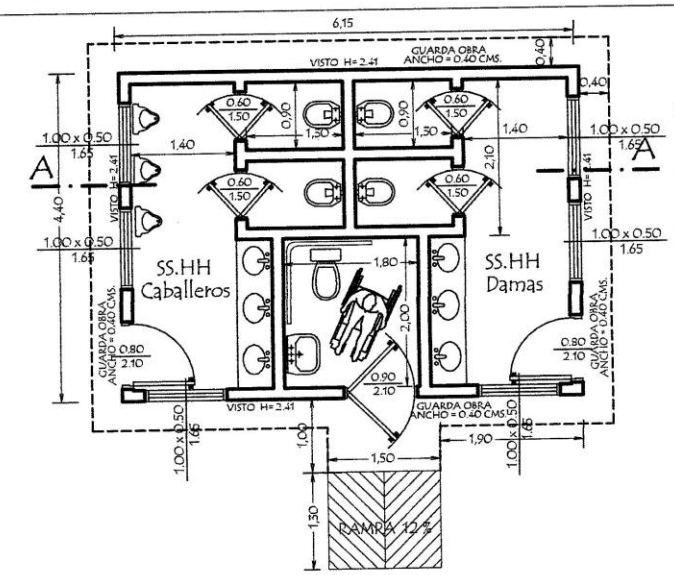

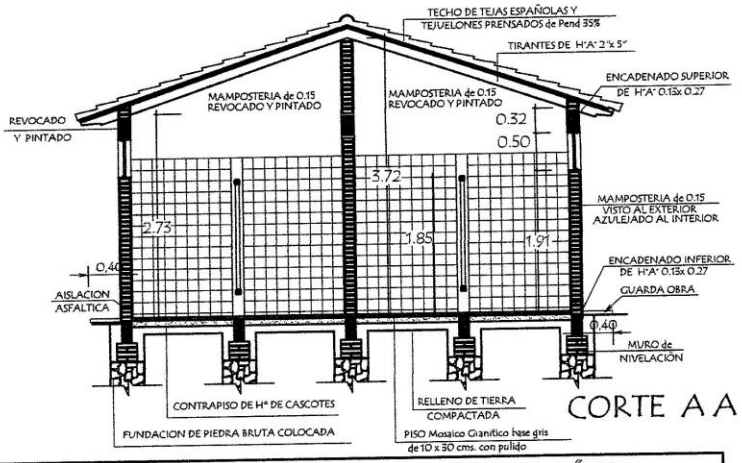

MUNICIPALIDAD DE CARLOS ANTONIO LÓPEZ

ESCUELA Y COLEGIO NACIONAL SAN JOSÉ OBRERO

PROYECTO	SS.HH Tipo de 4,40 x 6,15	
Planta Constructiva y Corte AA	escala 1 / 50	01

Arq. Víctor Hernández Colmán
Reg. Prof. M.O.P.C. Nº 2115

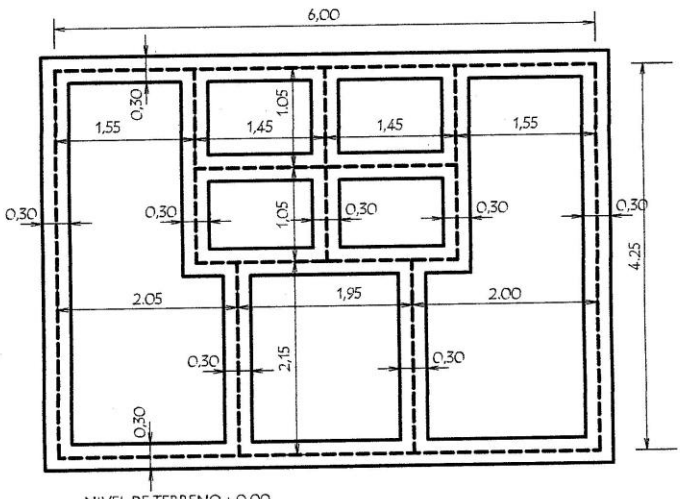

NIVEL DE TERRENO + 0.00
NIVEL INFERIOR DE FUNDACION EN PAREDES EXTERNAS Y CUMBRERA - 1.00 m.-
NIVEL INFERIOR DE FUNDACION EN PAREDES INTERNAS - 0.50 m.-

PLANTA DE CIMENTACION

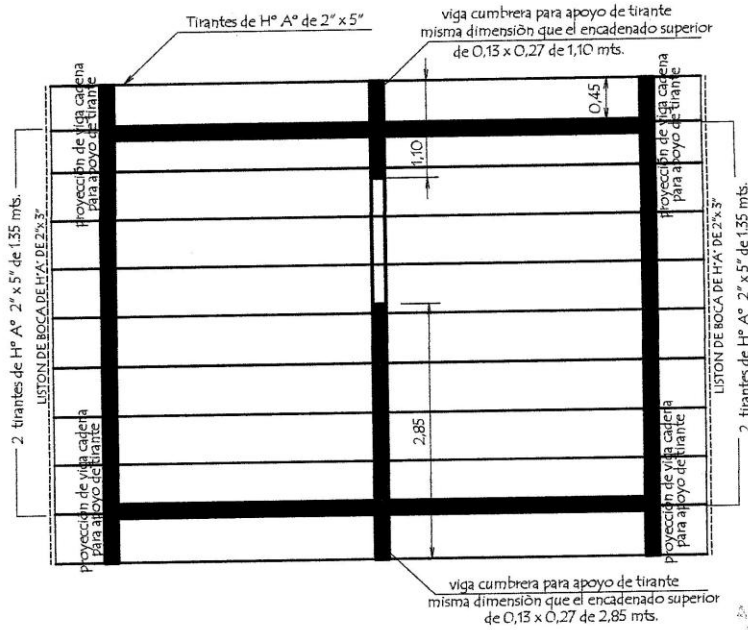

PLANTA DE TECHO

Arq. Mario Fernández Romero
Reg. Prof. MOPC

MUNICIPALIDAD DE CARLOS ANTONIO LÓPEZ

ESCUELA Y COLEGIO NACIONAL SAN JOSÉ OBRERO

PROYECTO	SS.HH Tipo de 4,40 x 6,15	
Planta de Cimentaciòn y Techo escala 1 / 50		02

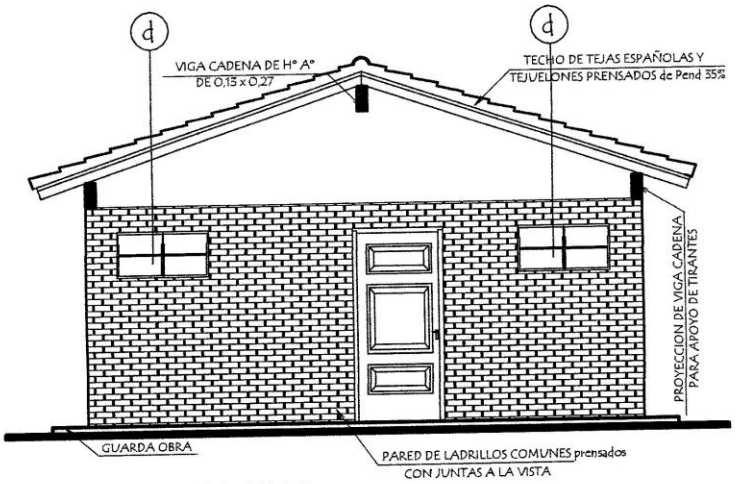

FACHADA FRONTAL

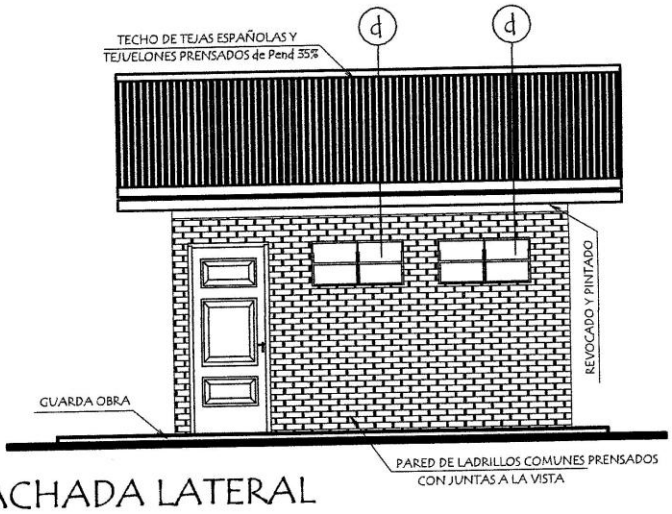

FACHADA LATERAL

Arq. [illegible]
Reg. Prof. M. [illegible]

MUNICIPALIDAD DE CARLOS ANTONIO LÓPEZ ESCUELA Y COLEGIO NACIONAL SAN JOSÉ OBRERO		
PROYECTO	SS.HH Tipo de 4,40 x 6,15	
Fachadas	escala 1 / 50	03

PLANTA de DESAGUE CLOACAL

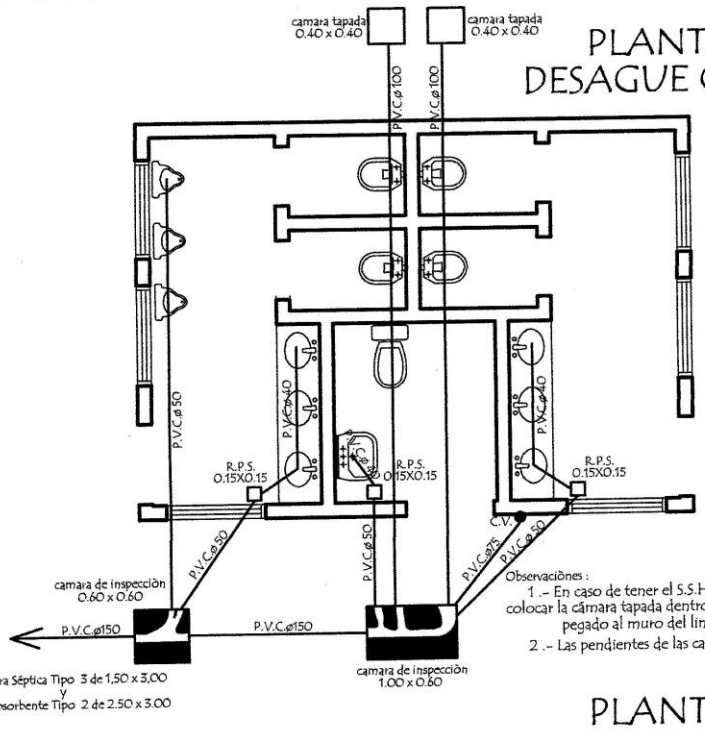

Observaciònes :

1 .- En caso de tener el S.S.H.H. en el lindero colocar la cámara tapada dentro del ultimo boxeS pegado al muro del lindero.

2 .- Las pendientes de las cañerias deberan ser del 0,5 %

PLANTA de AGUA CORRIENTE

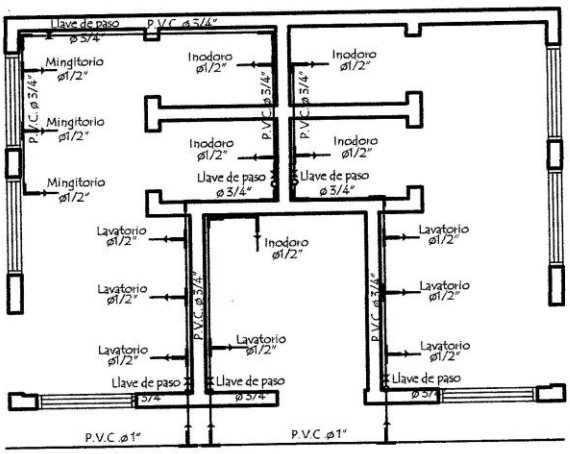

Arq. [illegible]
Reg. Prof. M.O. [illegible]

MUNICIPALIDAD DE CARLOS ANTONIO LÓPEZ ESCUELA Y COLEGIO NACIONAL SAN JOSÉ OBRERO		
PROYECTO	SS.HH Tipo de 4,40 x 6,15	
Planta de Desague y Agua Corriente escala 1 / 50	04	

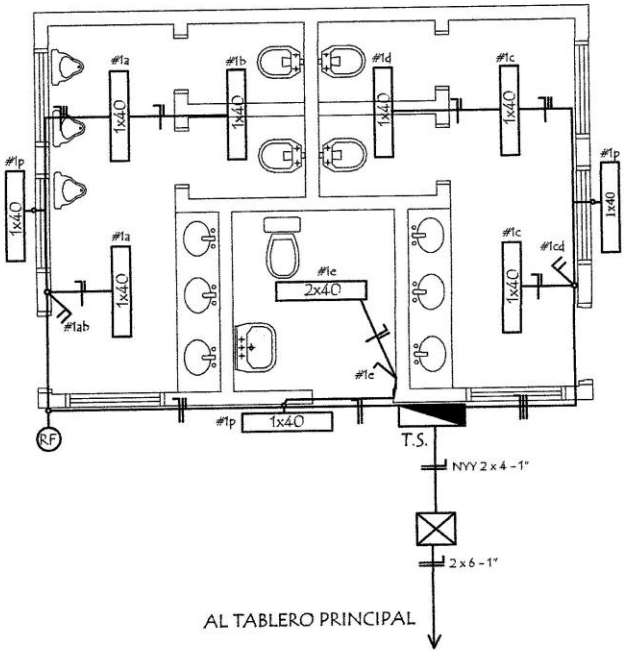

ESQUEMA DEL TS
AL TABLERO GENERAL

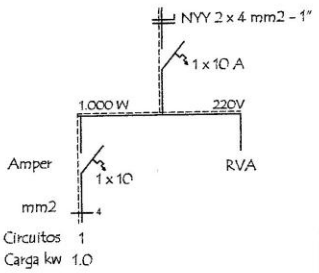

DETALLE DE CARGA T.S.

Circuitos	Fluorescentes 1x40w	Tomas Watt	Otras cargas	TOTAL	
#1	10 x 100			1.000	
TOTAL					1.000 W

Reg. Prof.

MUNICIPALIDAD DE CARLOS ANTONIO LÓPEZ

ESCUELA Y COLEGIO NACIONAL SAN JOSÉ OBRERO

PROYECTO	SS.HH Tipo de 4,40 x 6,15	
Instalaciòn Elèctrica	escala 1 / 50	05

Detalle de Ventana Balancin

ventana balancin tipo (d)

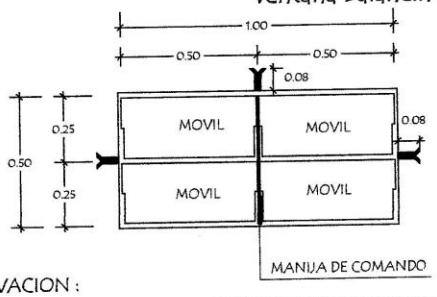

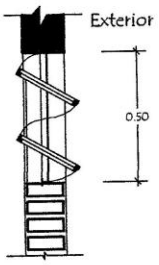

OBSERVACION :

NO DEBE TENER TERMINACIONES EN PUNTAS O CORTANTES

Detalle de Tirante de H° A° de 2" x 5"

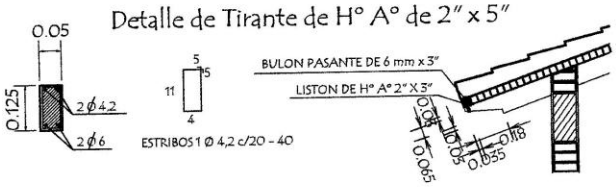

Detalle de Corte de Cimentaciòn

Para paredes de 0,15

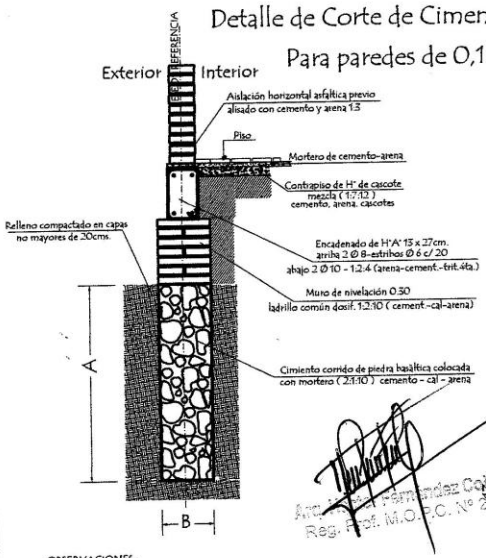

Detalle Encadenado de H° A° de 13 x 27

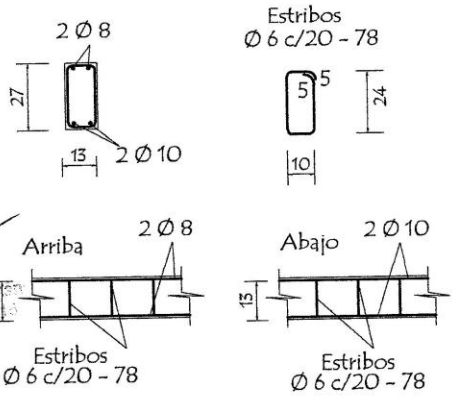

OBSERVACIONES :

1.- LA ALTURA DEL MURO DE NIVELACIÓN SERA VARIABLE EN TODOS LOS CASOS DEPENDIENDO DE LA SITUACION DEL TERRENO

2.- CIMENTACION A = 1.00 o 0.50 mts. DEPENDIENDO DE LA UBICACIÓN
B = 0.50 o 0.30 mts. DEPENDIENDO DE LA UBICACIÓN

Arq. Raul Fernández Coello
Reg. Prof. M.O.P.C. Nº 2113

MUNICIPALIDAD DE CARLOS ANTONIO LÓPEZ ESCUELA Y COLEGIO NACIONAL SAN JOSÉ OBRERO		
PROYECTO	SS.HH Tipo de 4,40 x 6,15	
Detalle Varios	sin escala	06

Detalle de Camara Sèptica

Planta

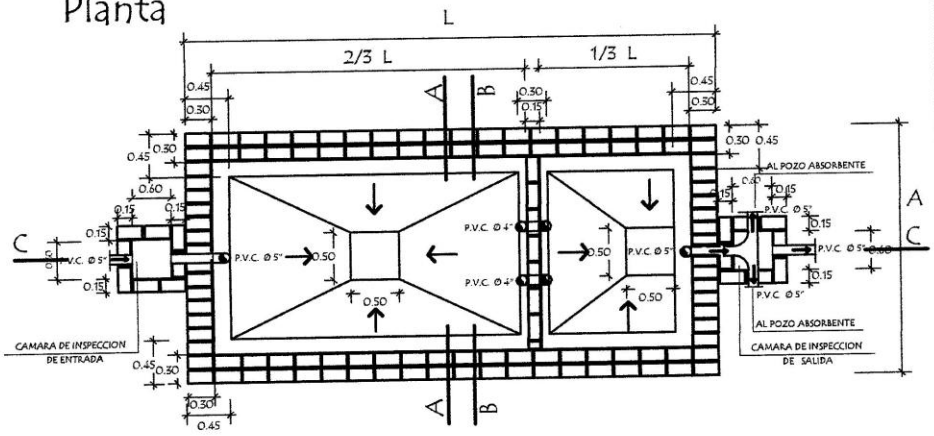

Corte CC

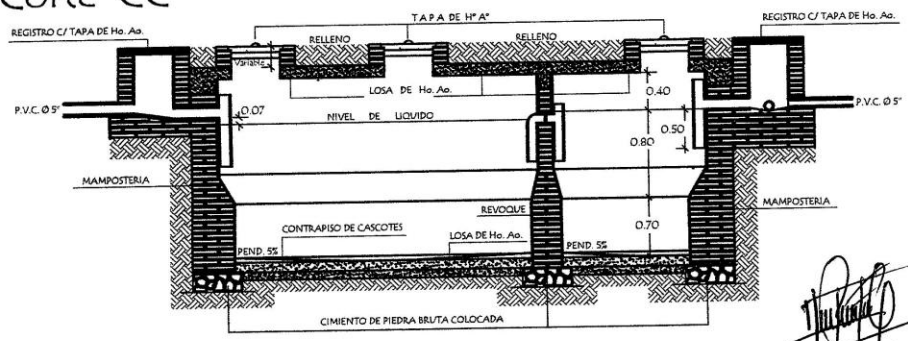

Arq. Héctor Fernández Colmán
Reg. Prof. M.O.P.C. Nº 2115

CAMARA SEPTICA MEDIDAS		
TIPO	L	A
1	6.00 mts.	3.00 mts.
2	5.00 mts.	2.00 mts.
3	3.00 mts.	1.50 mts.

REVOQUES INTERNO DE CAMARA		
1 CAPA	1:1/2:4 (CEMENTO,CAL, ARENA)	ESP. 1cm.
2 CAPA	1:2 (CEMENTO,ARENA)	ESP. 0.8cm.
3 CAPA	1 (CEMENTO)	ESP. 0.2cm.

MUNICIPALIDAD DE CARLOS ANTONIO LÓPEZ

ESCUELA Y COLEGIO NACIONAL SAN JOSÉ OBRERO

PROYECTO	SS.HH Tipo de 4,40 x 6,15	
Detalle de Camara Sèptica	sin escala	07

Detalle de Camara Sèptica

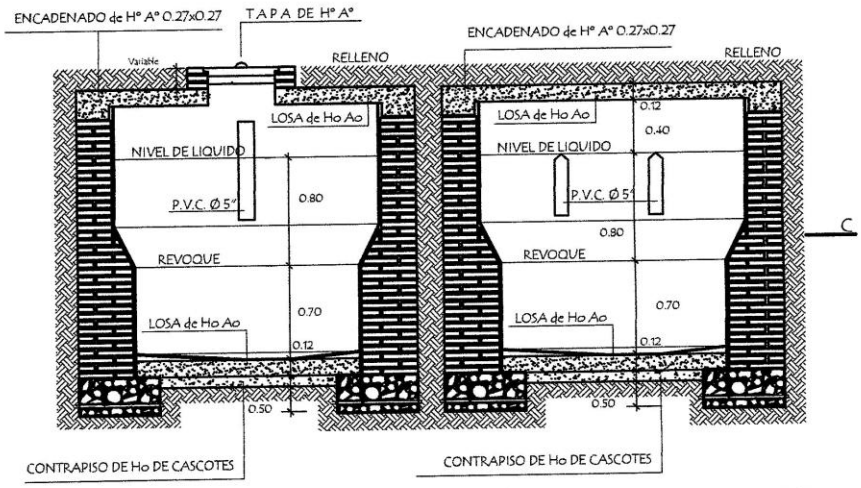

Corte AA

Corte BB

Detalle de losa tapa de camara sèptica

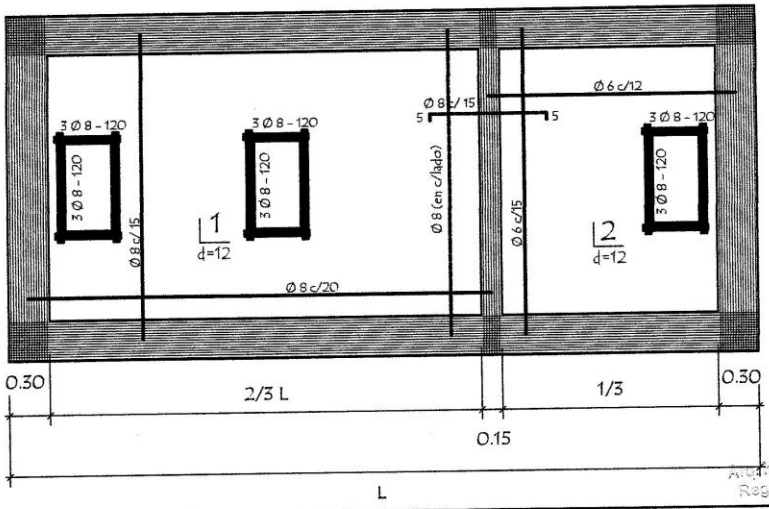

Arq. Héctor Fernández Col
Reg. Prof. M.O.P.C. Nº 2

MUNICIPALIDAD DE CARLOS ANTONIO LÓPEZ

ESCUELA Y COLEGIO NACIONAL SAN JOSÉ OBRERO

PROYECTO	SS.HH Tipo de 4,40 x 6,15	
Detalle de Camara Sèptica	sin escala	08

Detalle de losa tapa del pozo absorbente

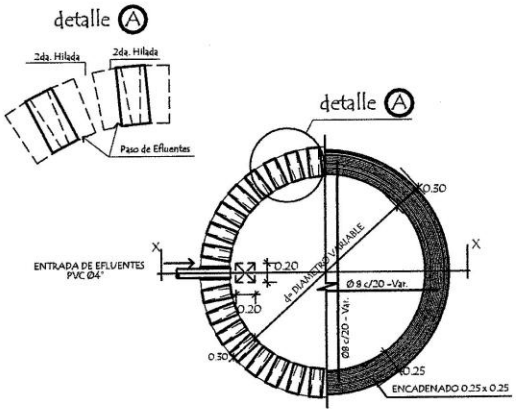

corte xx

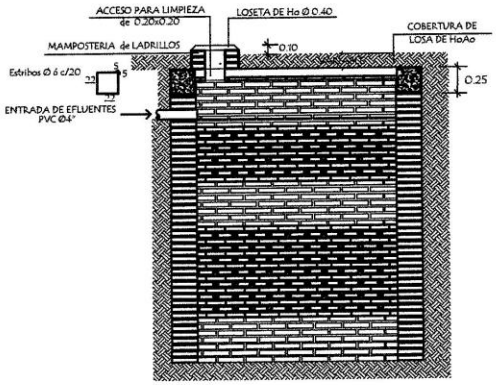

POZO ABSORBENTE MEDIDAS		
TIPO	d	h
1	2.00mts.	2.50mts.
2	2.50mts.	3.00mts.
3	3.00mts.	3.00mts.

Arq. Héctor Fernández Palmieri
Reg. Prof. M.O.P.C. N°

MUNICIPALIDAD DE CARLOS ANTONIO LÓPEZ

ESCUELA Y COLEGIO NACIONAL SAN JOSÉ OBRERO

PROYECTO	SS.HH Tipo de 4,40 x 6,15	
Detalle de Pozo Absorvente	sin escala	09

Puerta Placa de 0,60 x 1,50
Tipo Vaiven revestido en formica (boxes en baño)

Alzado
Vista exterior

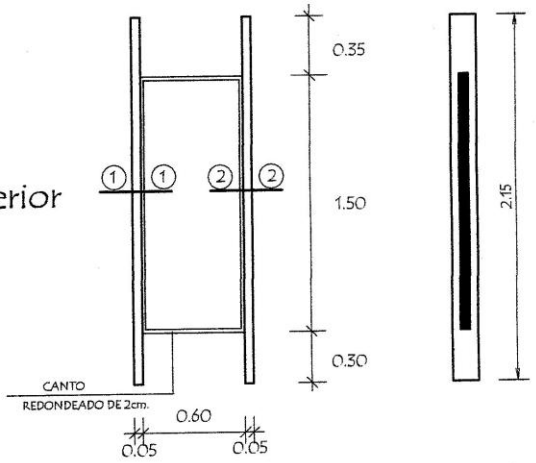

Planta

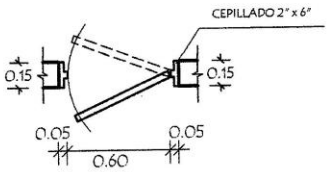

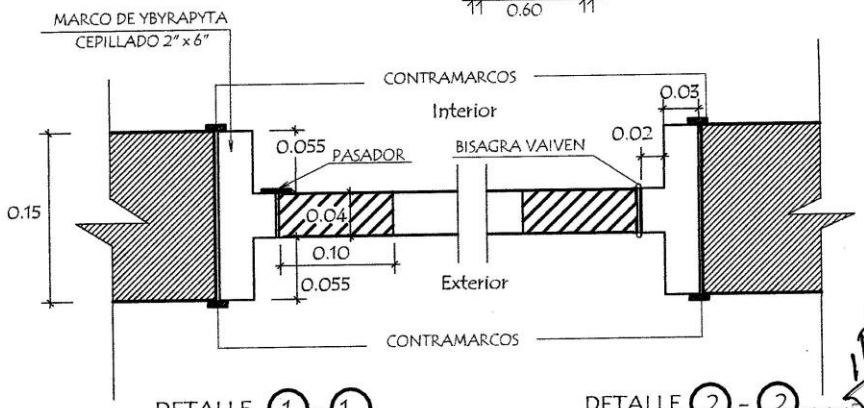

DETALLE 1 - 1

DETALLE 2 - 2

Arq. Héctor F. Fernández Bajac
Reg. Prof. M.O.P.C. N° 2118

MUNICIPALIDAD DE CARLOS ANTONIO LÓPEZ ESCUELA Y COLEGIO NACIONAL SAN JOSÉ OBRERO		
PROYECTO	SS.HH Tipo de 4,40 x 6,15	
Detalle de Puerta en Boxes sin escala		10

Puerta Tablero de 0,80 x 2,10

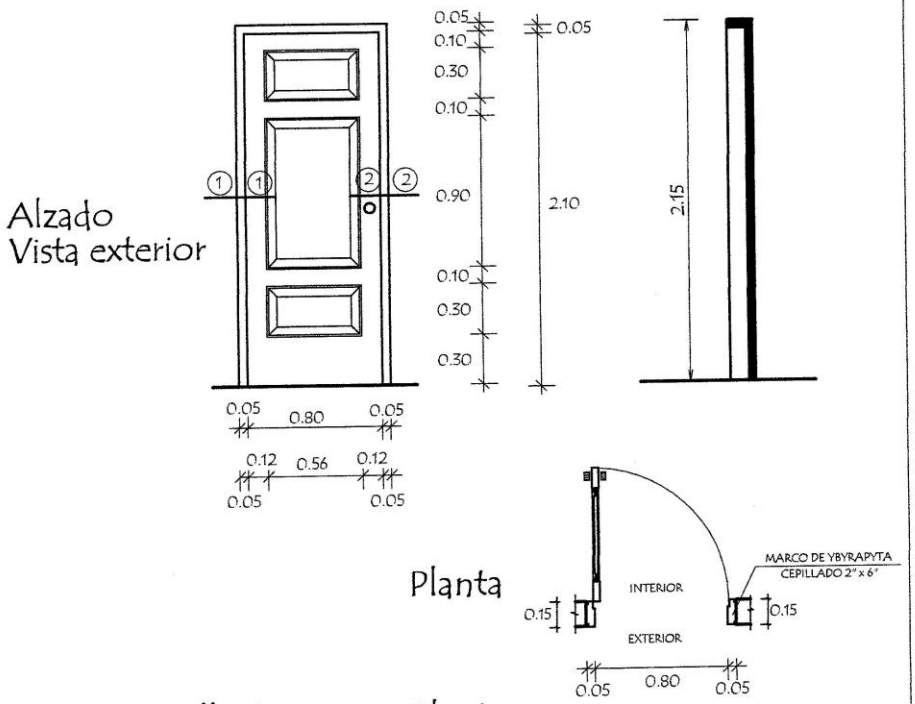

Detalle de Corte - Planta

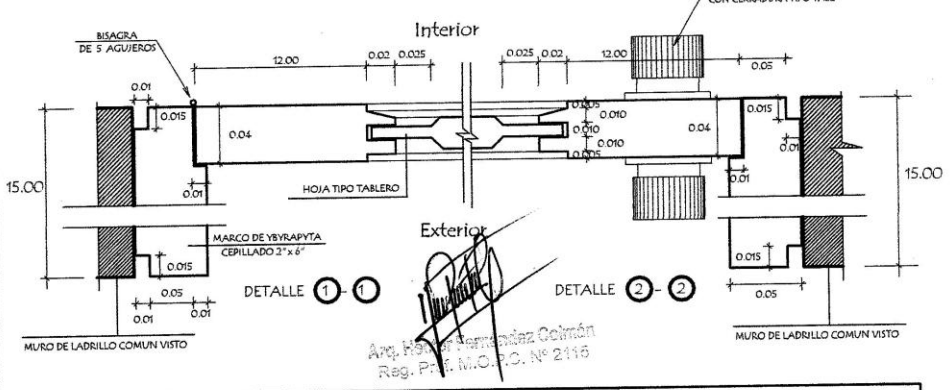

Arq. Héctor Fernández Colmón
Reg. Prof. M.O.P.C. Nº 2115

MUNICIPALIDAD DE CARLOS ANTONIO LÓPEZ ESCUELA Y COLEGIO NACIONAL SAN JOSÉ OBRERO		
PROYECTO	SS.HH Tipo de 4,40 x 6,15	
Detalle de Puerta Tablero de 0,80 x 2,10 sin escala	11	Itapua - Paraguay

Puerta Tablero de 0,90 x 2,10 tipo vaiven

Alzado
Vista exterior

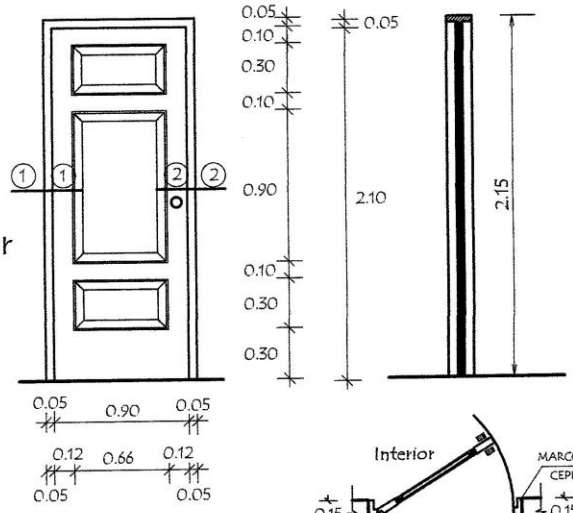

Planta

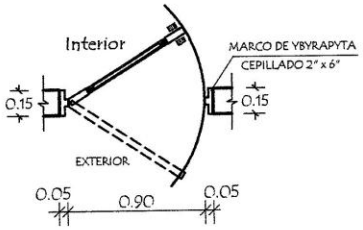

Detalle de Corte - Planta

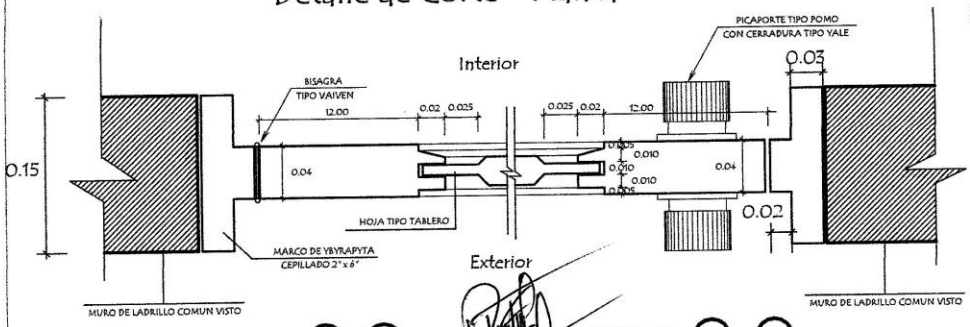

DETALLE 1 - 1

DETALLE 2 - 2

Arq. Víctor Fernández Ortiz
Reg. Prof. M.O.P.C. Nº 2116

MUNICIPALIDAD DE CARLOS ANTONIO LÓPEZ

ESCUELA Y COLEGIO NACIONAL SAN JOSÉ OBRERO

PROYECTO	SS.HH Tipo de 4,40 x 6,15	
Detalle de Puerta Tablero de 0,90 x 2,10 sin escala		12