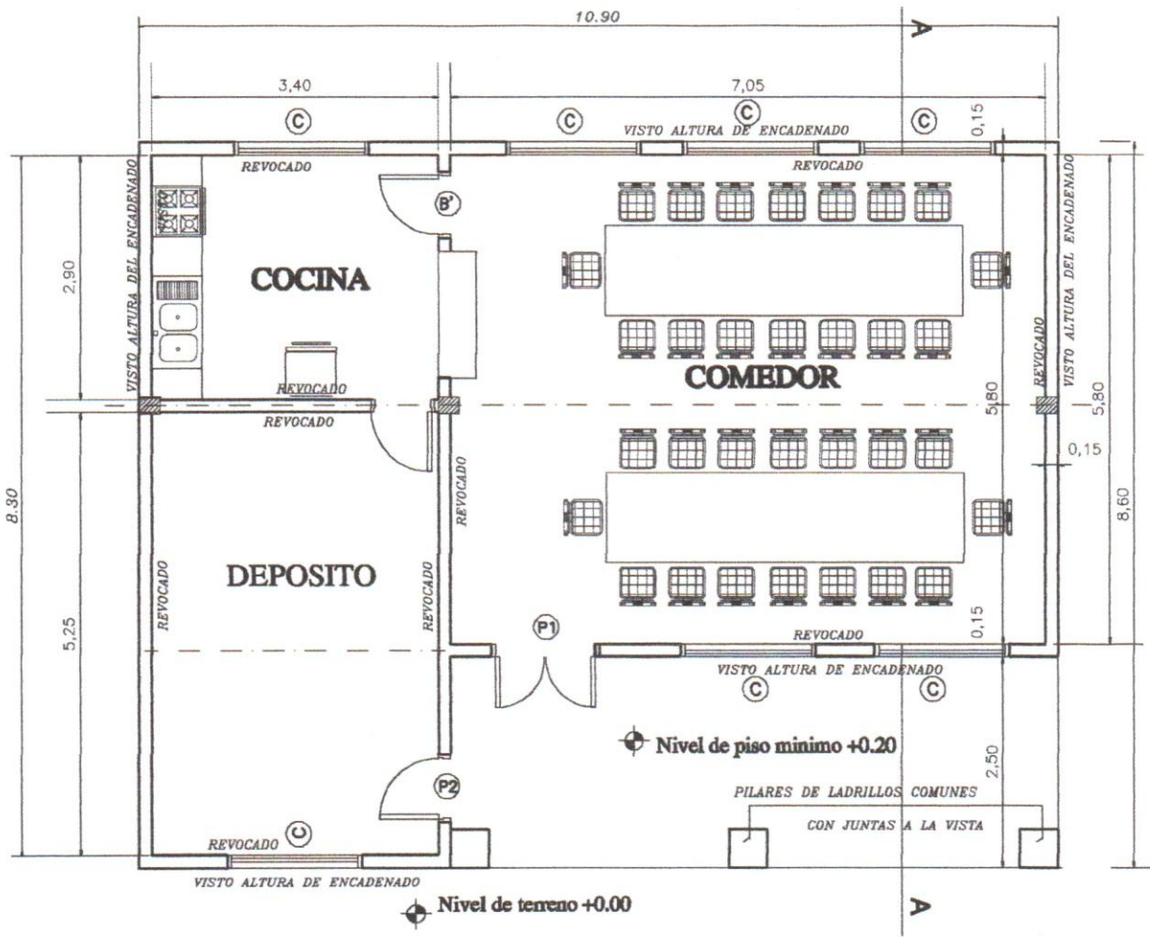

PLANTA ---------- ESC. 1/75

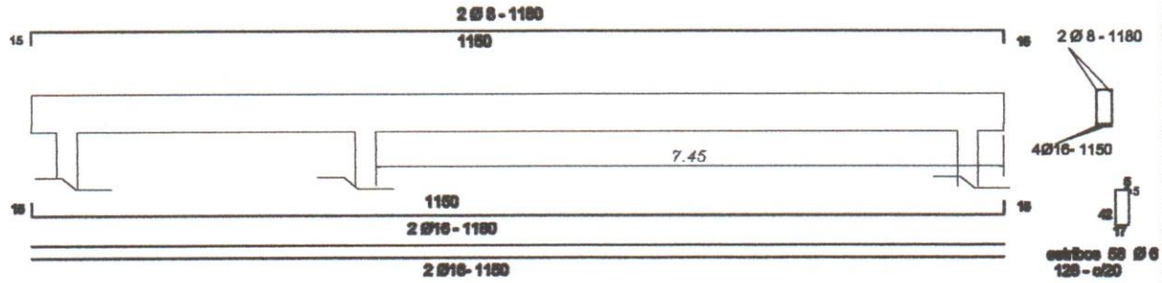

Ing. Oscar T. Benitez D.
Reg. Nº 2.334

Viga de H°A° 0.20x0.45

MINISTERIO DE EDUCACION Y CULTURA

DIRECCIÓN DE INFRAESTRUCTURA

Proyecto	COMEDOR TIPO 1	1
PLANTA ARQUITECTONICA	Esc. 1/75	

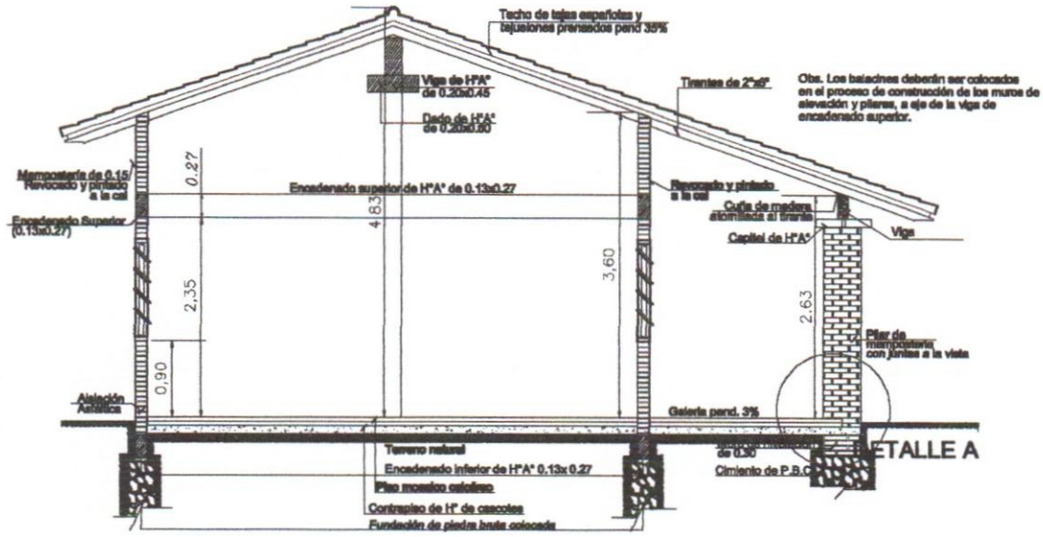

CORTE A - A

Esc. 1/75

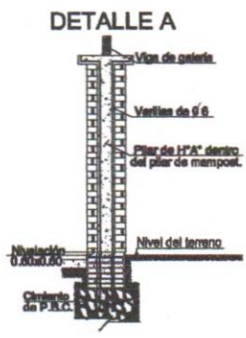

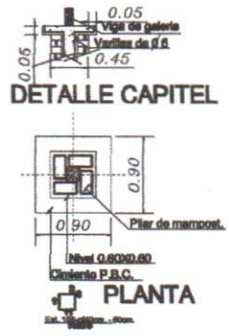

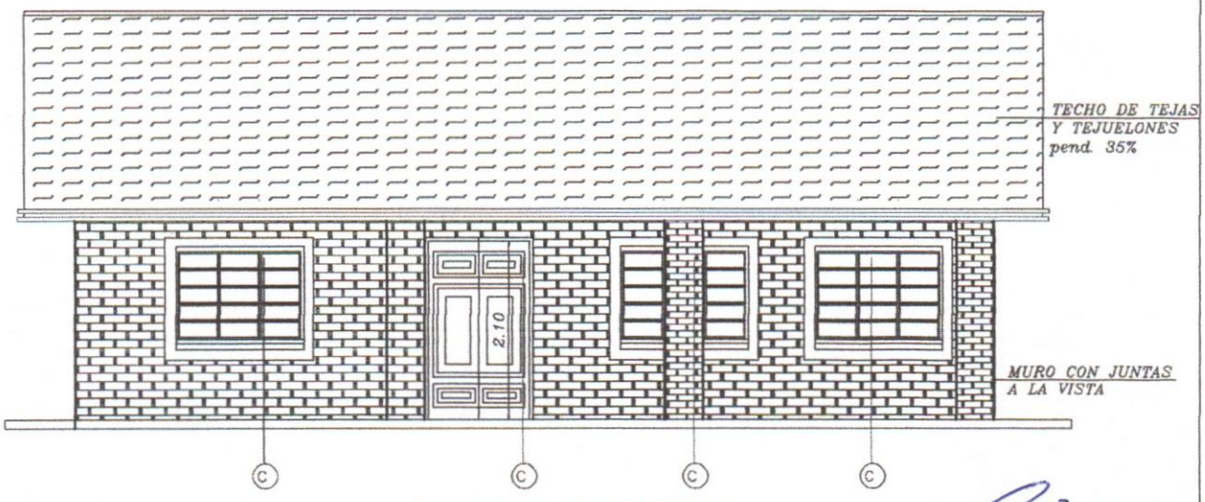

FACHADA PRINCIPAL

Ing. Oscar T. Benitez D.
Reg. N° 2.334

MINISTERIO DE EDUCACION Y CULTURA

DIRECCIÓN DE INFRAESTRUCTURA

Proyecto	**COMEDOR TIPO 1**	**2**
	CORTE Y FACHADA Esc. 1/75	

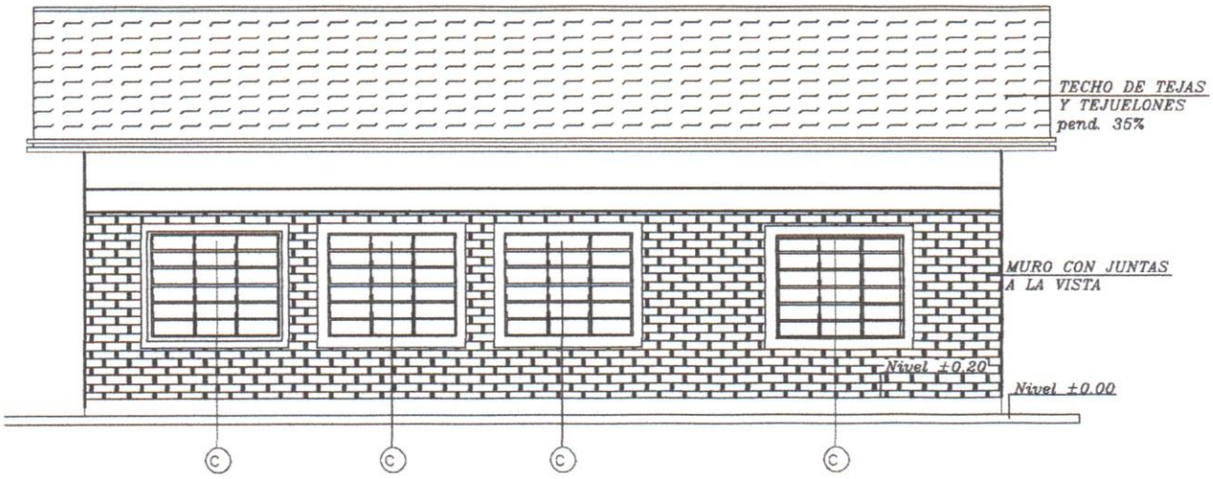

FACHADA POSTERIOR

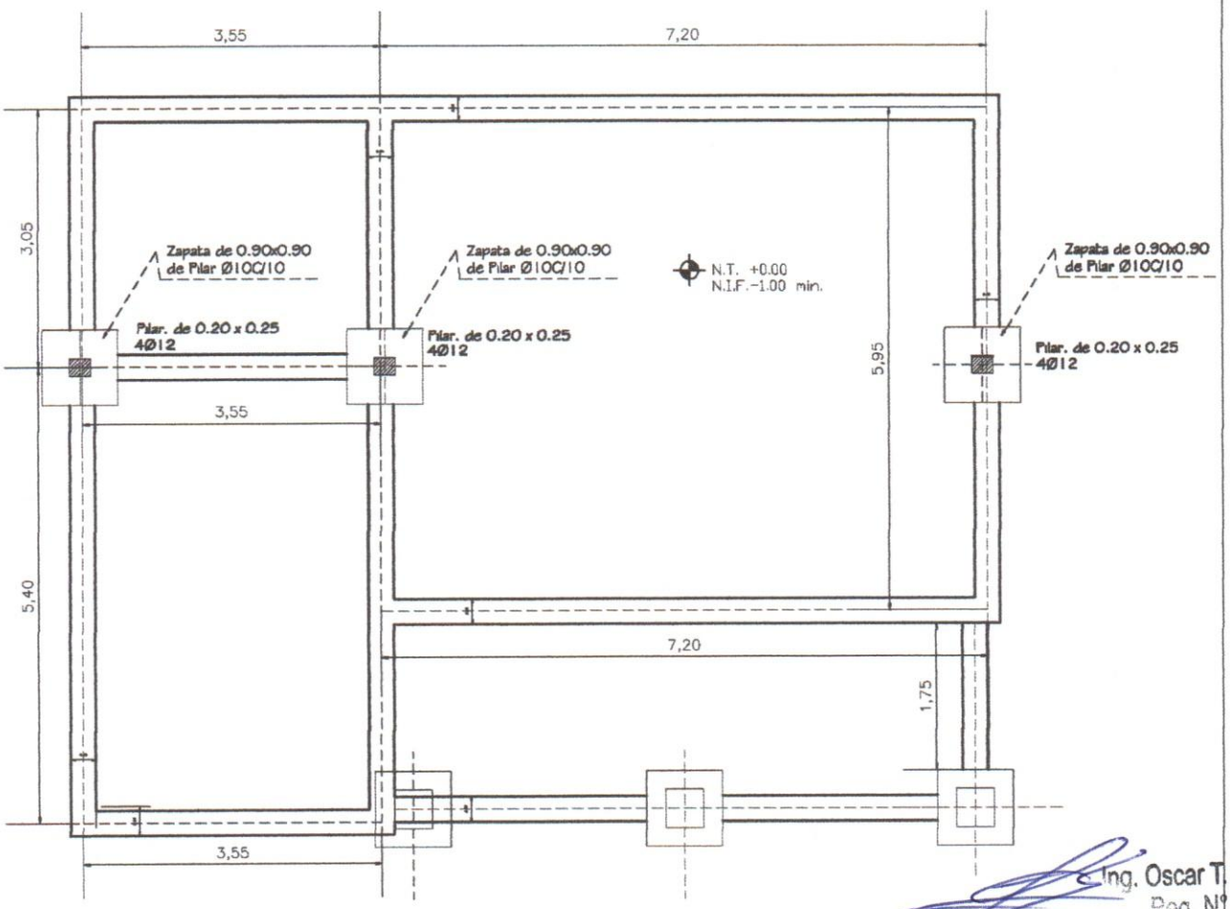

Ing. Oscar T. Benitez D.
Reg. N° 2.334

PLANTA DE CIMENTACIÓN

MINISTERIO DE EDUCACION Y CULTURA

DIRECCIÓN DE INFRAESTRUCTURA

Proyecto	COMEDOR Y COCINA - TIPO 1	3
FACHADA / PLANTA DE CIMENTACION	Esc. 1/75	

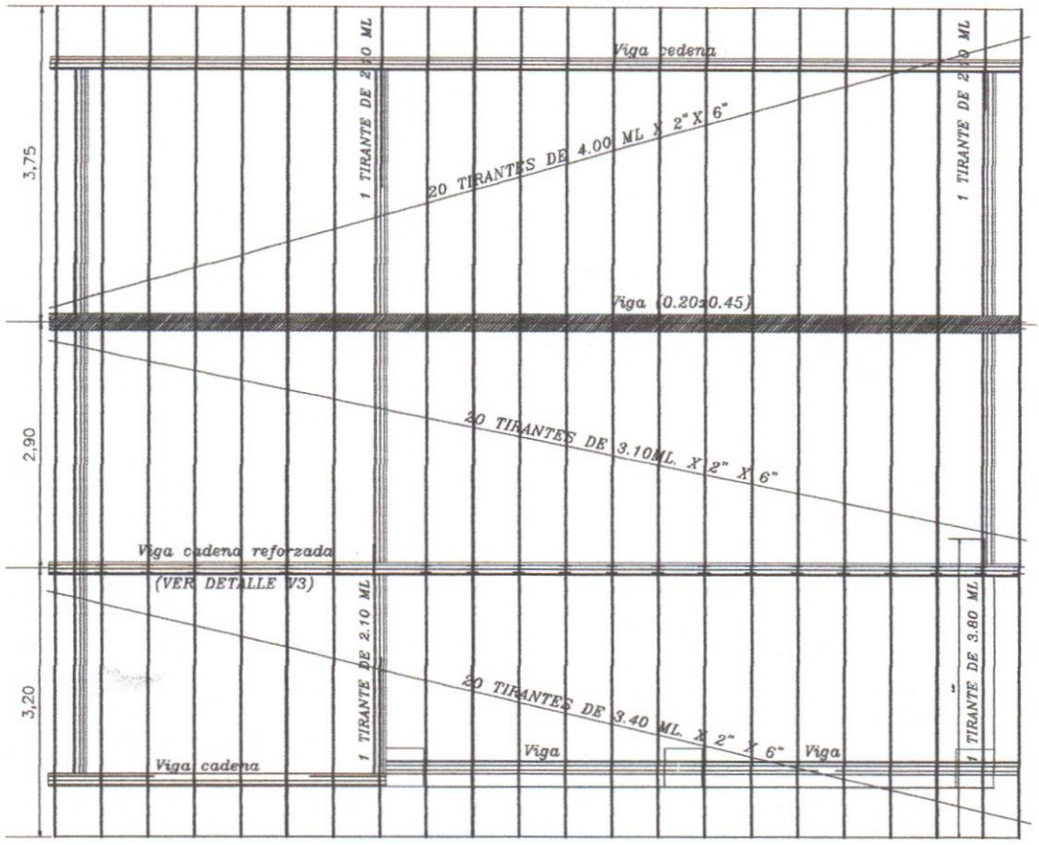

PLANTA ---------- ESC. 1/75

Obs.: Los aleros extremos del bloques serán de 0.40m. y los aleros longitudinales del bloque serán de 0.70m., contados del lado de la galeria apartir de la viga de apoyo del tirante, y en el opuesto apartir del muro.

V3 - (20X30)

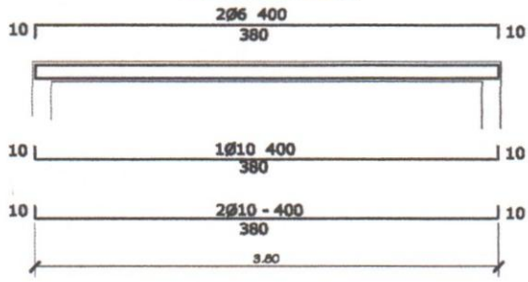

DETALLE DE VIGA DEPÓSITO
ESC. 1/50

Ing. Oscar T. Benitez D.
Reg. N° 2.334

MINISTERIO DE EDUCACION Y CULTURA

DIRECCIÓN DE INFRAESTRUCTURA

Proyecto	**COMEDOR TIPO 1**	**4**
	PLANTA DE TECHO Esc. 1/75	

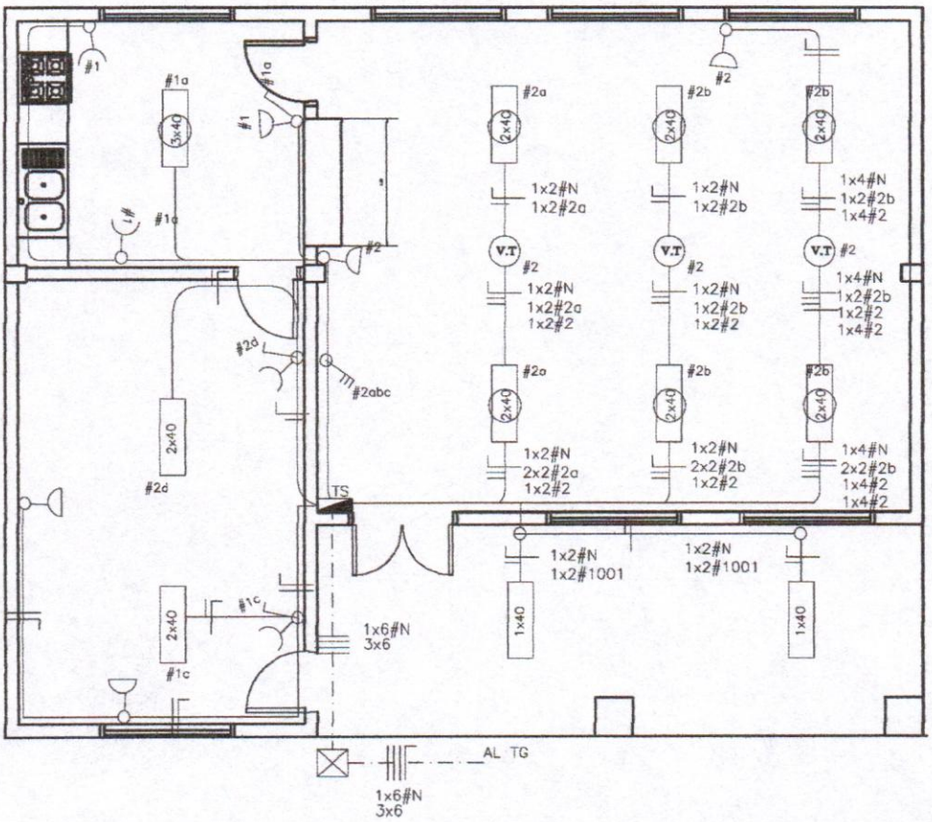

PLANTA ---------- ESC. 1/75

Ing. Oscar T. Benitez D.
Reg. N° 2.334

MINISTERIO DE EDUCACION Y CULTURA **DIRECCIÓN DE INFRAESTRUCTURA**		
Proyecto	**COMEDOR TIPO 1**	**5**
ESQUEMA I. ELECTRICA	**Esc. 1/75**	

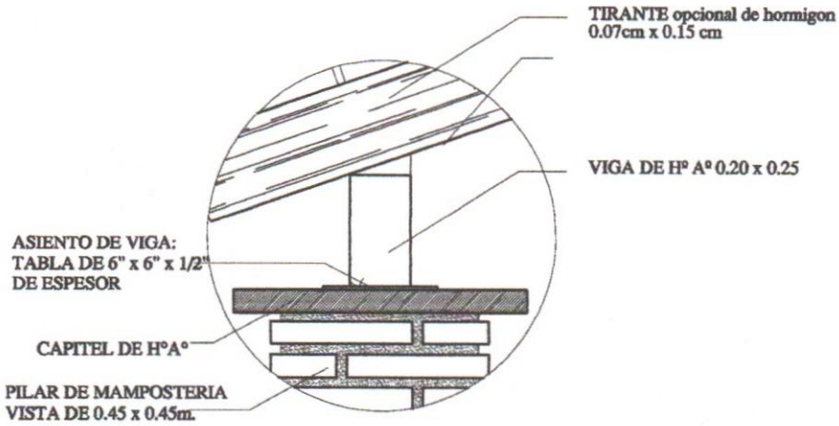

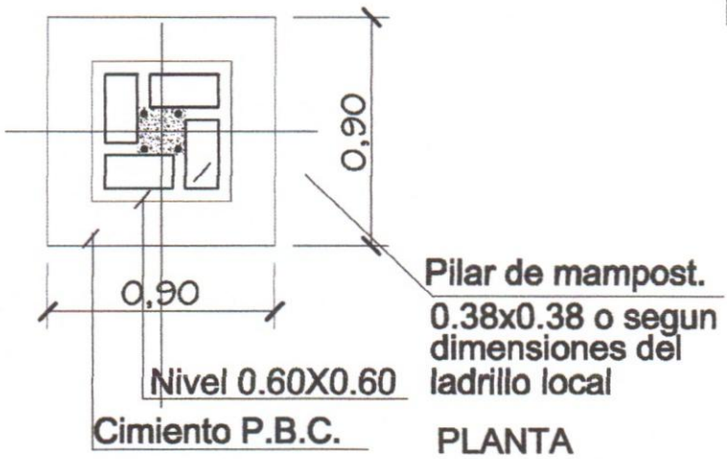

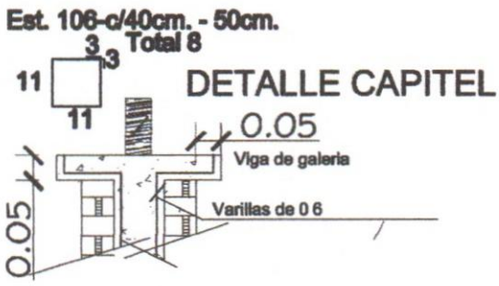

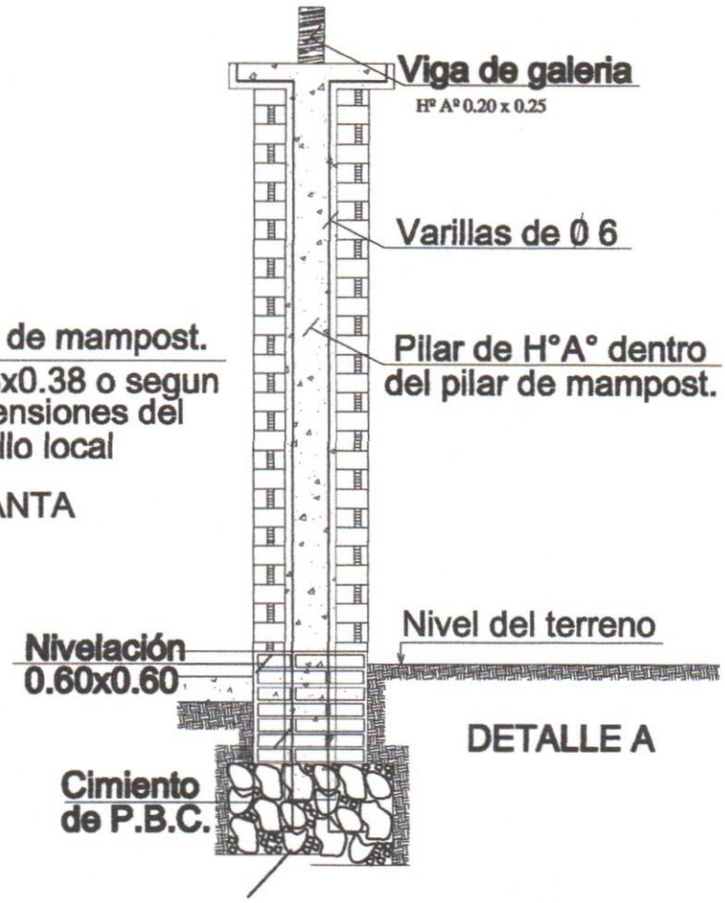

Ing. Oscar T. Benitez D.
Reg. N° 2.334

MINISTERIO DE EDUCACION Y CULTURA

DIRECCION DE INFRAESTRUCTURA

Proyecto	COMEDOR TIPO 1	06
	DETALLE DE PILARE EN GALERIA esc. 1/25	

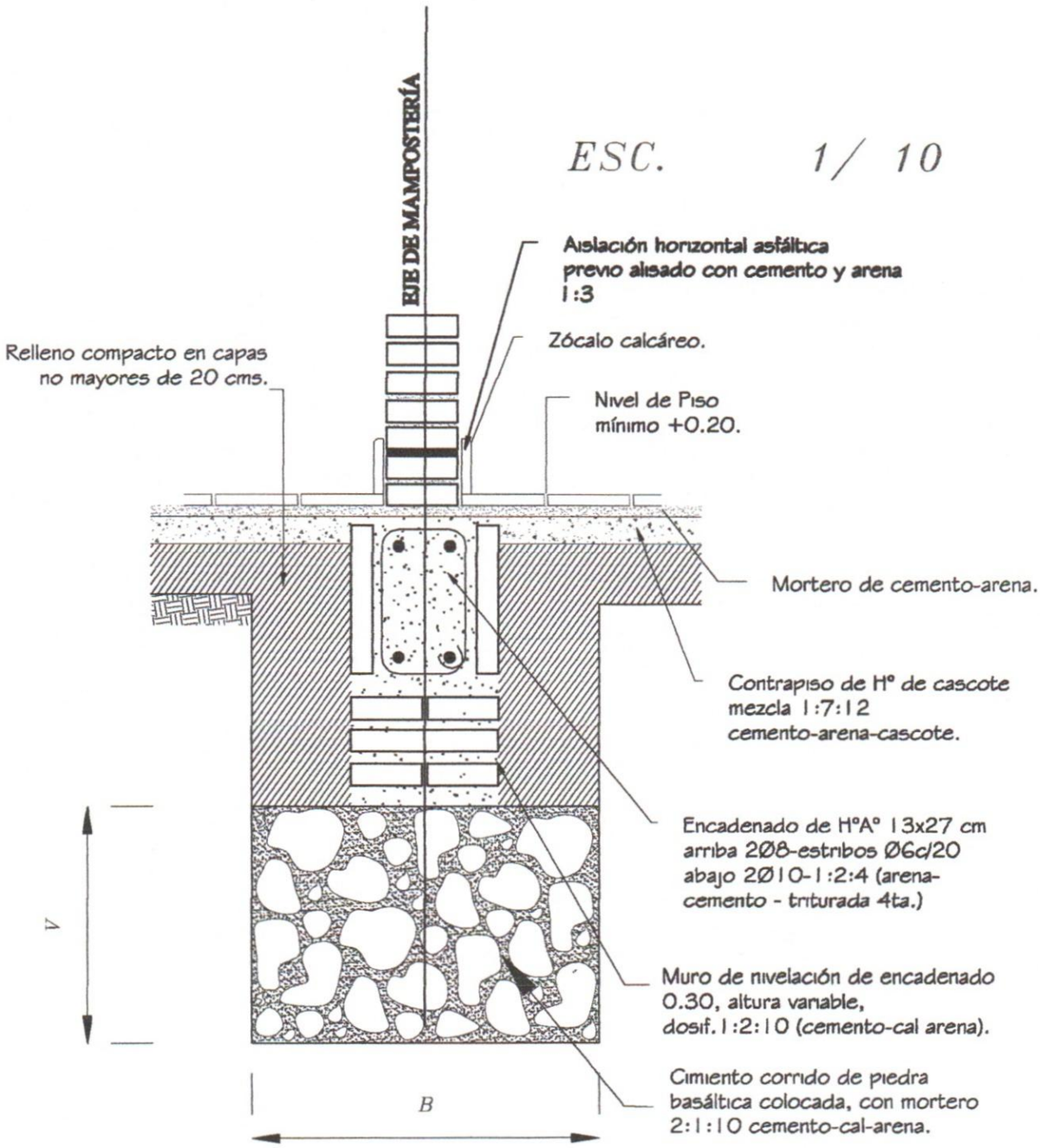

Obs.:
V = variable
B = ancho de cimentación

Ing. Oscar T. Benitez D.
Reg. Nº 2.334

MINISTERIO DE EDUCACION Y CULTURA

DIRECCION DE INFRAESTRUCTURA

Proyecto	COMEDOR TIPO 1	7
	DETALLE DE CIMIENTO DE PBC esc. 1/10	

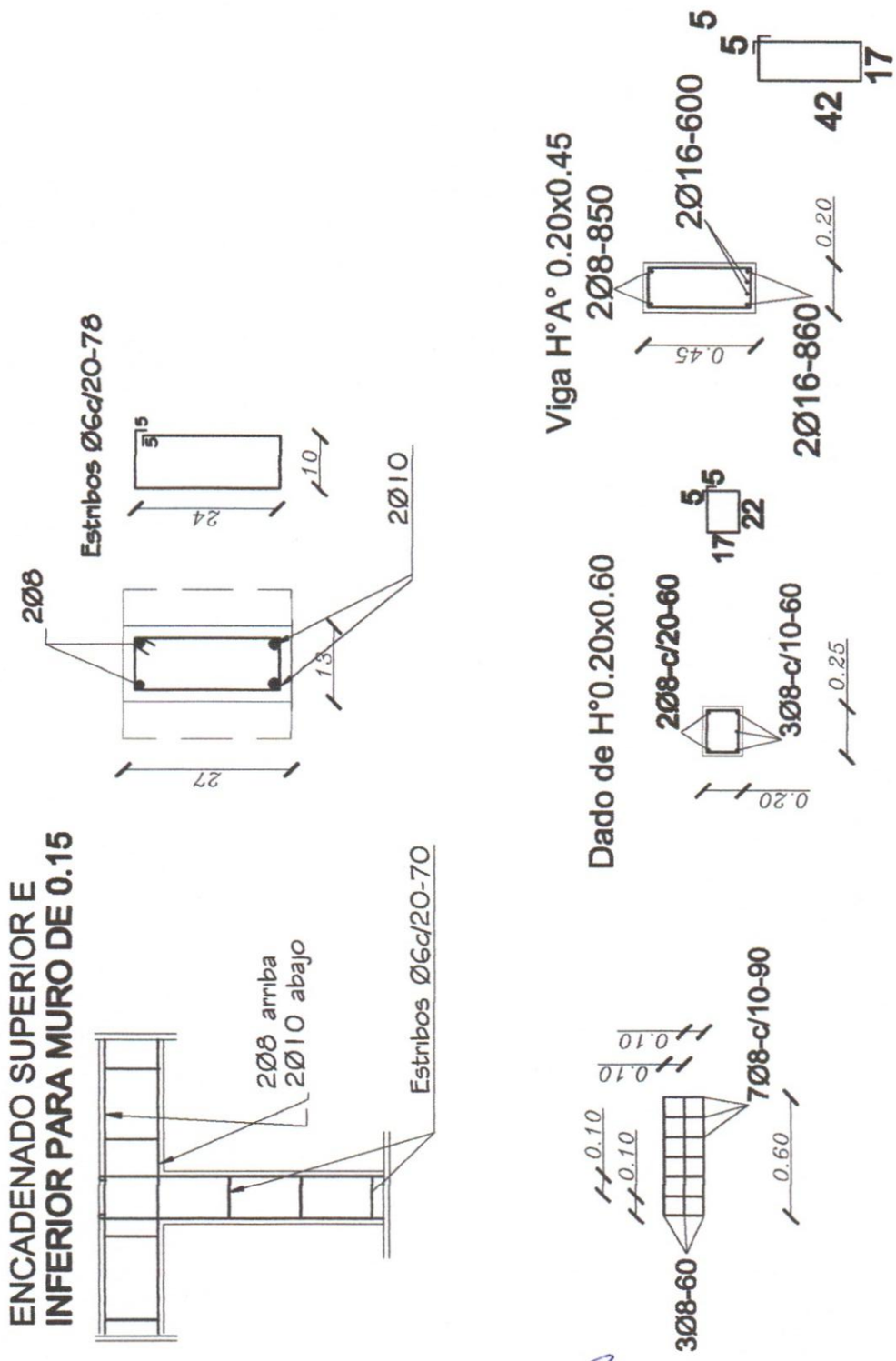

Ing. Oscar T. Benitez D
Reg. N° 2.334

MINISTERIO DE EDUCACION Y CULTURA

DIRECCIÓN DE INFRAESTRUCTURA

Proyecto	COMEDOR TIPO 1	8
DETALLE DE ENCADENADOS SUPERIOR E INFERIOR	esc. 1/10	

ventana balancin tipo (c)

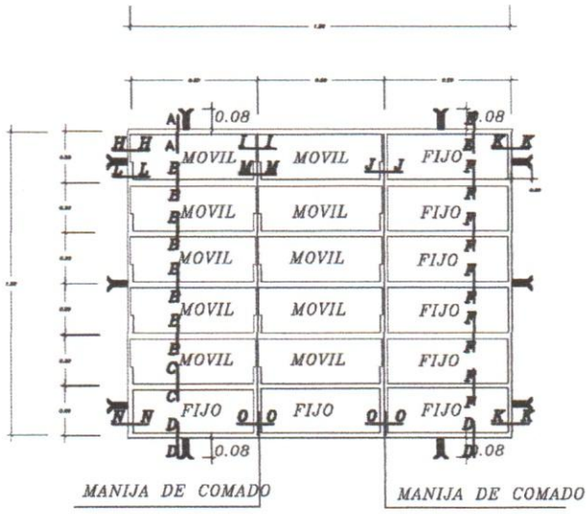

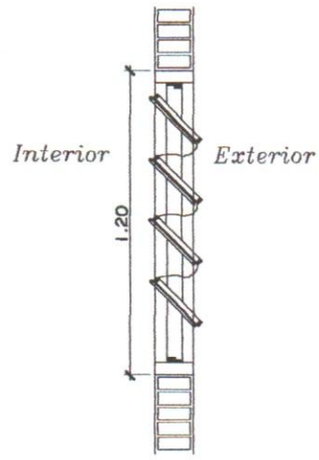

OBSERVACION :

NO DEBE TENER TERMINACIONES EN PUNTAS O CORTANTES

DETALLE DE BALANCINES

OBS.: COLOCAR LOS BALANCINES EN LA PARTE INTERNA DE LOS MUROS DE MAMPOSTERÍA, PARA EVITAR QUE LOS COMANDOS TOPEN CON LOS MISMOS.

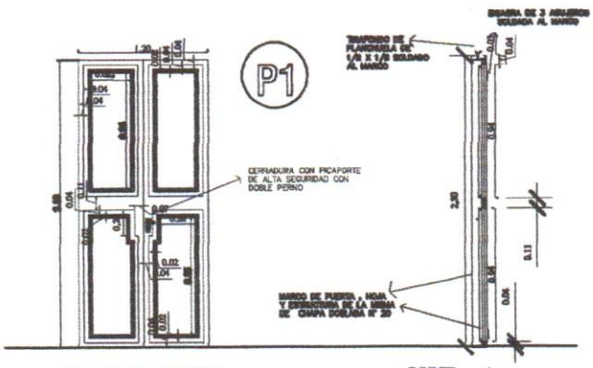

HOJA METÁLICA
1.20 x 2.10

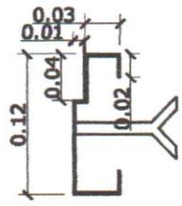

DETALLE DE MARCO

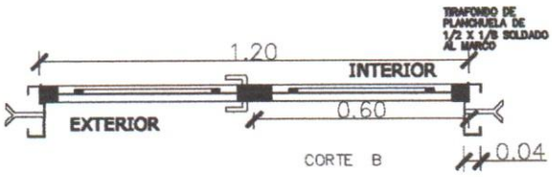

METALICA 2 HOJAS

DETALLE DE PUERTA DE ACCESO

Ing. Oscar T. Benitez D.
Reg. N° 2.334

MINISTERIO DE EDUCACION Y CULTURA

DIRECCION DE INFRAESTRUCTURA

Proyecto	**COMEDOR TIPO 1**	**9**
DETALLE DE ABERTURAS METÁLICAS	**Esc. 1/50.-**	

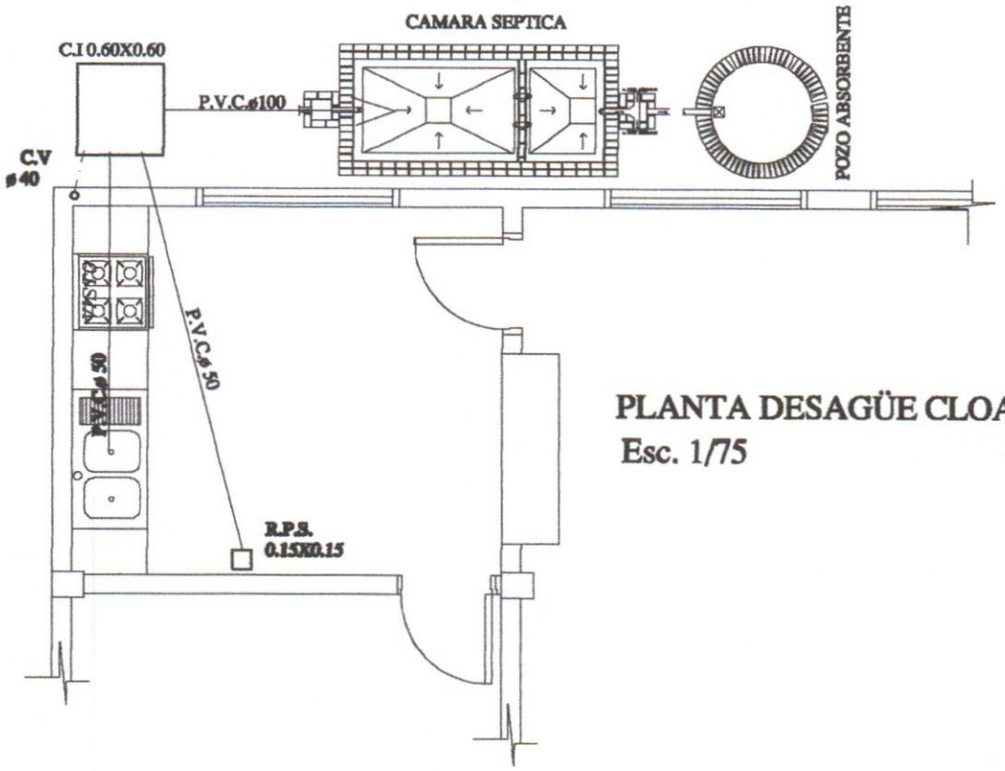

PLANTA DESAGÜE CLOACAL
Esc. 1/75

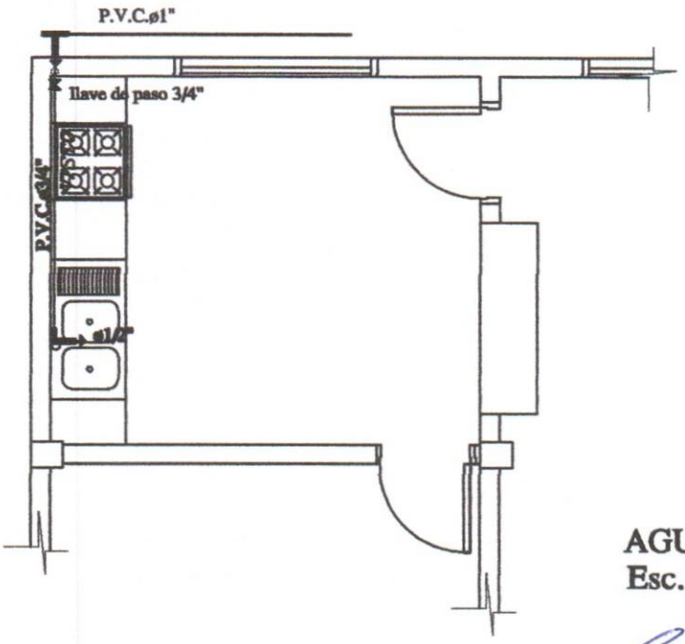

AGUA CORRIENTE
Esc. 1/75

Ing. Oscar T. Benitez D.
Reg. N° 2.334

MINISTERIO DE EDUCACION Y CULTURA

DIRECCIÓN DE INFRAESTRUCTURA

Proyecto	**COMEDOR TIPO 1**	**10**
	INSTALACIÓN CLOACAL Esc. 1/50	

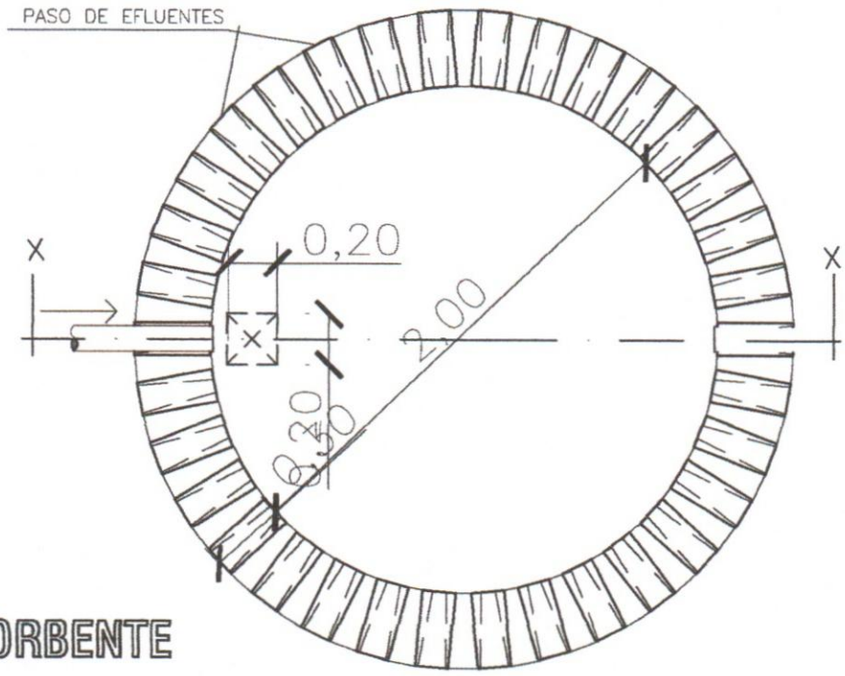

PLANTA POZO ABSORBENTE

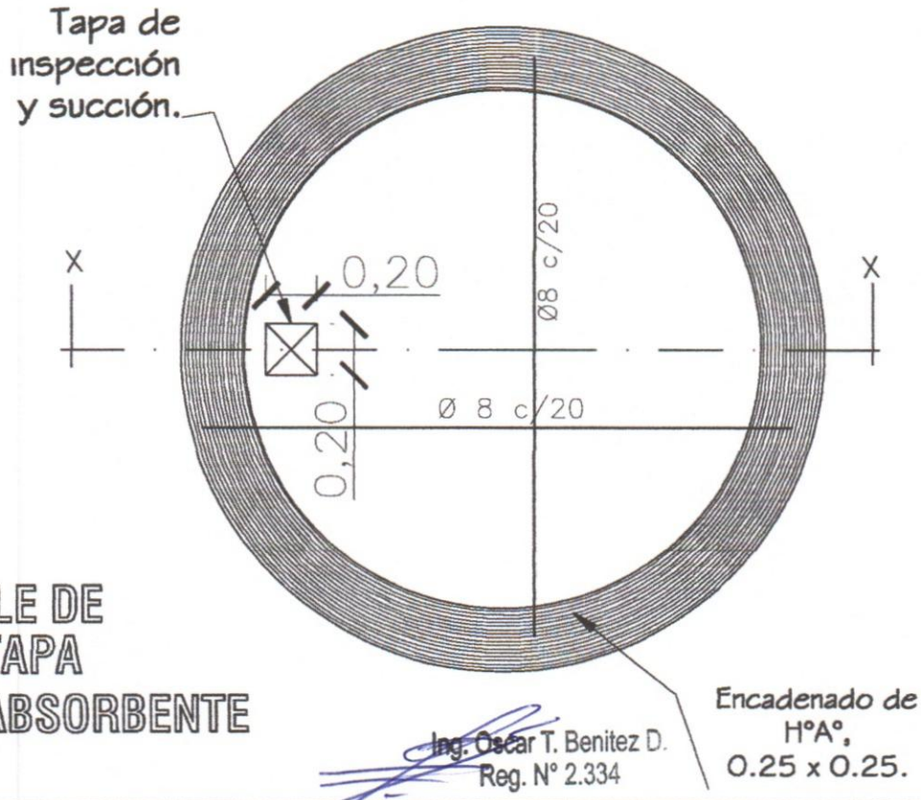

DETALLE DE LOSA TAPA POZO ABSORBENTE

Ing. Oscar T. Benitez D.
Reg. N° 2.334

MINISTERIO DE EDUCACION Y CULTURA **DIRECCION DE INFRAESTRUCTURA**		
	COMEDOR TIPO 1	**11**
DETALLE DE POZO CIEGO **Sin Escala**		

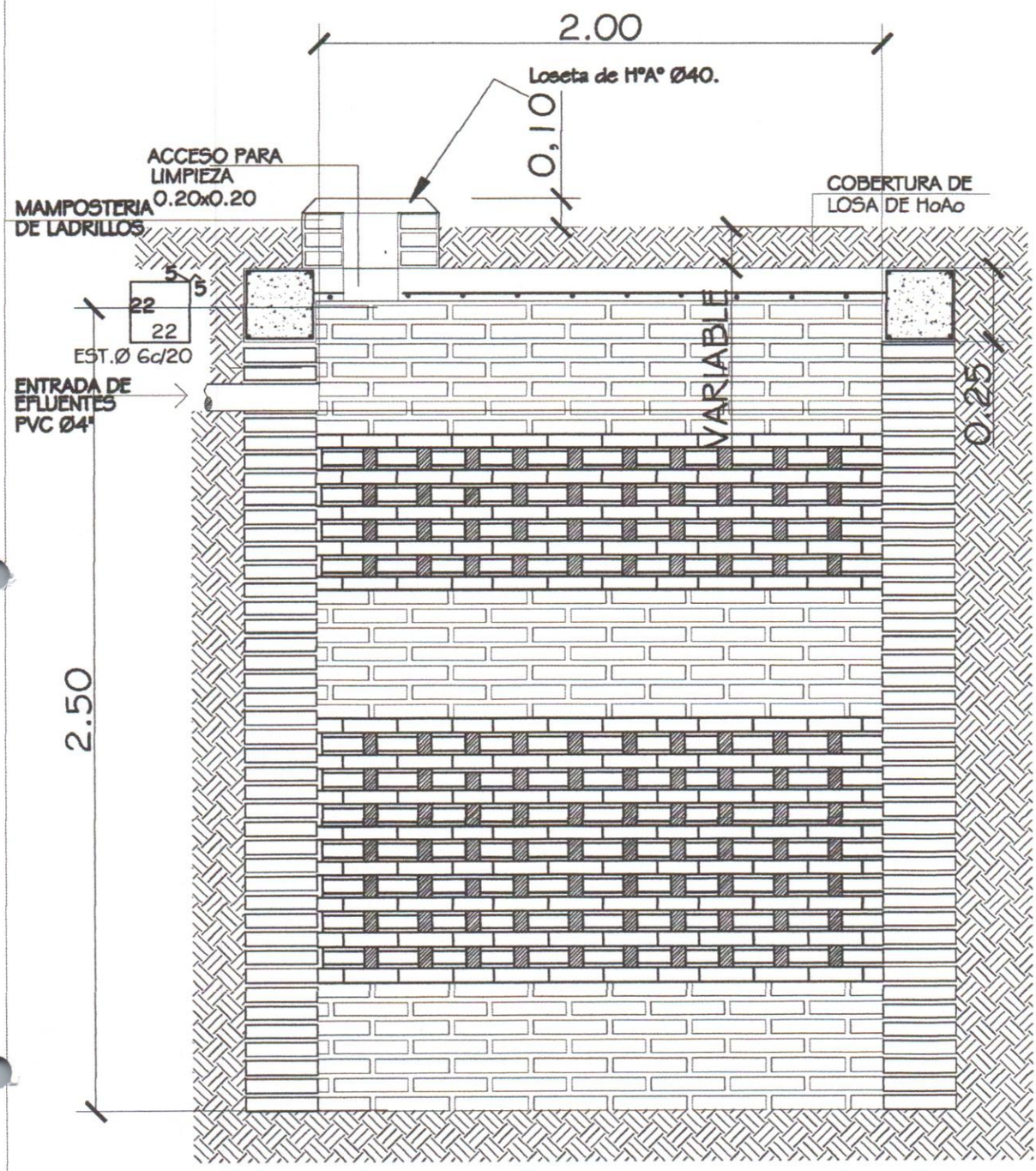

POZO ABSORBENTE

ESC. 1:20

CORTE X-X

ESC. 1:20

Ing. Oscar T. Benitez D.
Reg. N° 2.334

MINISTERIO DE EDUCACION Y CULTURA

DIRECCION DE INFRAESTRUCTURA

	COMEDOR TIPO 1	12
	DETALLE DE POZO CIEGO Esc. 1/20.-	

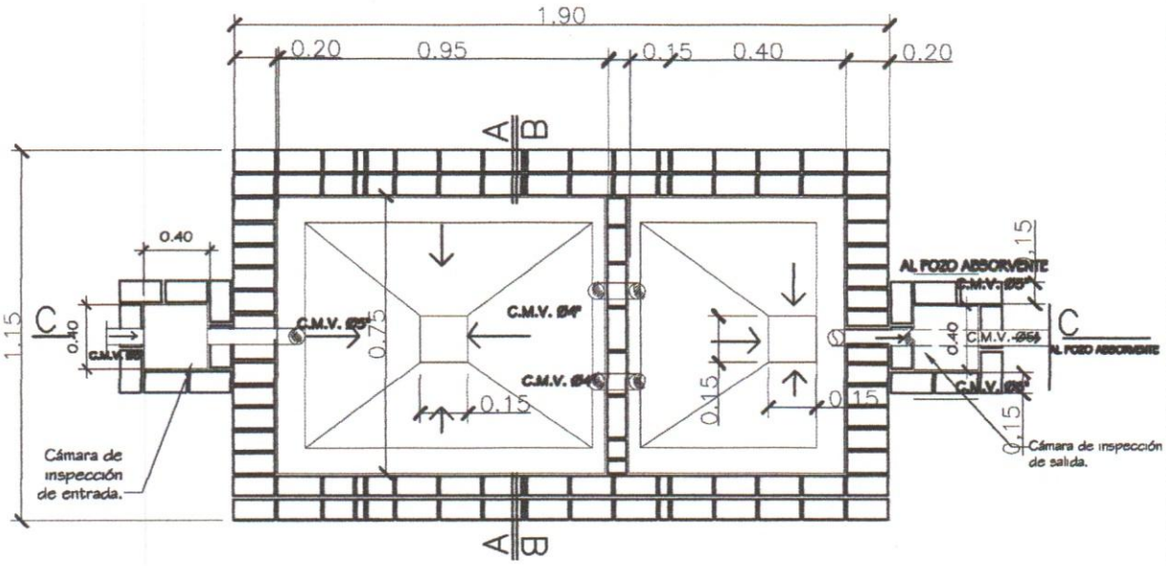

PLANTA CAMARA SEPTICA
Sin escala

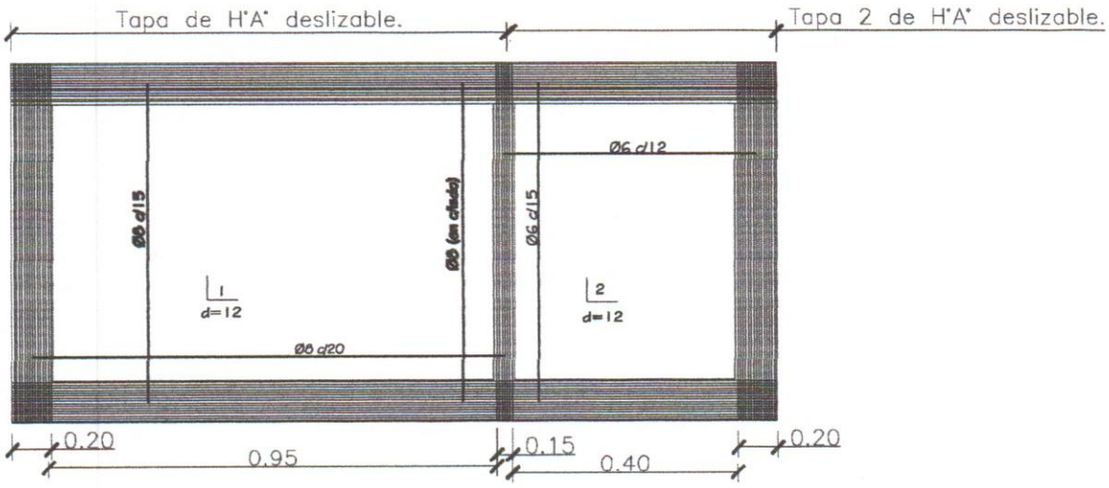

DETALLE DE LOSA TAPA CAMARA SEPTICA
Sin escala

Ing. Oscar T. Benitez D.
Reg. N° 2.334

MINISTERIO DE EDUCACION Y CULTURA
DIRECCION DE INFRAESTRUCTURA

Proyecto	COMEDOR TIPO 1	13
DETALLE DE CÁMARA SÉPTICA	Sin escala	

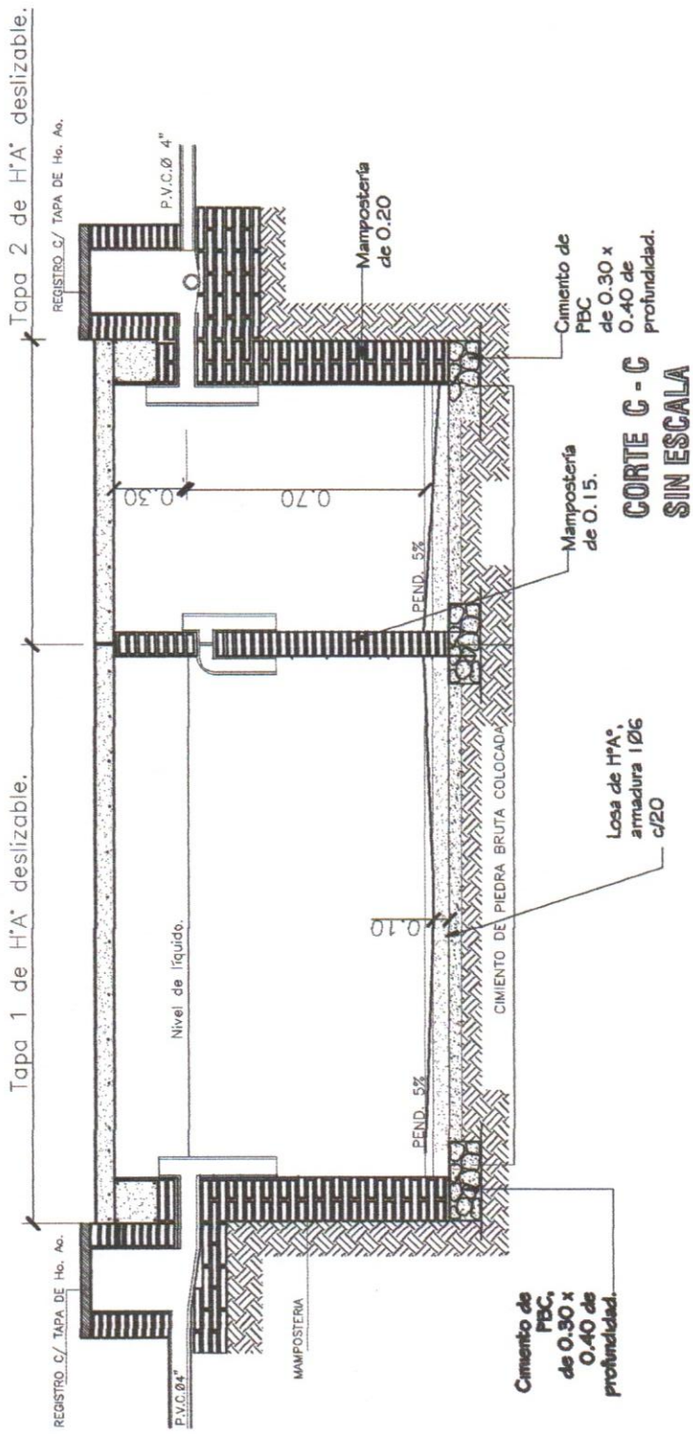

Ing. Oscar T. Benitez D.
Reg. N° 2.334

MINISTERIO DE EDUCACION Y CULTURA

DIRECCION DE INFRAESTRUCTURA

	COMEDOR TIPO 1	**14**
DETALLE DE CÁMARA SÉPTICA	**Sin escala**	