MUNICIPALIDAD
DE
GRAL. JOSÉ M. DELGADO

ESCUELA BÁSICA Nº 1582 PADRE HERMAN ENGELBERT PIEPPER

CONSTRUCCION DE CERCADO PERIMETRAL, ÁREA DE JUEGOS INFANTILES Y CANCHA DE FUTBOL.-

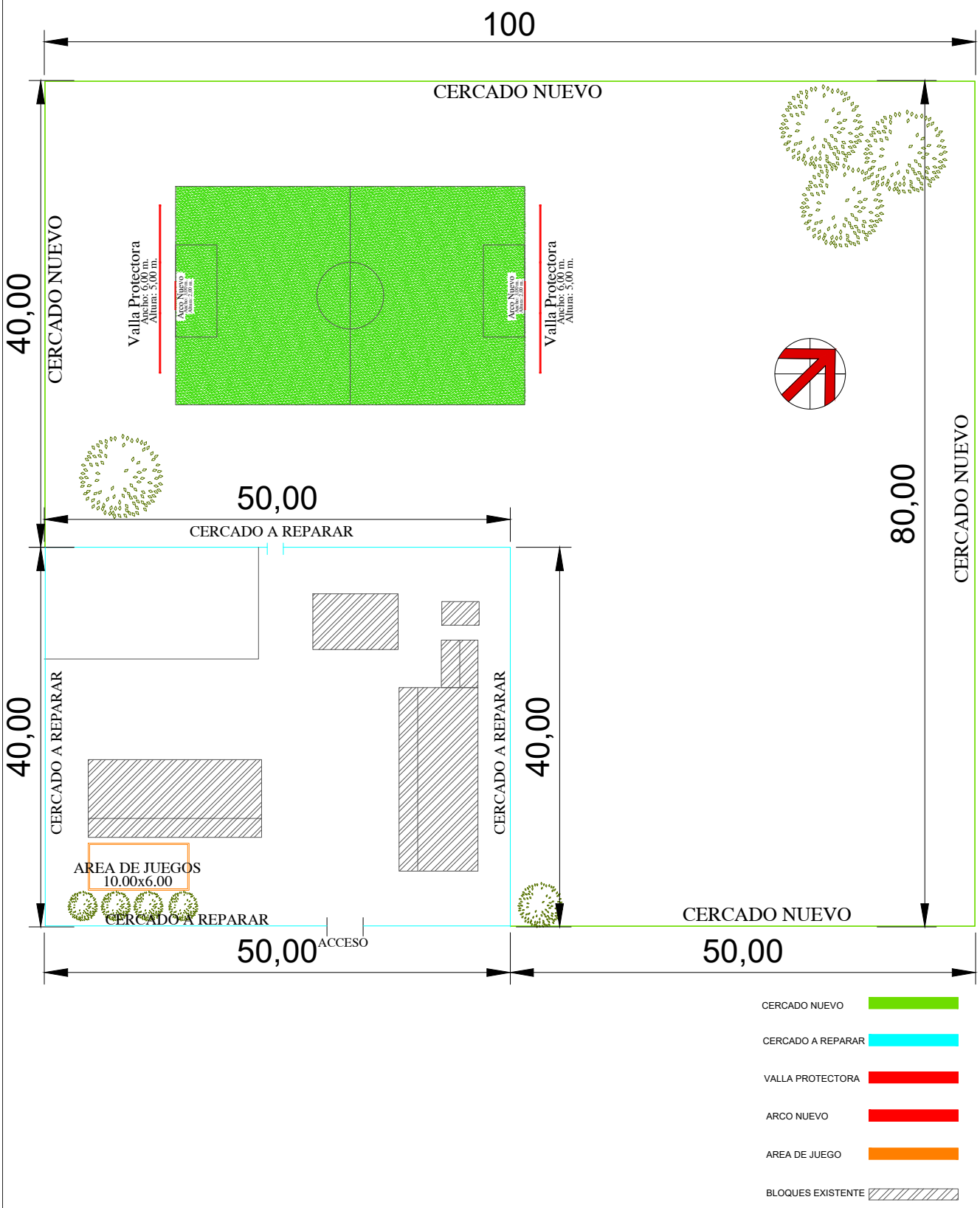

CERCADO NUEVO

CERCADO A REPARAR

VALLA PROTECTORA

ARCO NUEVO

AREA DE JUEGO

BLOQUES EXISTENTE

MUNICIPALIDAD DE GRAL. JOSÉ MARIA DELGADO - ITAPÚA

ESCUELA BÁSICA N° 1582 PADRE HERMAN ENGELBERT PIEPER

PLANTA DE UBICACIÓN

escala 1/500

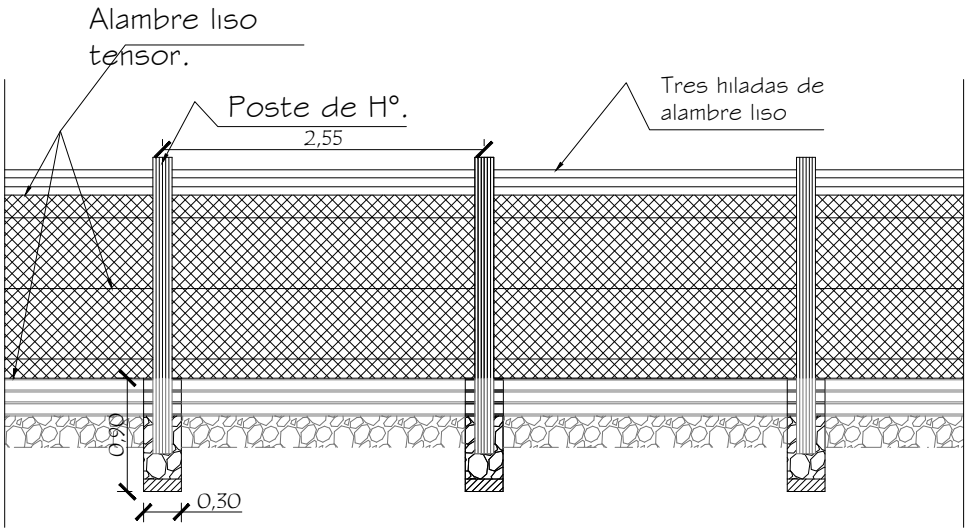

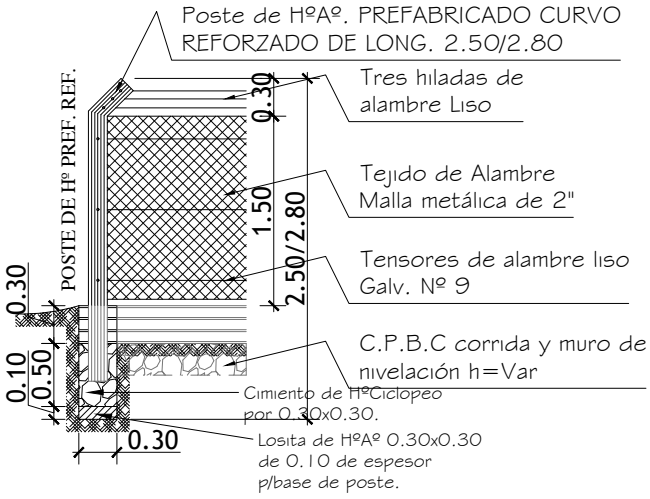

DETALLE DE CERCADO

MUNICIPALIDAD DE GRAL. JOSÉ MARÍA DELGADO- ITAPÚA

ESCUELA BÁSICA N° 1582 PADRE HERMAN ENGELBERT PIEPER

PROYECTO	Construccion de Cercado Perimetral, Area de Juegos Infantiles y Cancha de Futbol.-
Detalle de cercado	Esc: 1/50 — 01

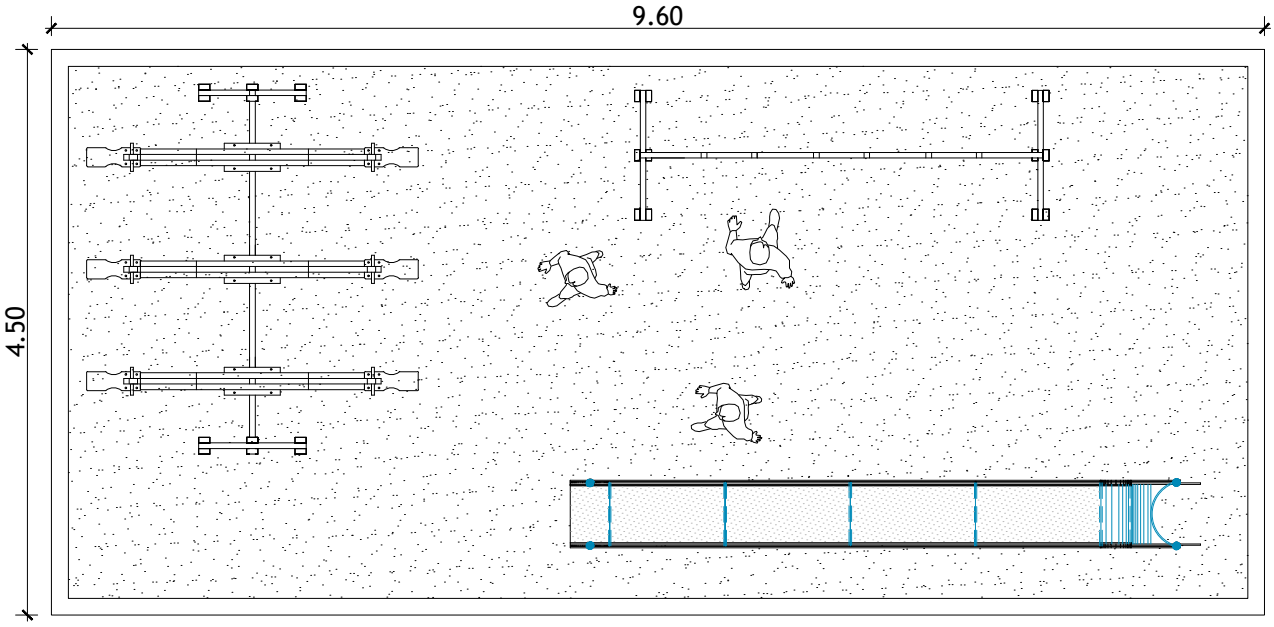

MUNICIPALIDAD DE GRAL. JOSÉ MARÍA DELGADO- ITAPÚA

ESCUELA BÁSICA N° 1582 PADRE HERMAN ENGELBERT PIEPER

PROYECTO	Construccion de Cercado Perimetral, Area de Juegos Infantiles y Cancha de Futbol.-

Área de Juego Infantil

Esc: 1/50

02

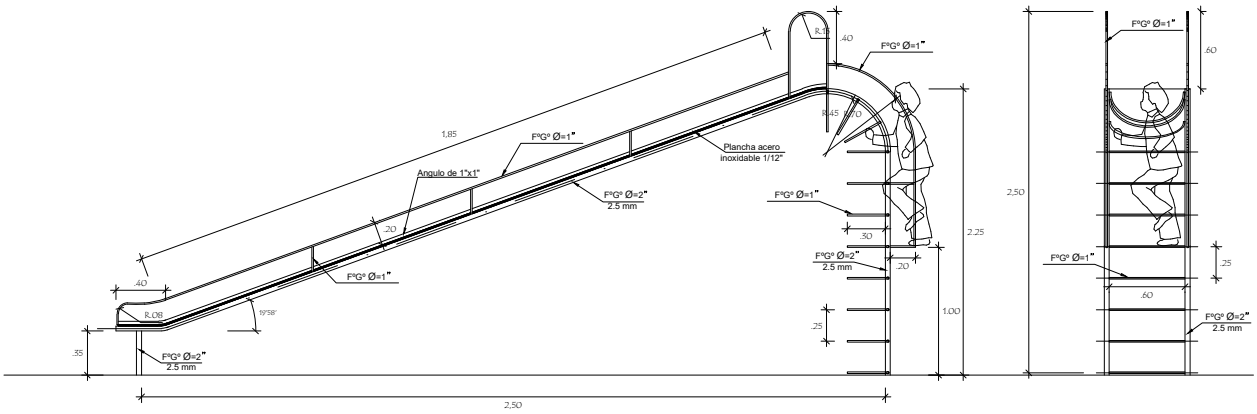

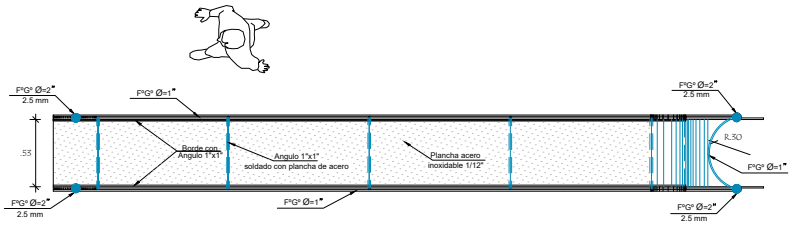

Detalle de Tobogan

MUNICIPALIDAD DE GRAL. JOSÉ MARÍA DELGADO- ITAPÚA

ESCUELA BÁSICA N° 1582 PADRE HERMAN ENGELBERT PIEPER

PROYECTO	Construccion de Cercado Perimetral, Area de Juegos Infantiles y Cancha de Futbol.-
Detalle de Tobogán	Esc: 1/50 — 03

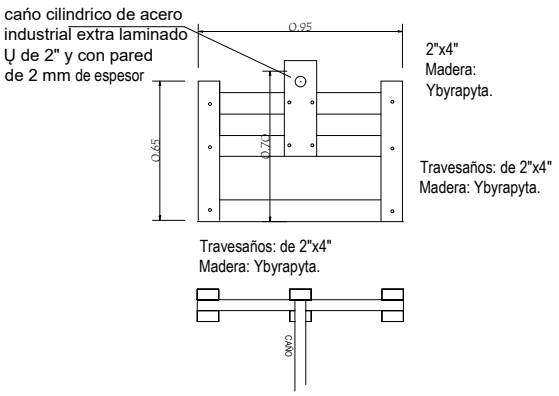

VISTATRANSVERSAL

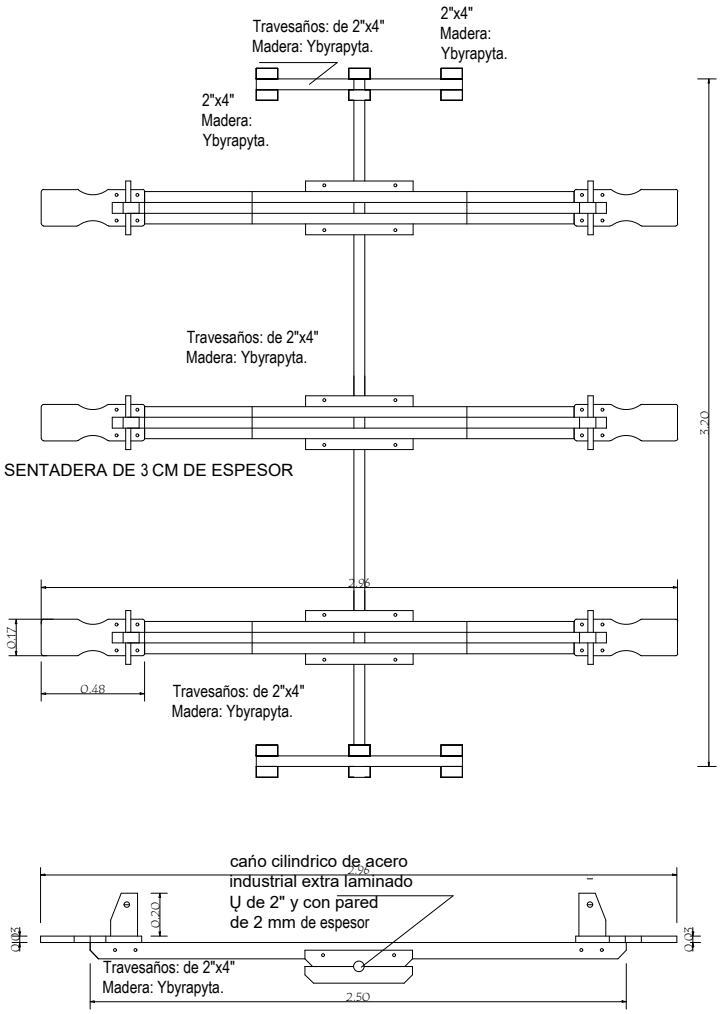

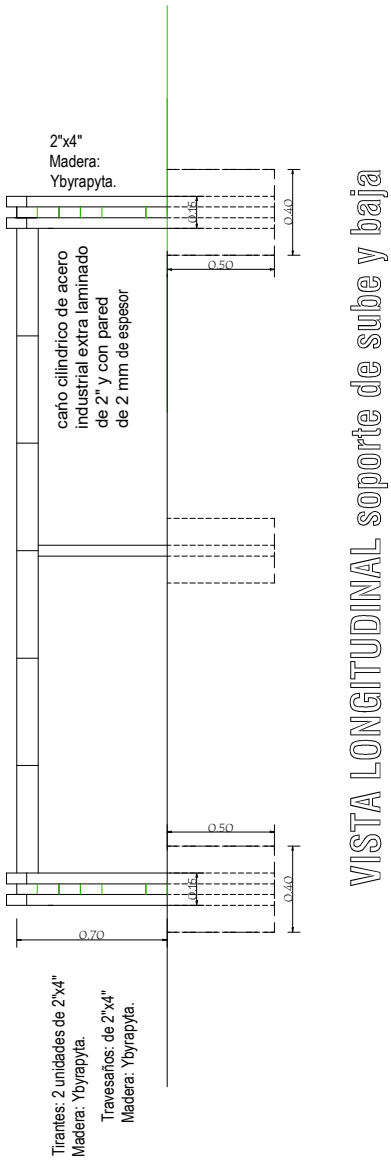

VISTA LONGITUDINAL soporte de sube y baja

MUNICIPALIDAD GENERAL JOSÉ MARIA DELGADO - ITAPÚA

ESCUELA BÁSICA N° 1582 PADRE HERMAN ENGELBERT PIEPER

Proyecto	Construccion de Cercado Perimetral, Area de Juegos Infantiles y Cancha de Futbol.-	
Detalle de Sube y Baja	Sin Escala	04

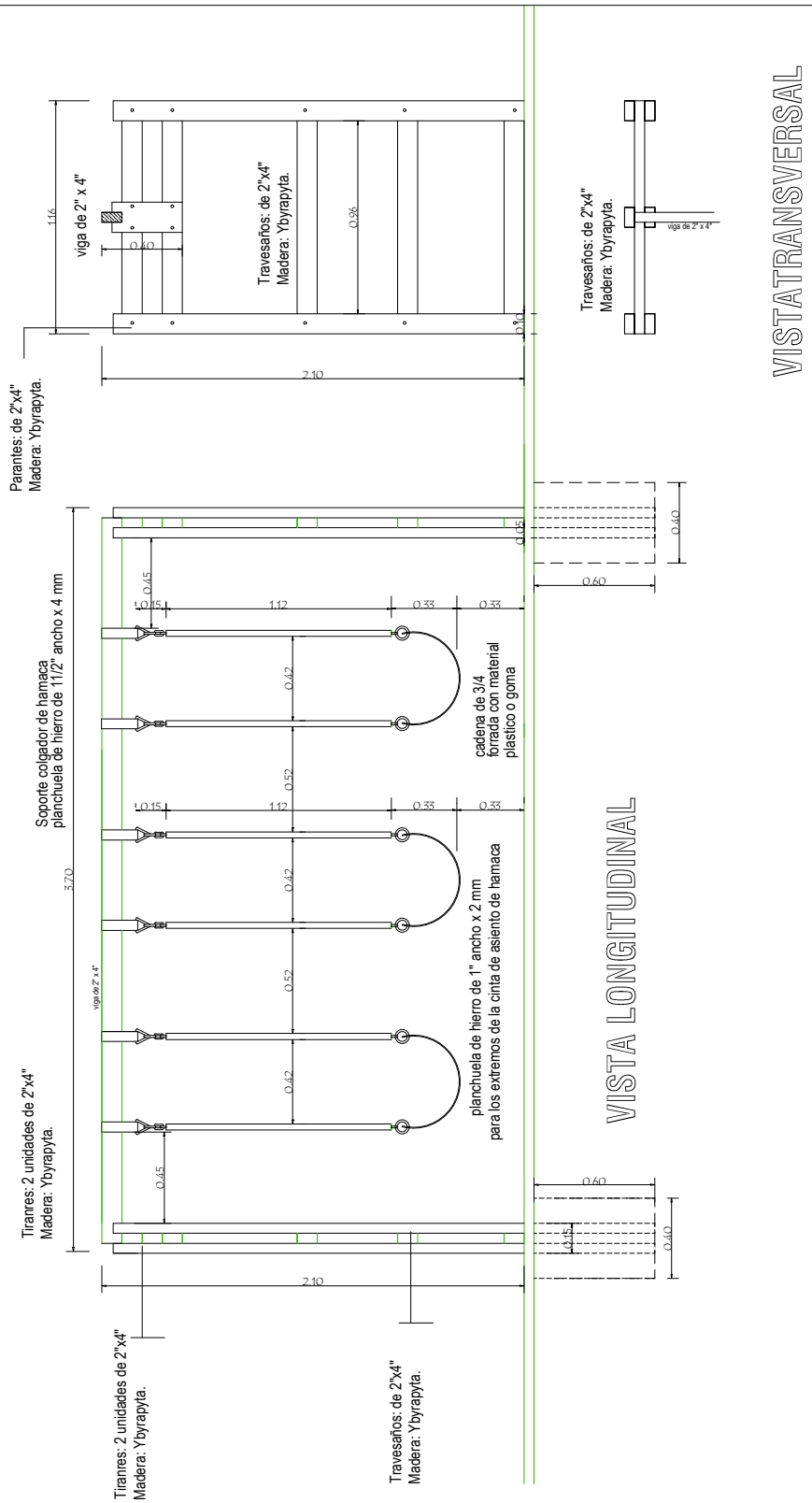

MUNICIPALIDAD GENERAL JOSÉ MARIA DELGADO - ITAPÚA

ESCUELA BÁSICA N° 1582 PADRE HERMAN ENGELBERT PIEPER

Proyecto	Construccion de Cercado Perimetral, Area de Juegos Infantiles y Cancha de Futbol.-	
Detalle de Hamacas	Sin Escala	05