UBICACION
J21 0674592
UTM 7178034

C.C.E. GLOBAL Ingeniería ING. CESAR O. CRISTALDO E.
Empresa Constructora, Proyecto y Fiscalización
Av. Mcal Estigarribia Nro. 872 e/ Iturbe y Comello Ortiz - Teléf. 0983-649053

OBRA: CONSTRUCCION DE ALCANTARILLA CELULAR (2) 2,00 x 2,00
Ka arendy Guazu 7000

PROYECTO:	ING. CESAR CRISTALDO
FECHA	: NOV / 2.022.-
ESCALA	S/E

Ing Cesar Cristaldo
C C E Global Ingeniería

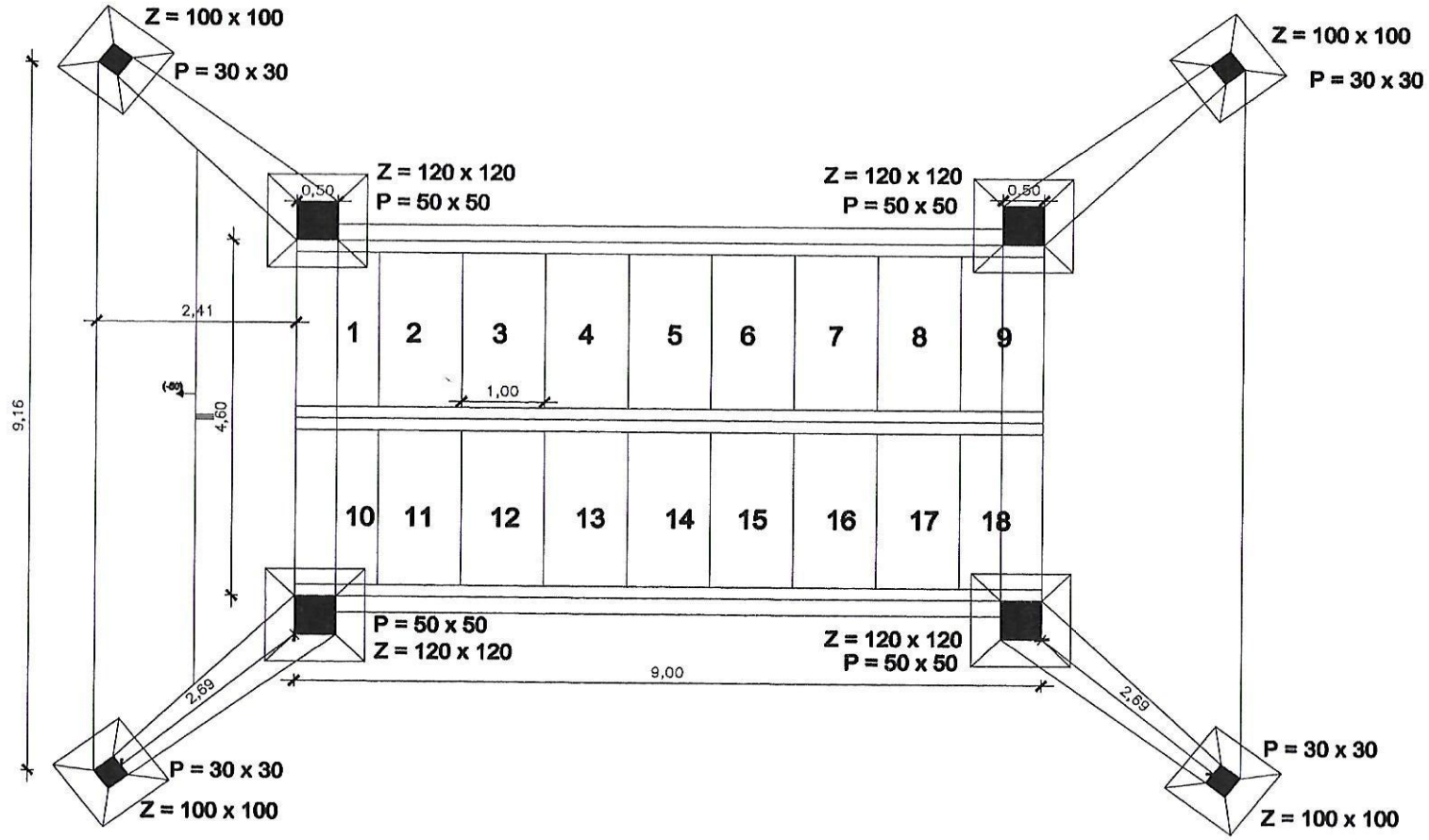

UBICACION
J21 0674592
UTM 7178034

C.C.E. GLOBAL Ingeniería ING. CESAR O. CRISTALDO E.
Empresa Constructora. Proyecto y Fiscalizacion
Av. Mcal Estigarribia Nro. 872 e/ Iturbe y Cornelio Ortiz - Teléf. 0983-649053

OBRA: CONSTRUCCION DE ALCANTARILLA CELULAR (2) 2,00 x 2,00
Ka arendy Guazu 7000

PROYECTO: ING. CESAR CRISTALDO
FECHA : NOV / 2.022 ESCALA S/E

Ing Cesar Cristaldo
C C E Global Ingeniería

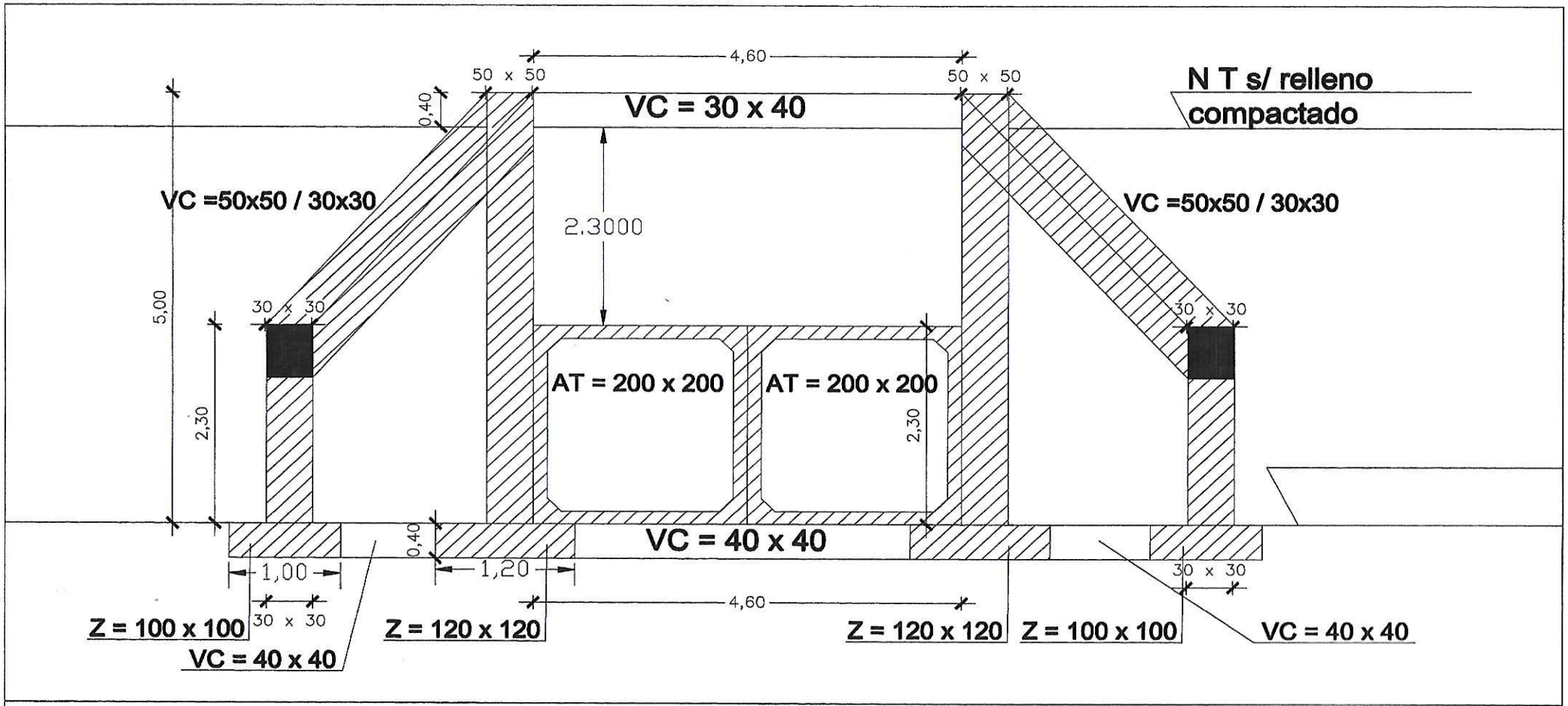

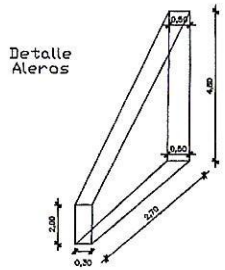

C.C.E. GLOBAL Ingeniería ING. CESAR O. CRISTALDO E.
Empresa Constructora, Proyecto y Fiscalización
Av. Mcal Estigarribia Nro. 872 e/ Iturbe y Cornelio Ortiz - Teléf. 0983-649053

OBRA: CONSTRUCCION DE ALCANTARILLA CELULAR (2) 2,00 x 2,00
Ka arendy Guazu 7000

PROYECTO:	ING. CESAR CRISTALDO
FECHA	: NOV / 2.022.- ESCALA S/E

Ing Cesar Cristaldo
C C E Global Ingeniería