MEMORANDUM – INFORME

A : Municipalidad de Itá

DE : Ing. Daniel Benítez Paredes

FECHA : 05 - marzo- 2018

OBJETO : Informe de verificación IN SITU:

"ESCUELA BASICA N° 3453 SAGRADA FAMILIA - COMPAÑÍA PARANAMBÚ - DISTRITO DE ITA"

Me dirijo a Uds. a efectos de presentar los resultados y conclusiones respecto a la verificación realizada en la Institución Educativa señalada anteriormente,

Se informa cuanto sigue:

- Según la micro planificación del presente año en la escuela existe la necesidad de contar con un aula acorde para los más chicos que actualmente están en un aula que no está en condiciones para ellos, debido a la mala ubicación, estar lejos de los sanitarios y otros factores.
- Por todo esto la propuesta es la construcción de un aula tipo 5.80x6.80 para Pre Escolar con baño a una distancia considerable del otro bloque de aulas de la escuela así para que tengan su espacio propio y mejorar el desenvolvimiento de los alumnos.
- Además con esta construcción se va a liberar un aula para los alumnos de 7mo grado que actualmente están sin aulas.

dbp INGENIERIA
ING. DANIEL BENITEZ
Gerente Propietario
RUC: 2521771-2

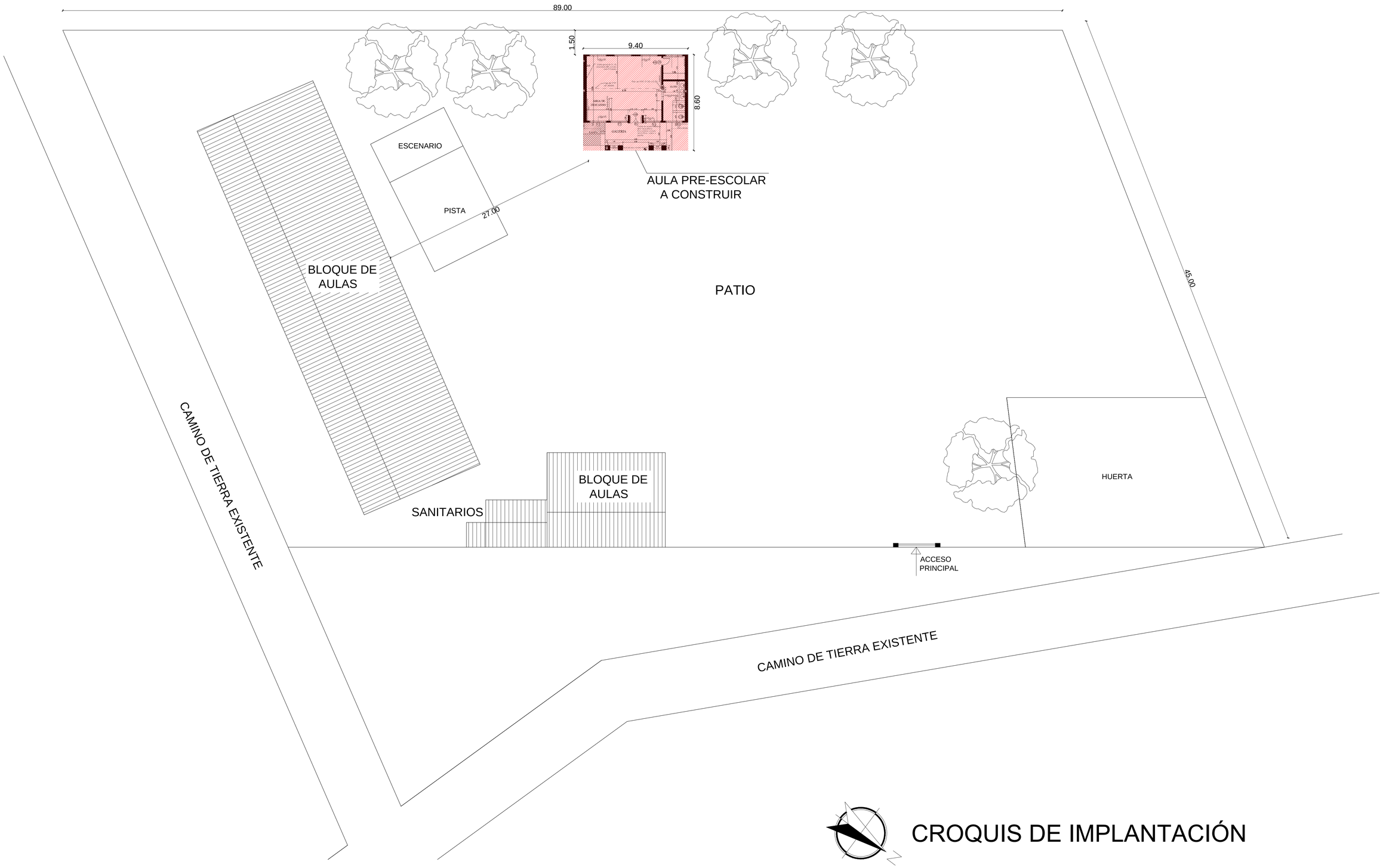

CROQUIS DE IMPLANTACIÓN

CONSTRUCCIÓN DE UN AULA TIPO 5.80X6.80 CON BAÑO-PRE ESCOLAR EN PLANTA BAJA
ESC.BAS.N° 3453 -"SAGRADA FAMILIA"-COMPAÑIA PARANAMBU-DISTRITO DE ITÁ

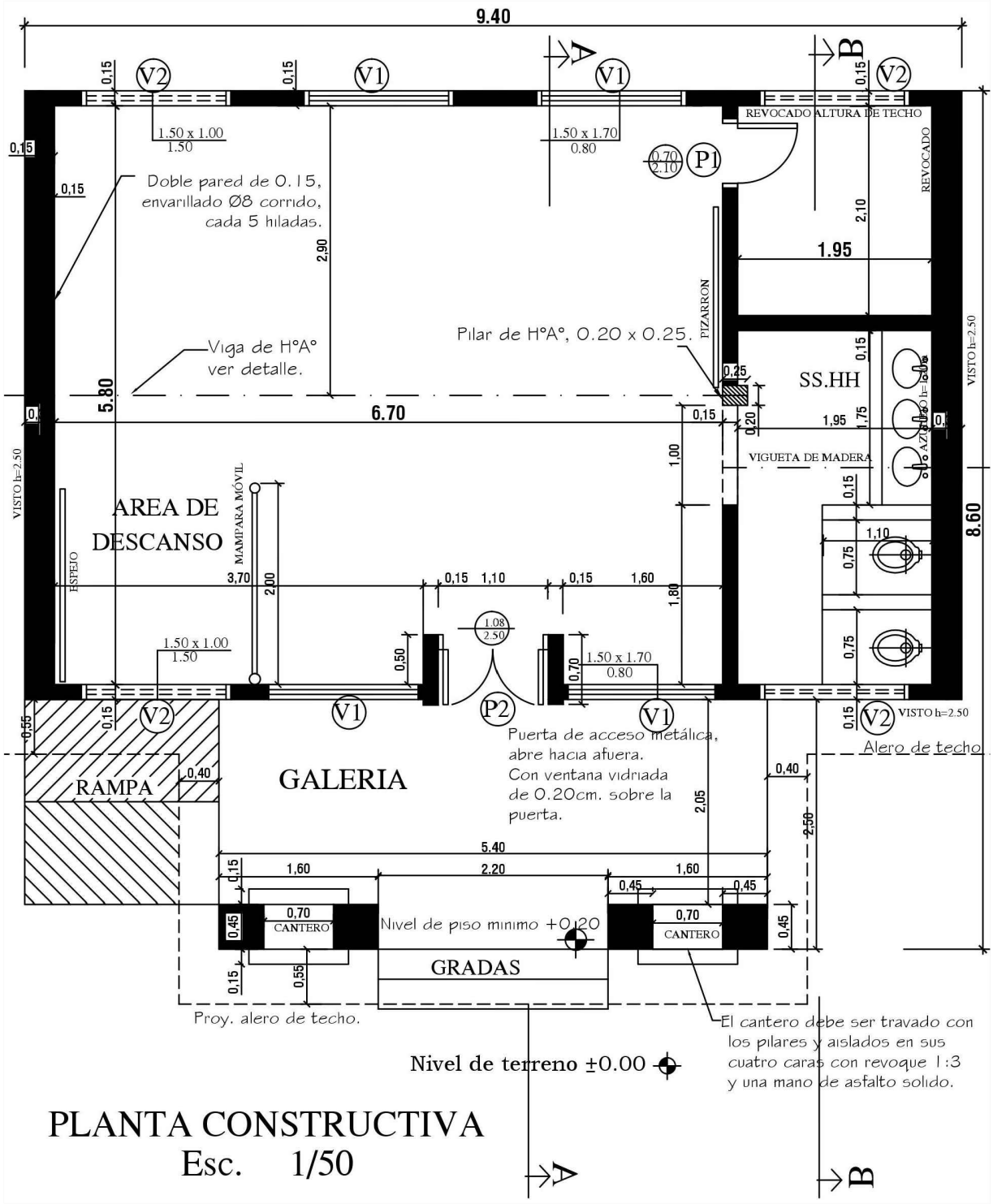

PLANTA CONSTRUCTIVA

Esc. 1/50

CONSTRUCCIÓN DE UN AULA TIPO 5.80X6.80 CON BAÑO-PRE ESCOLAR EN PLANTA BAJA
ESC.BAS.N° 3453 -"SAGRADA FAMILIA"-COMPAÑIA PARANAMBU-DISTRITO DE ITÁ

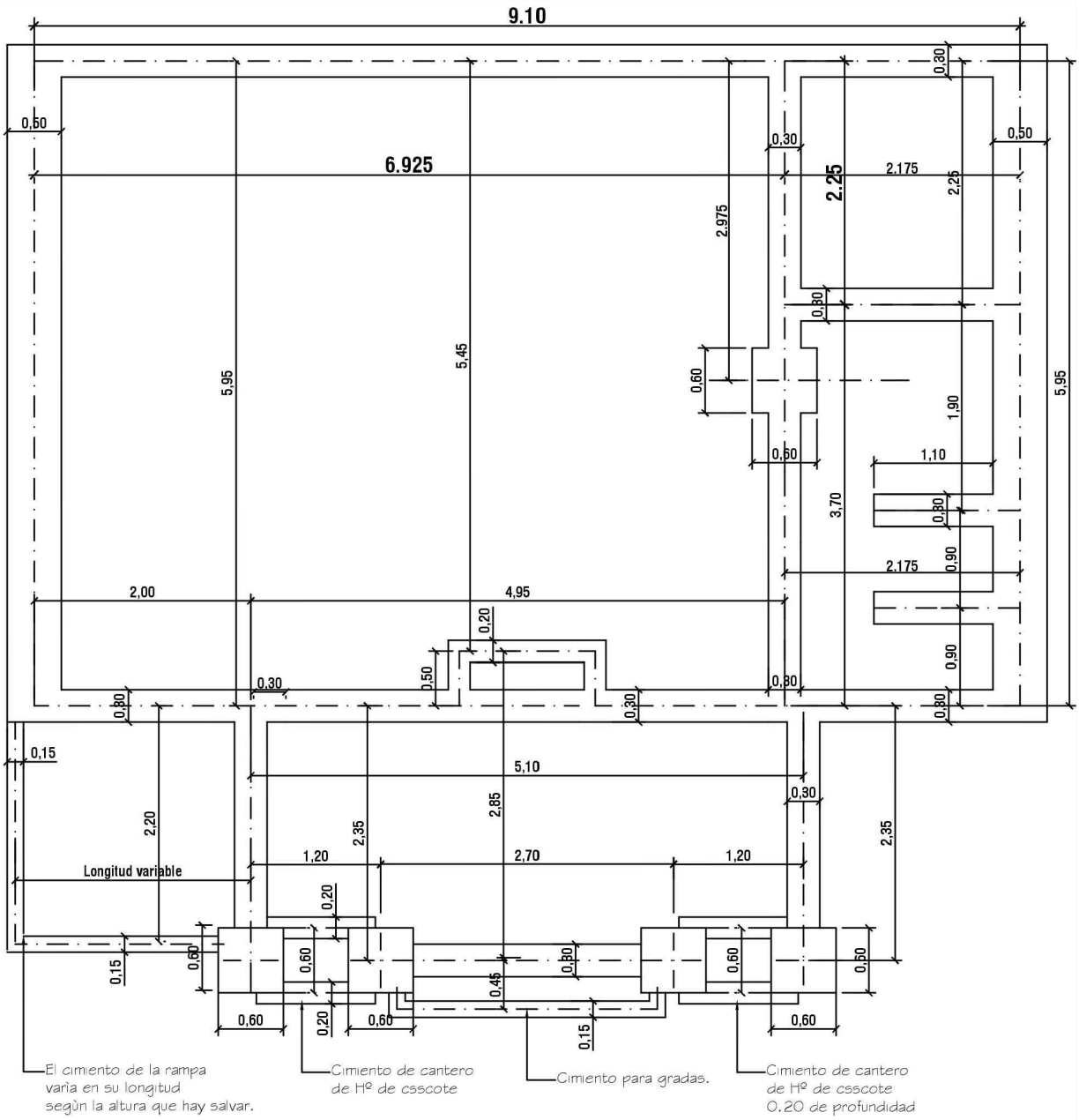

PLANTA DE FUNDACION

esc. 1/50

CONSTRUCCIÓN DE UN AULA TIPO 5.80X6.80 CON BAÑO-PRE ESCOLAR EN PLANTA BAJA
ESC.BAS.N° 3453 -"SAGRADA FAMILIA"-COMPAÑIA PARANAMBU-DISTRITO DE ITÁ

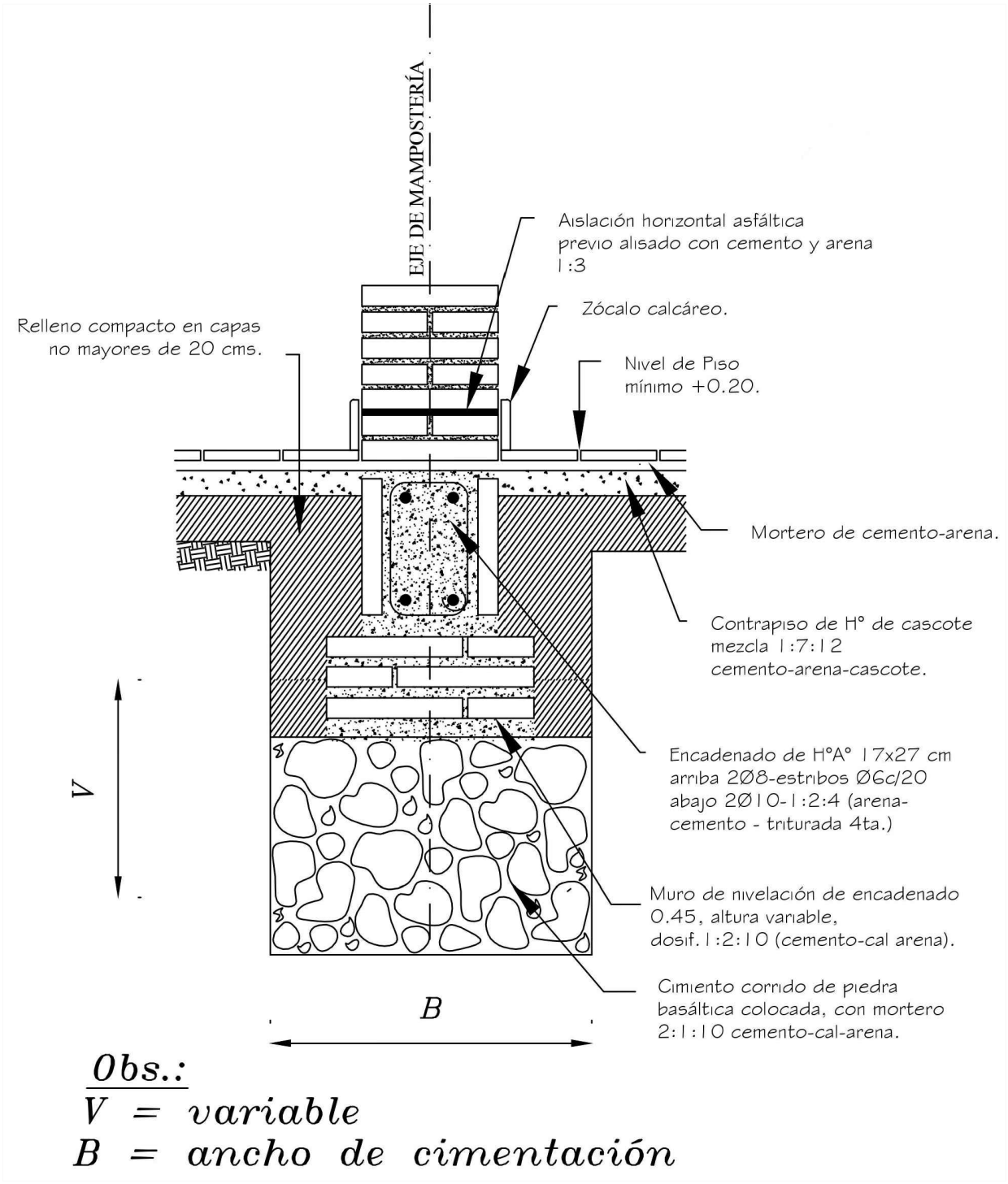

CONSTRUCCIÓN DE UN AULA TIPO 5.80X6.80 CON BAÑO-PRE ESCOLAR EN PLANTA BAJA
ESC.BAS.N° 3453 -"SAGRADA FAMILIA"-COMPAÑIA PARANAMBU-DISTRITO DE ITÁ

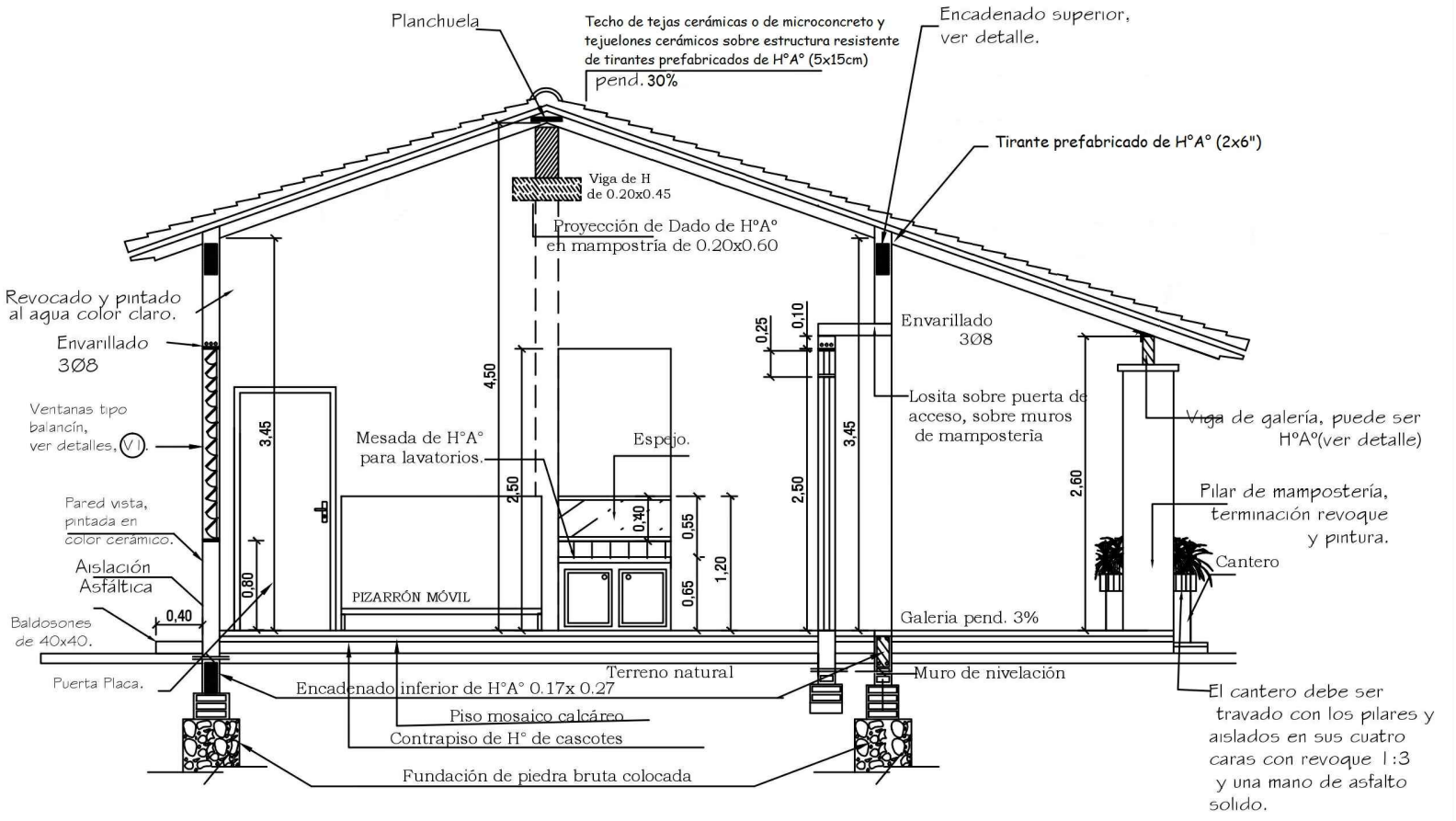

Obs. Los balacines deberán ser colocados a medida que se van construyendo los muros de elevación.

En los encadenados, tanto superior como inferior, las medidas seràn: 0.13x0.27 para las paredes de 0.15 y 0.17x0.27 para las paredes dobles de 0.15 (0.30).

CORTE A-A

esc. 1/50.

CONSTRUCCIÓN DE UN AULA TIPO 5.80X6.80 CON BAÑO-PRE ESCOLAR EN PLANTA BAJA

ESC.BAS.N° 3453 -"SAGRADA FAMILIA"-COMPAÑIA PARANAMBU-DISTRITO DE ITÁ

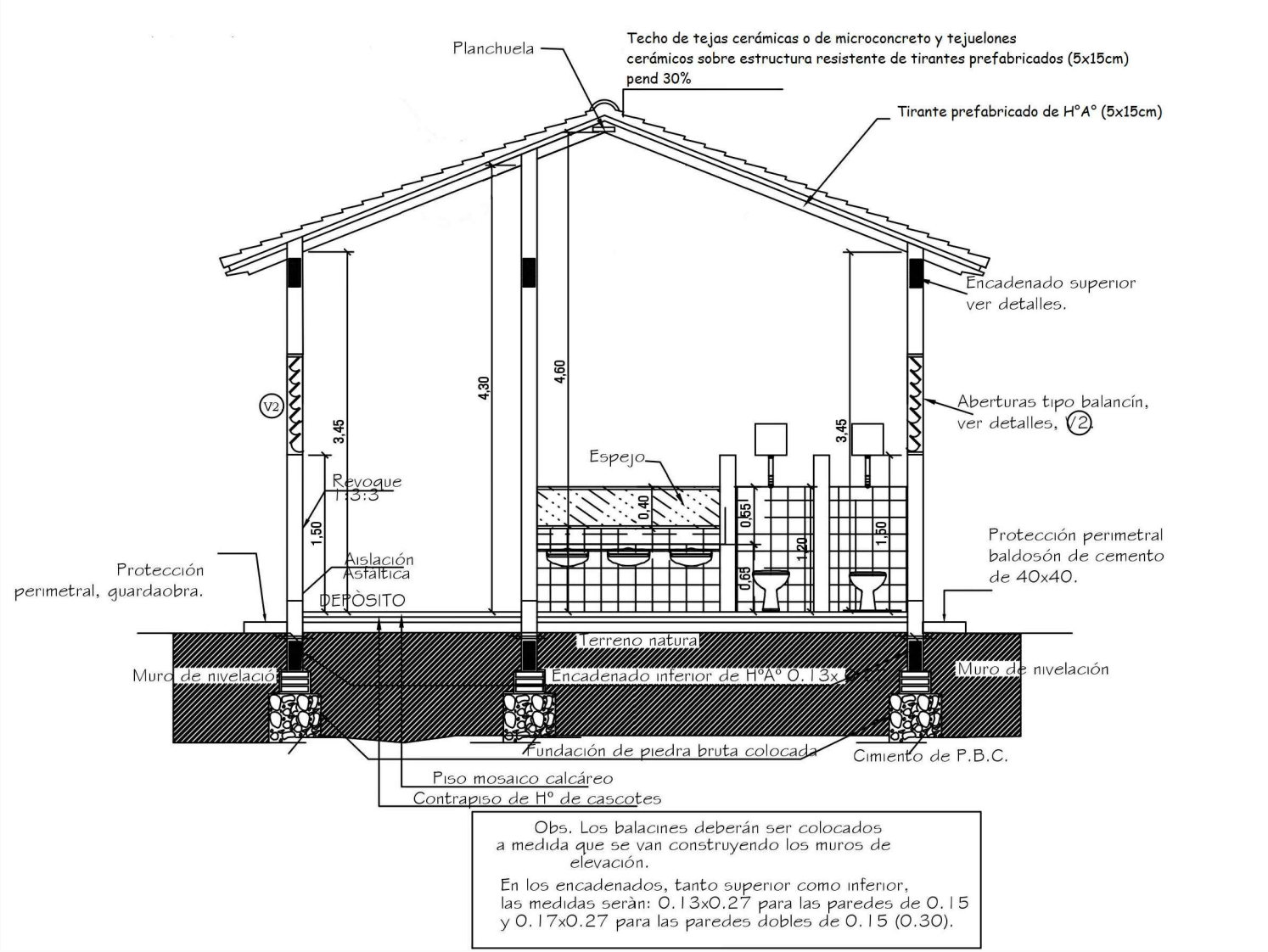

CORTE B-B'
ESC-----1/50

CONSTRUCCIÓN DE UN AULA TIPO 5.80X6.80 CON BAÑO-PRE ESCOLAR EN PLANTA BAJA
ESC.BAS.N° 3453 -"SAGRADA FAMILIA"-COMPAÑIA PARANAMBU-DISTRITO DE ITÁ

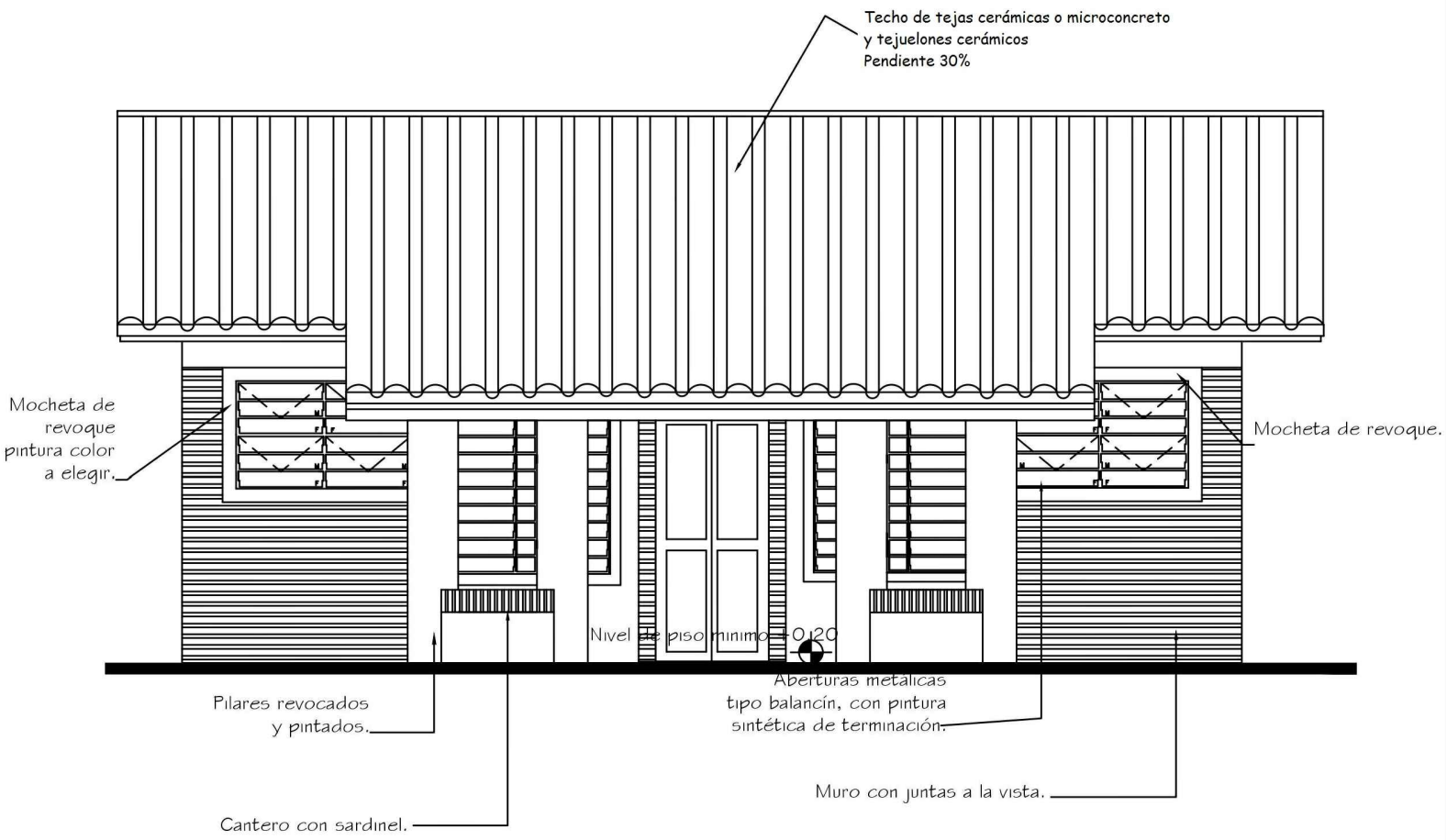

FACHADA PRINCIPAL
esc. 1/50

CONSTRUCCIÓN DE UN AULA TIPO 5.80X6.80 CON BAÑO-PRE ESCOLAR EN PLANTA BAJA
ESC.BAS.N° 3453 -"SAGRADA FAMILIA"-COMPAÑIA PARANAMBU-DISTRITO DE ITÁ

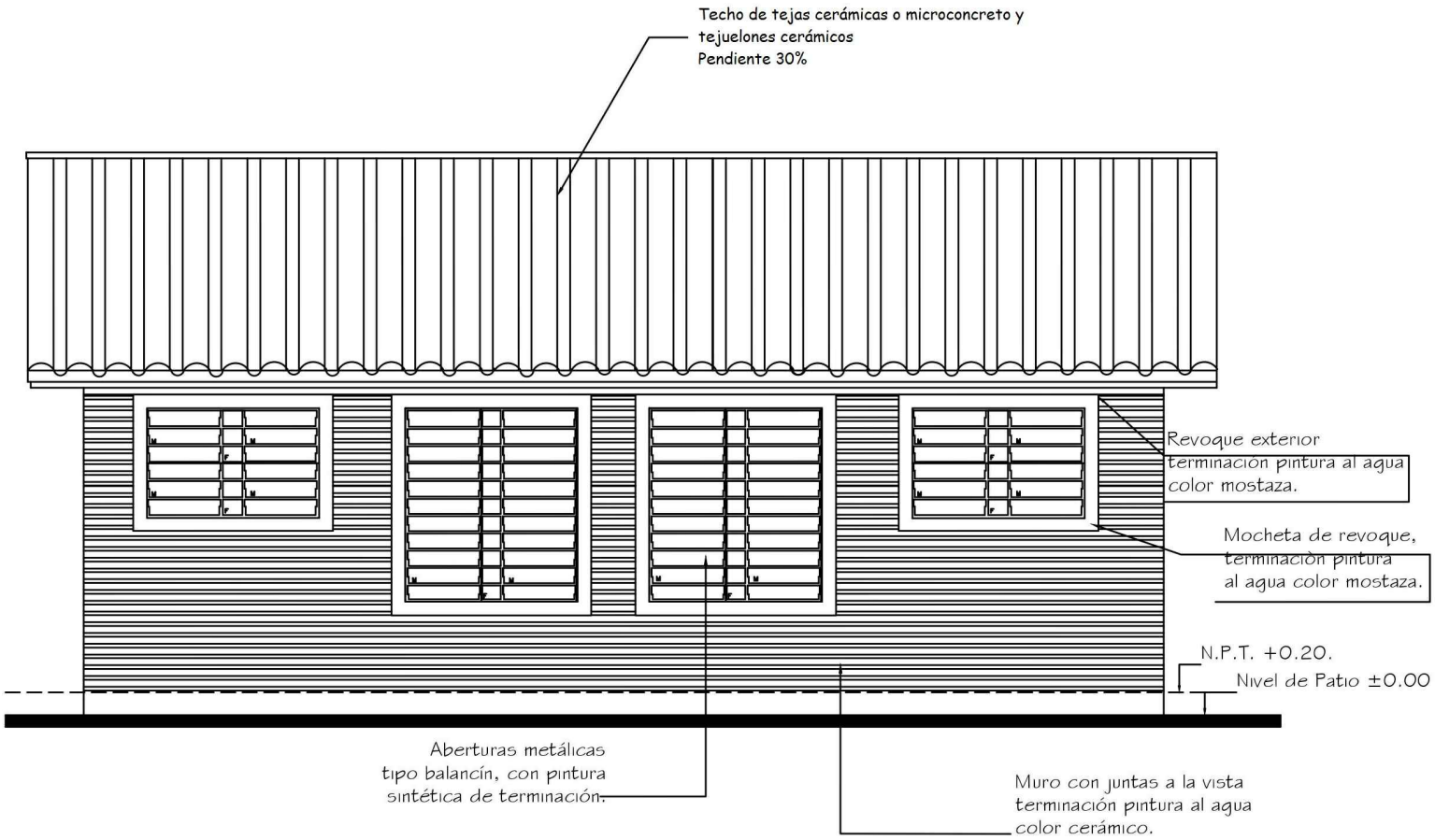

FACHADA POSTERIOR
esc. 1/50

CONSTRUCCIÓN DE UN AULA TIPO 5.80X6.80 CON BAÑO-PRE ESCOLAR EN PLANTA BAJA
ESC.BAS.N° 3453 -"SAGRADA FAMILIA"-COMPAÑIA PARANAMBU-DISTRITO DE ITÁ

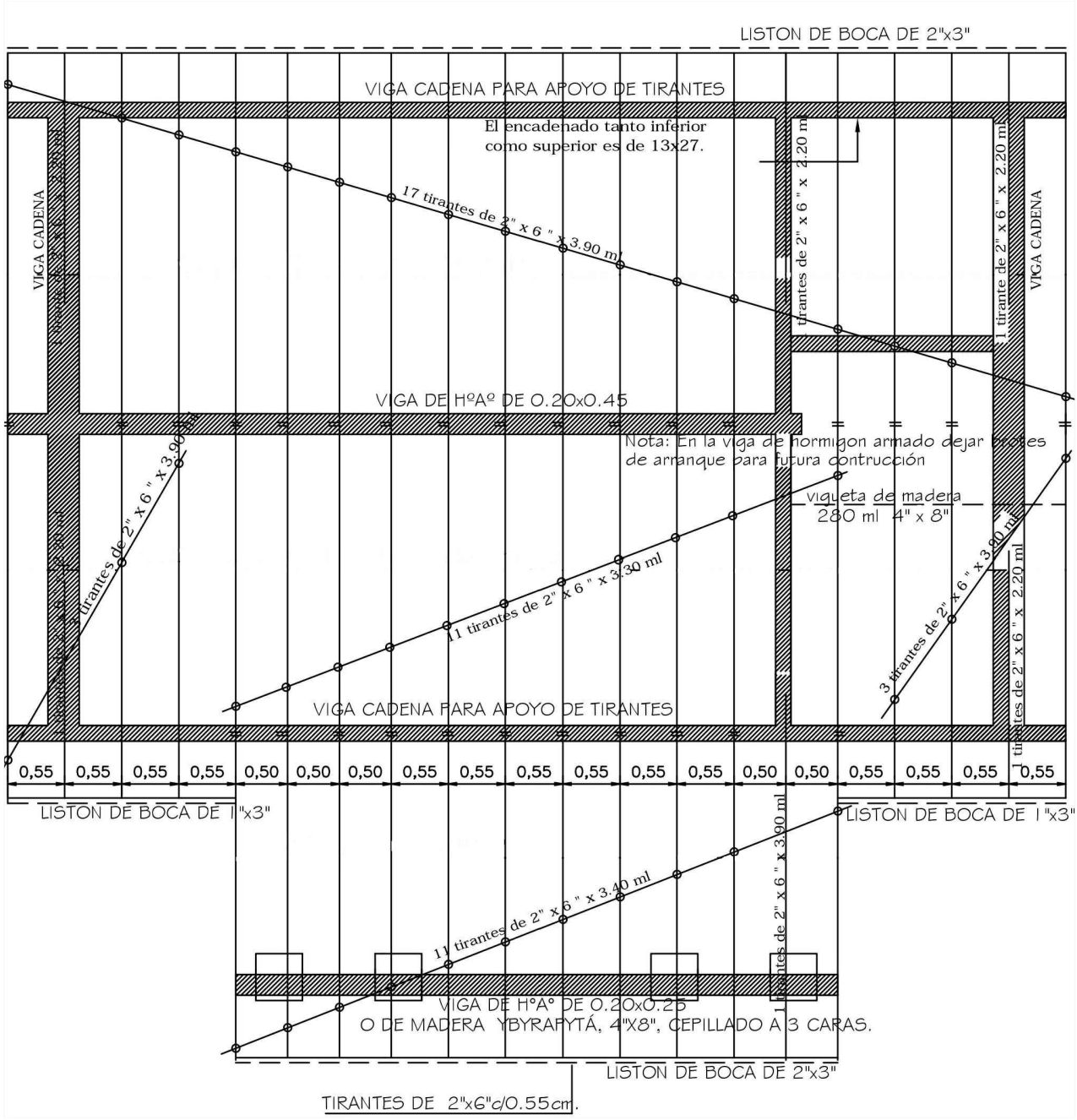

PLANTA DE TECHO
ESC-----1/50

CONSTRUCCIÓN DE UN AULA TIPO 5.80X6.80 CON BAÑO-PRE ESCOLAR EN PLANTA BAJA
ESC.BAS.N° 3453 -"SAGRADA FAMILIA"-COMPAÑIA PARANAMBU-DISTRITO DE ITÁ

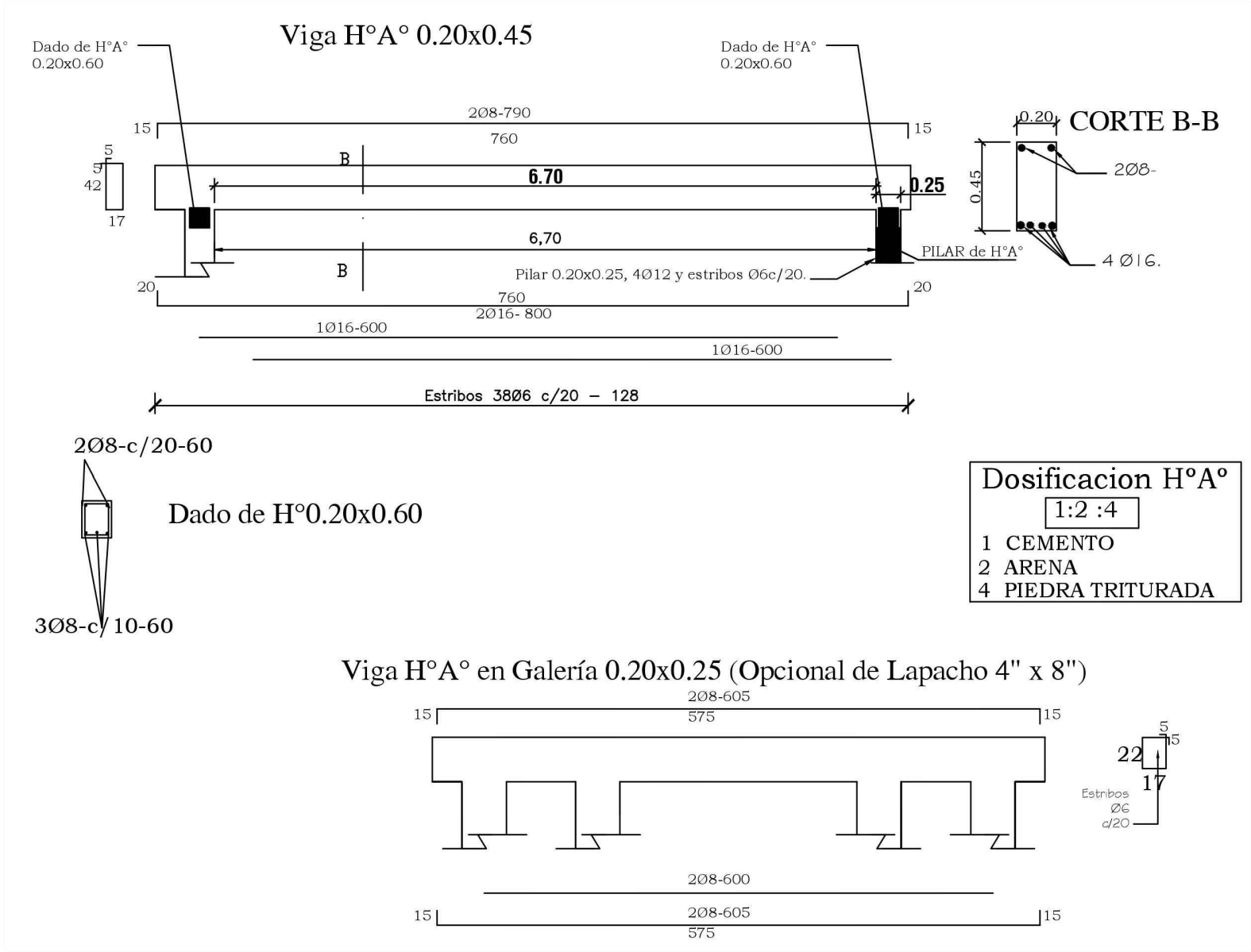

CONSTRUCCIÓN DE UN AULA TIPO 5.80X6.80 CON BAÑO-PRE ESCOLAR EN PLANTA BAJA
ESC.BAS.N° 3453 -"SAGRADA FAMILIA"-COMPAÑIA PARANAMBU-DISTRITO DE ITÁ

DADO DE Hº Aº DE 0.20 X 0.20 X 0.60

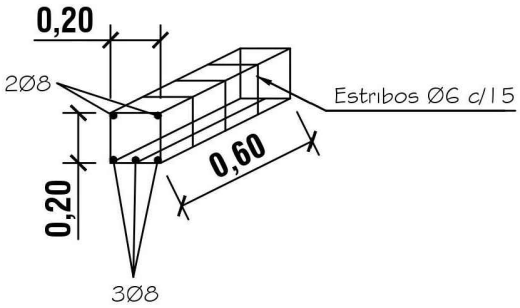

PILAR DE Hº Aº DE 0.20 X 0.25

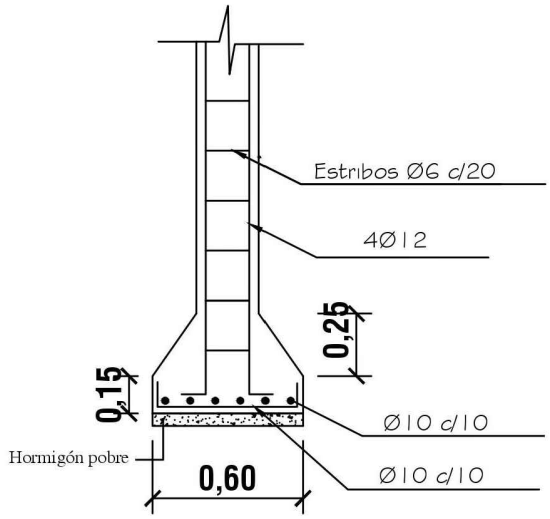

ZAPATA

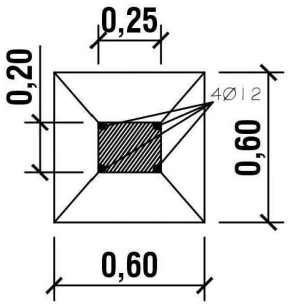

DETALLE DE ZAPATA CON ENCADENADO INFERIOR

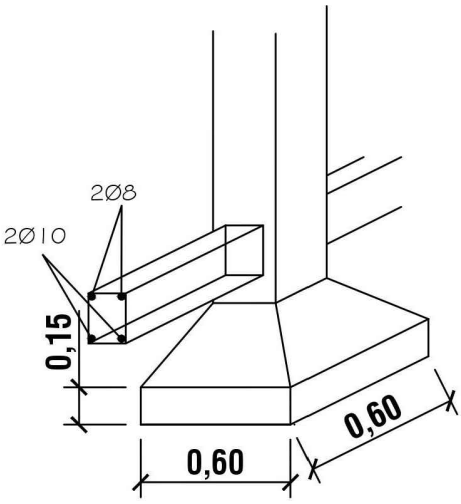

ARMADURA DE ZAPATA

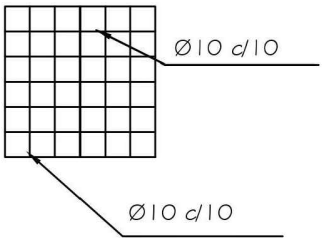

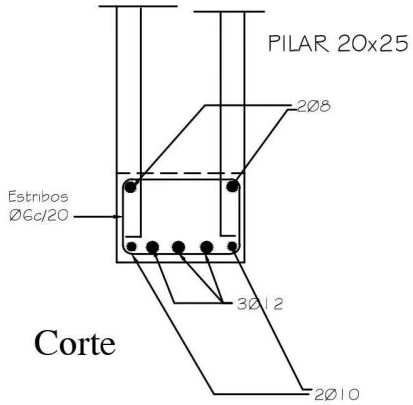

Corte

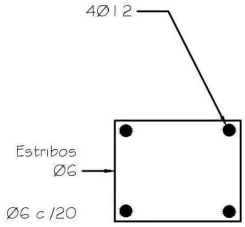

Planta

Detalle pilar de apoyo de viga principal
Sin escala

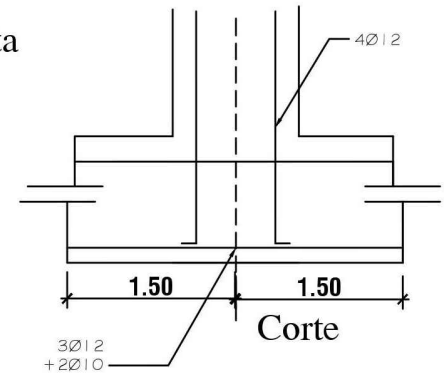

Corte

DETALLE DE PILAR DE GALERÍA

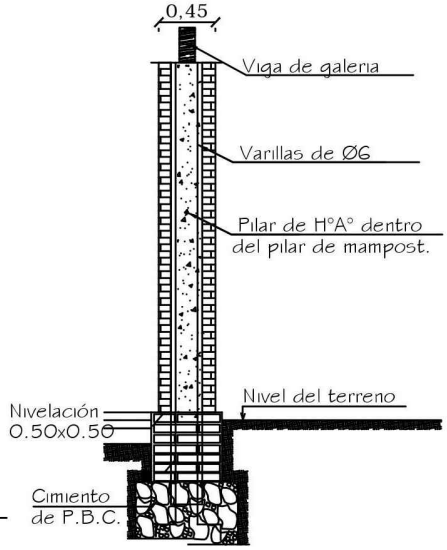

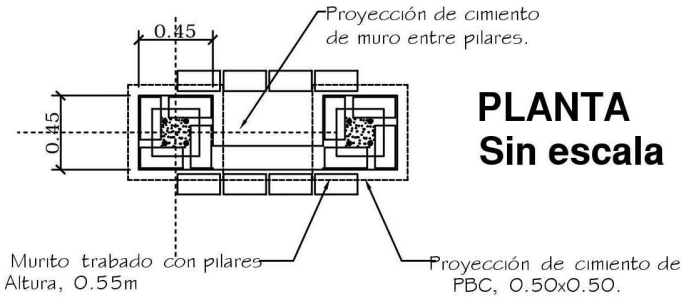

PLANTA
Sin escala

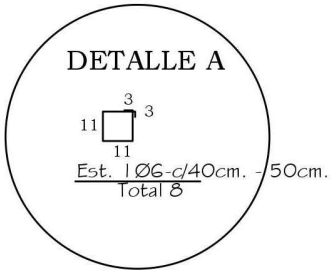

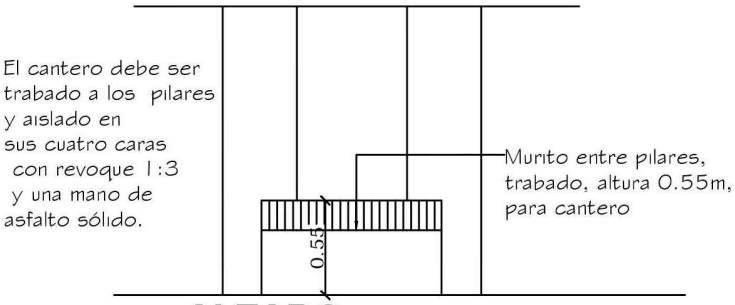

ALZADO
Sin escala

CONSTRUCCIÓN DE UN AULA TIPO 5.80X6.80 CON BAÑO-PRE ESCOLAR EN PLANTA BAJA
ESC.BAS.N° 3453 -"SAGRADA FAMILIA"-COMPAÑIA PARANAMBU-DISTRITO DE ITÁ

ENCADENADO SUPERIOR Y INFERIOR PARA MURO DE 0.30 (DOBLE 0.15)

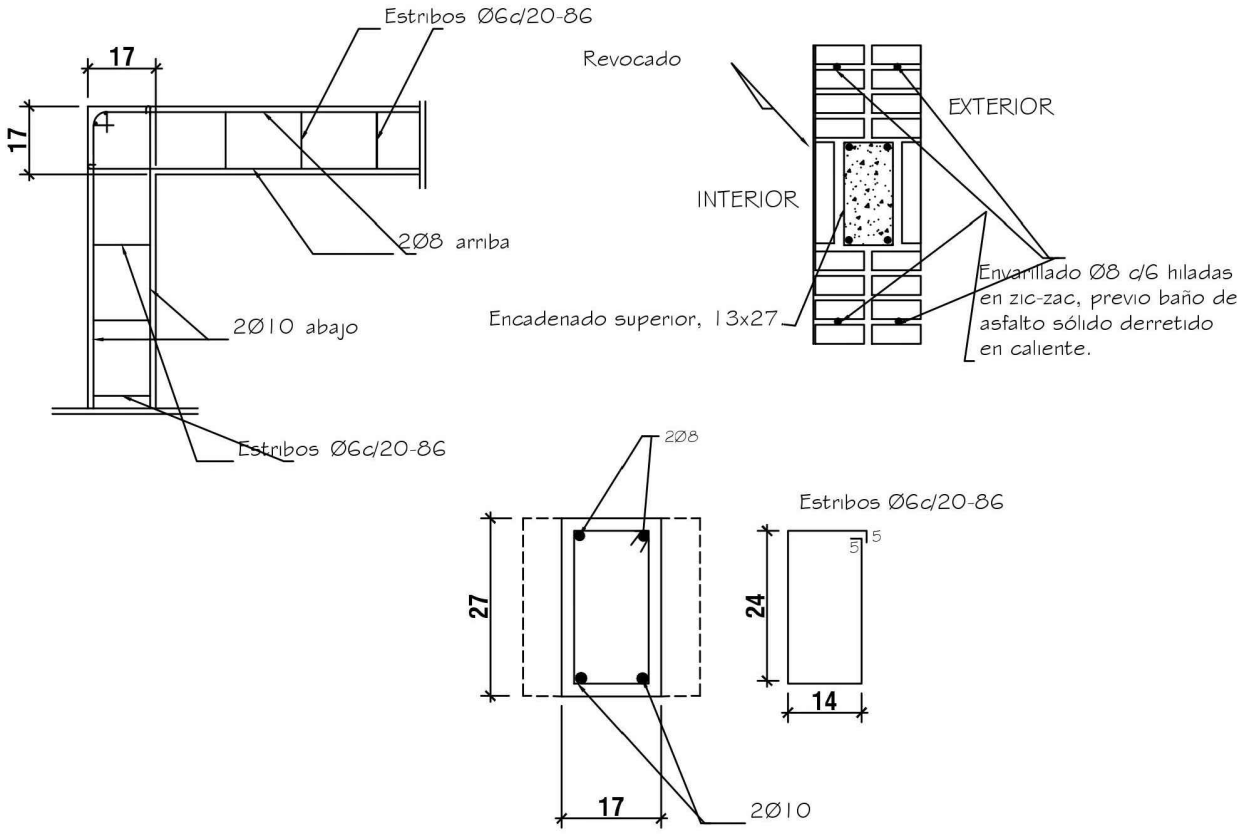

ENCADENADO SUPERIOR PARA MURO DE 0.15

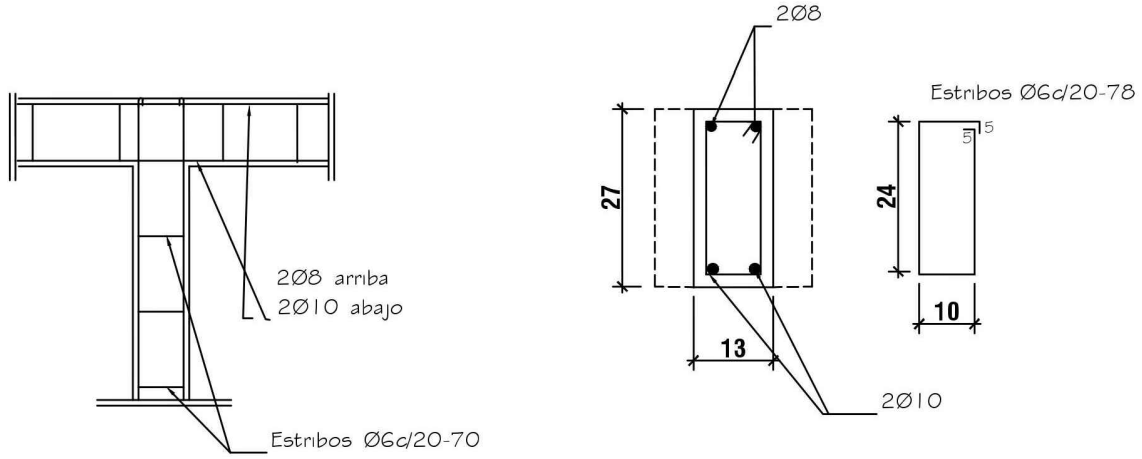

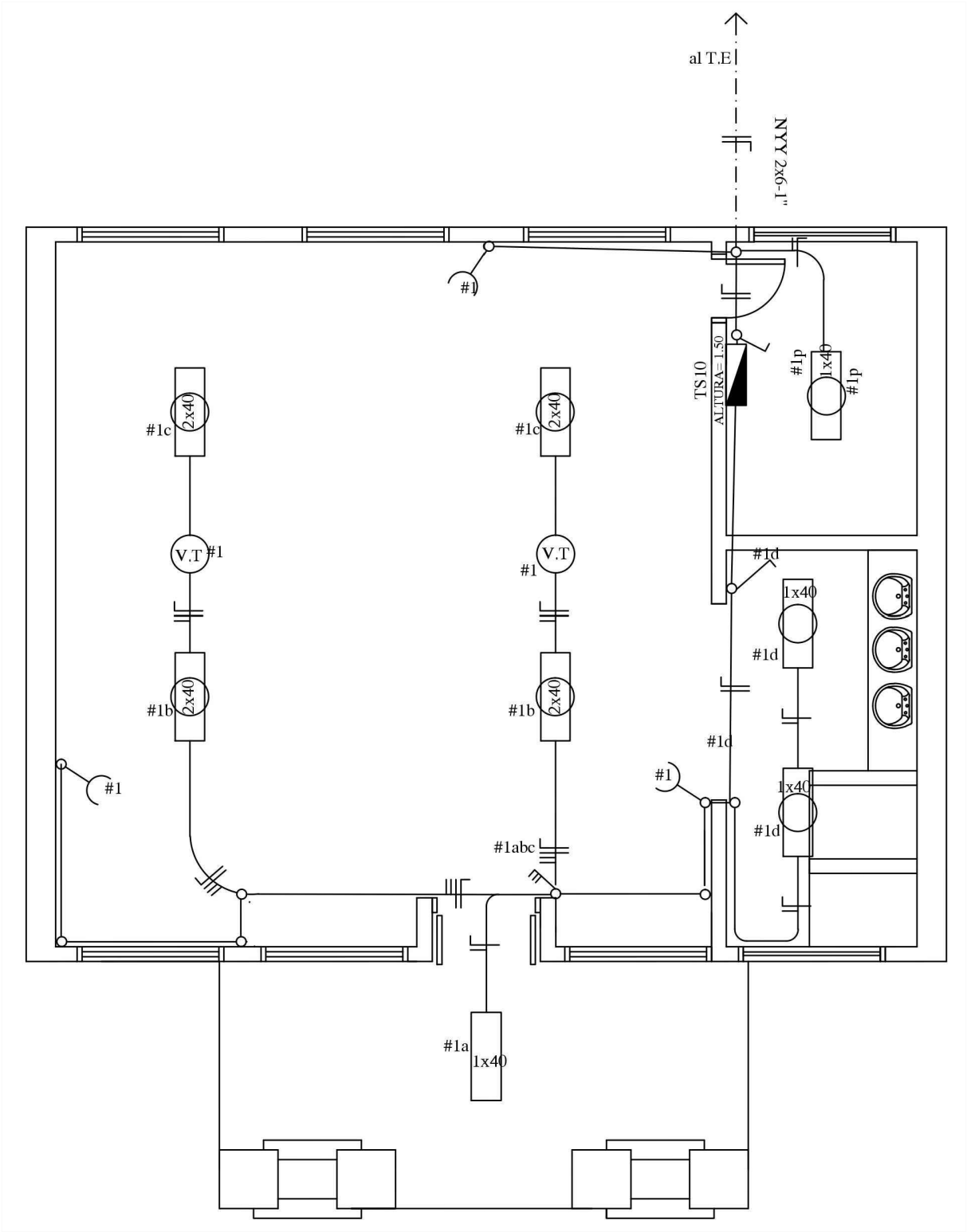

PLANTA DE INSTALACIÓN ELECTRICA
ESC----------1/50

CONSTRUCCIÓN DE UN AULA TIPO 5.80X6.80 CON BAÑO-PRE ESCOLAR EN PLANTA BAJA
ESC.BAS.N° 3453 -"SAGRADA FAMILIA"-COMPAÑIA PARANAMBU-DISTRITO DE ITÁ

CUADRO DE CARGA DEL TS10

Circuitos	Fluorescentes		Tomas	Otras Cargas	Total
	1x40w	2x40w			
#1	4	4	3	2 (V.T)	1.500
CARGA TOTAL					1.500 W

ESQUEMA DEL TS 6

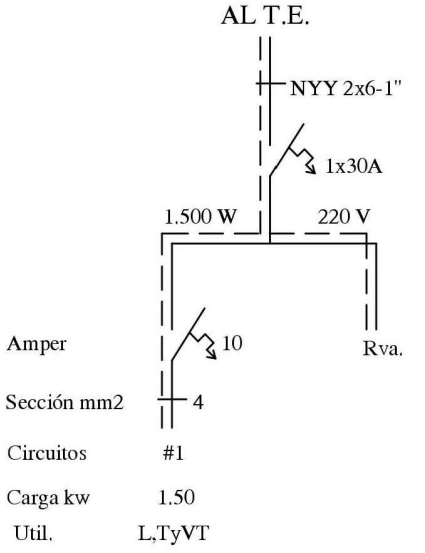

OBSERVACION:
LOS ELECTRODUCTOS NO ACOTADOS SON DE 5/8".
LOS CONDUCTORES NO ACOTADOS SON DE 2mm2.
LOS FLUORESCENTES DEBEN DE TENER EL FACTOR DE POTENCIA CORREGIDO.(CAPACITORES 1 POR CADA ARTEFACTO)
LOS T.C.V. SON TABLEROS DE COMANDO DE VENTILADORES Y DEBEN IR EMPOTRADOS Y CONTENIDOS EN UNA CAJA DE METAL.
LOS VENTILADORES DE TECHO DEBEN ESTAR COLGADOS POR ENCIMA DE LOS EQUIPOS FLUORESCENTES PARA EVITAR SOMBRAS, POR LO MENOS 20 CMS.

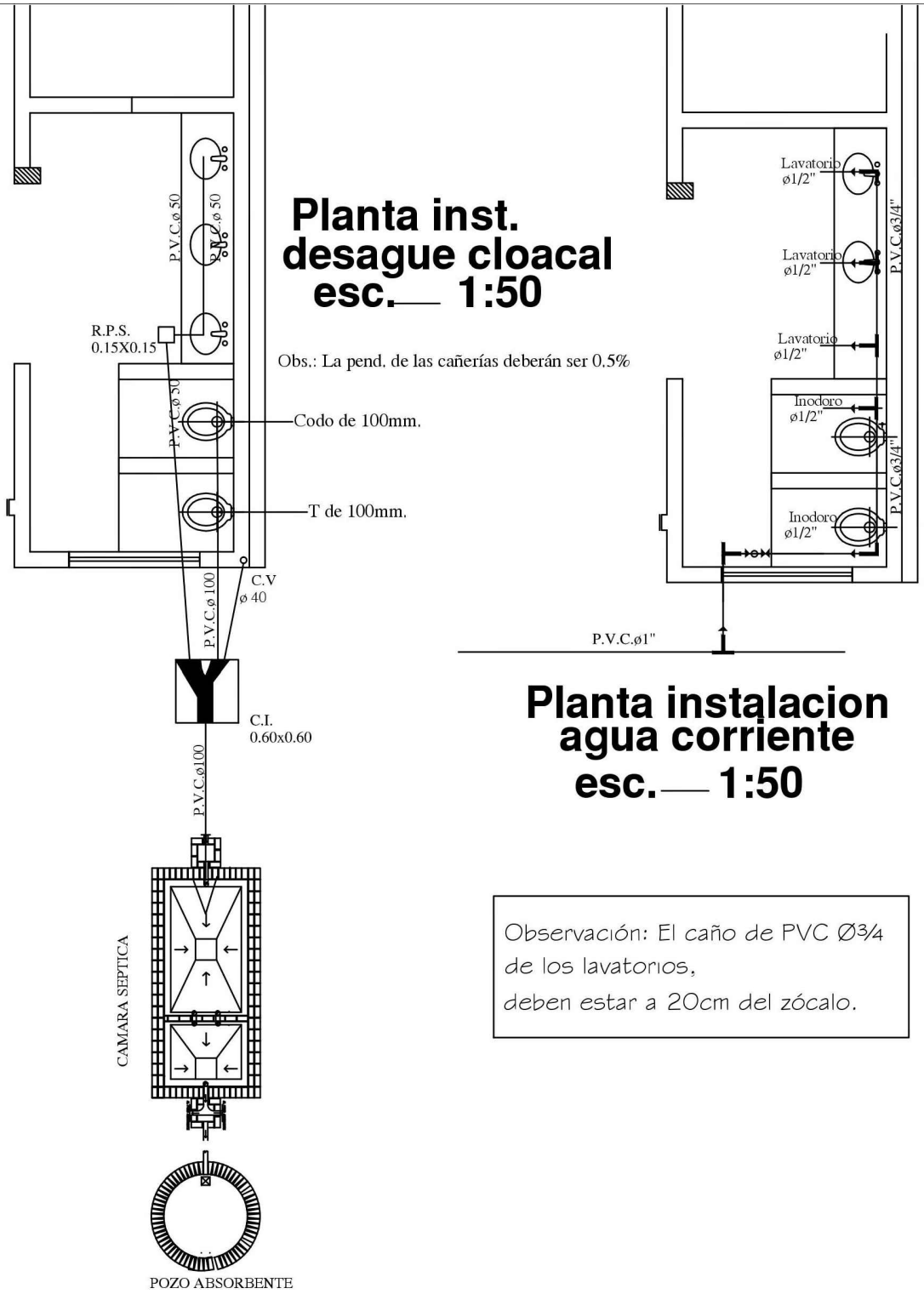

CONSTRUCCIÓN DE UN AULA TIPO 5.80X6.80 CON BAÑO-PRE ESCOLAR EN PLANTA BAJA
ESC.BAS.N° 3453 -"SAGRADA FAMILIA"-COMPAÑIA PARANAMBU-DISTRITO DE ITÁ

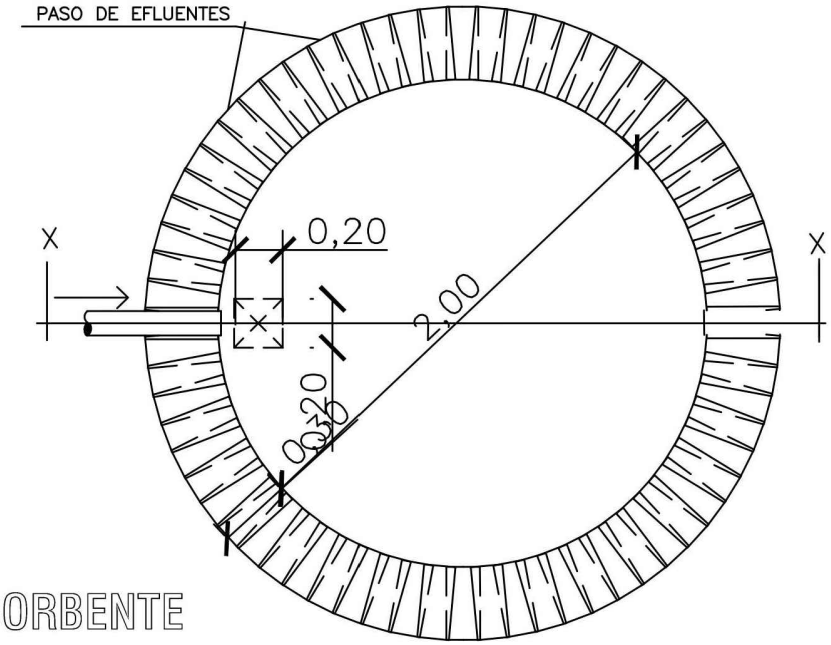

PLANTA
POZO ABSORBENTE

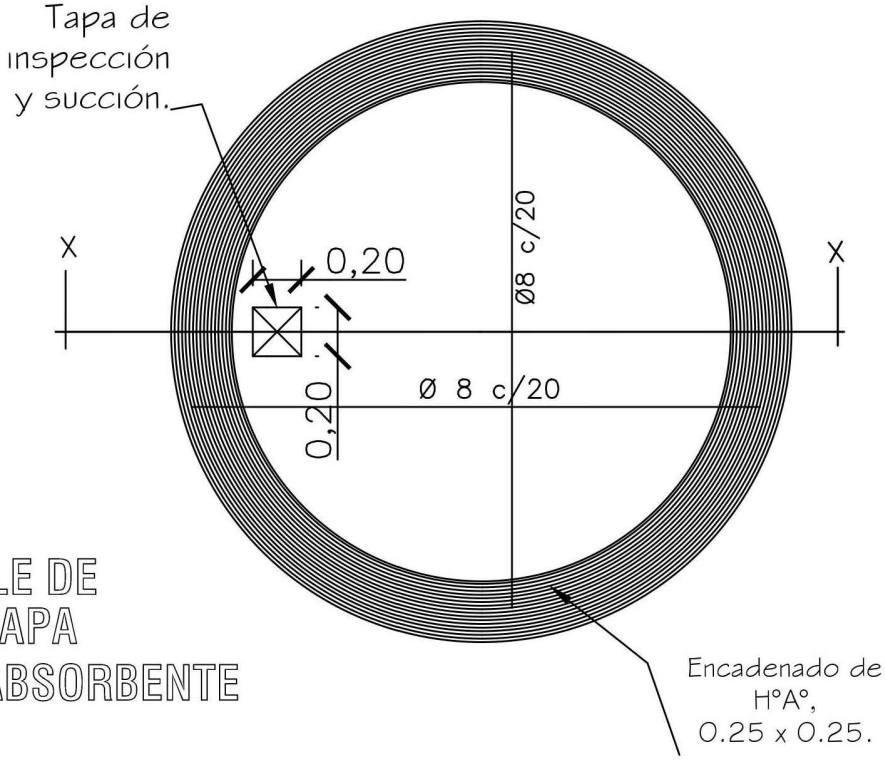

DETALLE DE
LOSA TAPA
POZO ABSORBENTE

CONSTRUCCIÓN DE UN AULA TIPO 5.80X6.80 CON BAÑO-PRE ESCOLAR EN PLANTA BAJA
ESC.BAS.N° 3453 -"SAGRADA FAMILIA"-COMPAÑIA PARANAMBU-DISTRITO DE ITÁ

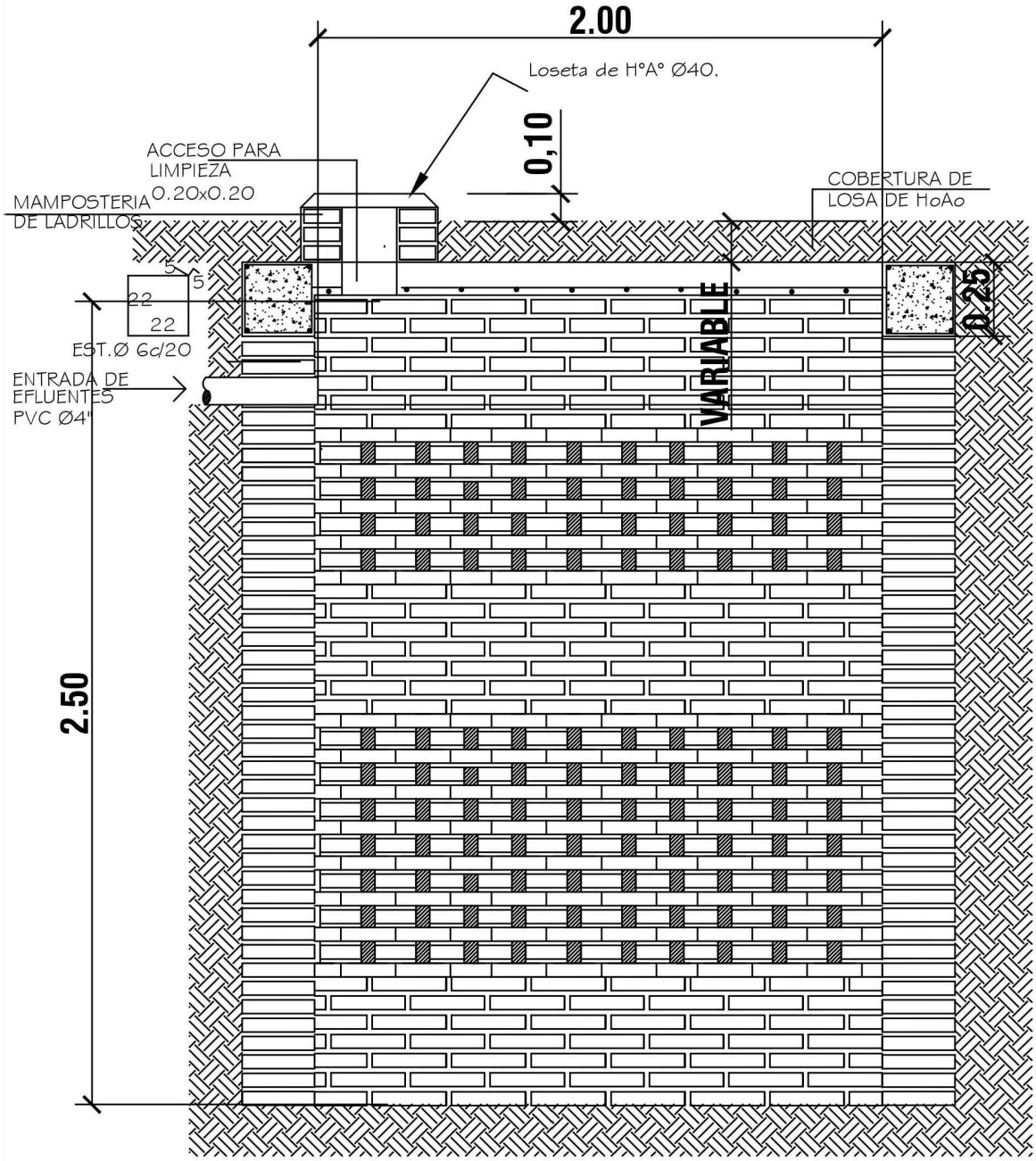

POZO ABSORBENTE

ESC. 1:20

CORTE X-X

ESC. 1:20

CONSTRUCCIÓN DE UN AULA TIPO 5.80X6.80 CON BAÑO-PRE ESCOLAR EN PLANTA BAJA
ESC.BAS.N° 3453 -"SAGRADA FAMILIA"-COMPAÑIA PARANAMBU-DISTRITO DE ITÁ

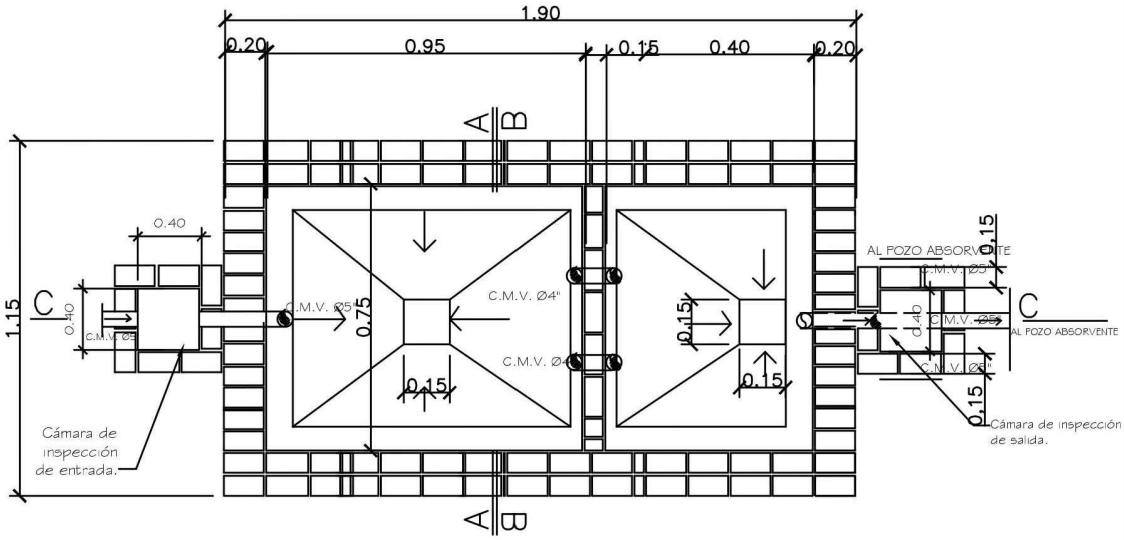

PLANTA CAMARA SEPTICA
Sin escala

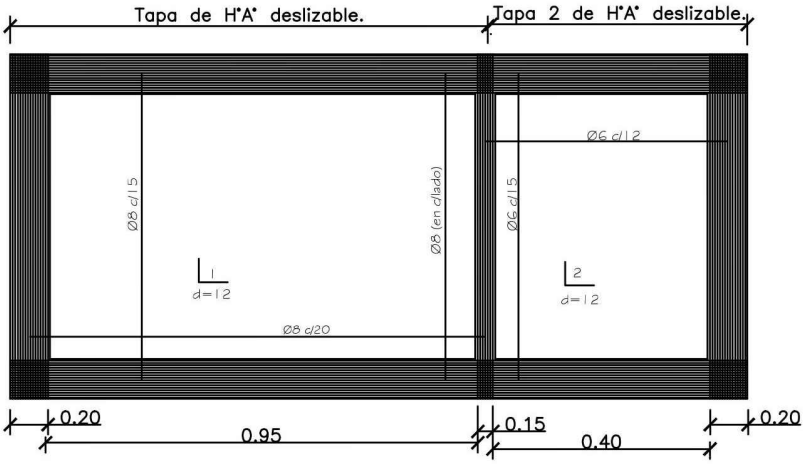

DETALLE DE LOSA TAPA CAMARA SEPTICA
Sin escala

CONSTRUCCIÓN DE UN AULA TIPO 5.80X6.80 CON BAÑO-PRE ESCOLAR EN PLANTA BAJA
ESC.BAS.N° 3453 -"SAGRADA FAMILIA"-COMPAÑIA PARANAMBU-DISTRITO DE ITÁ

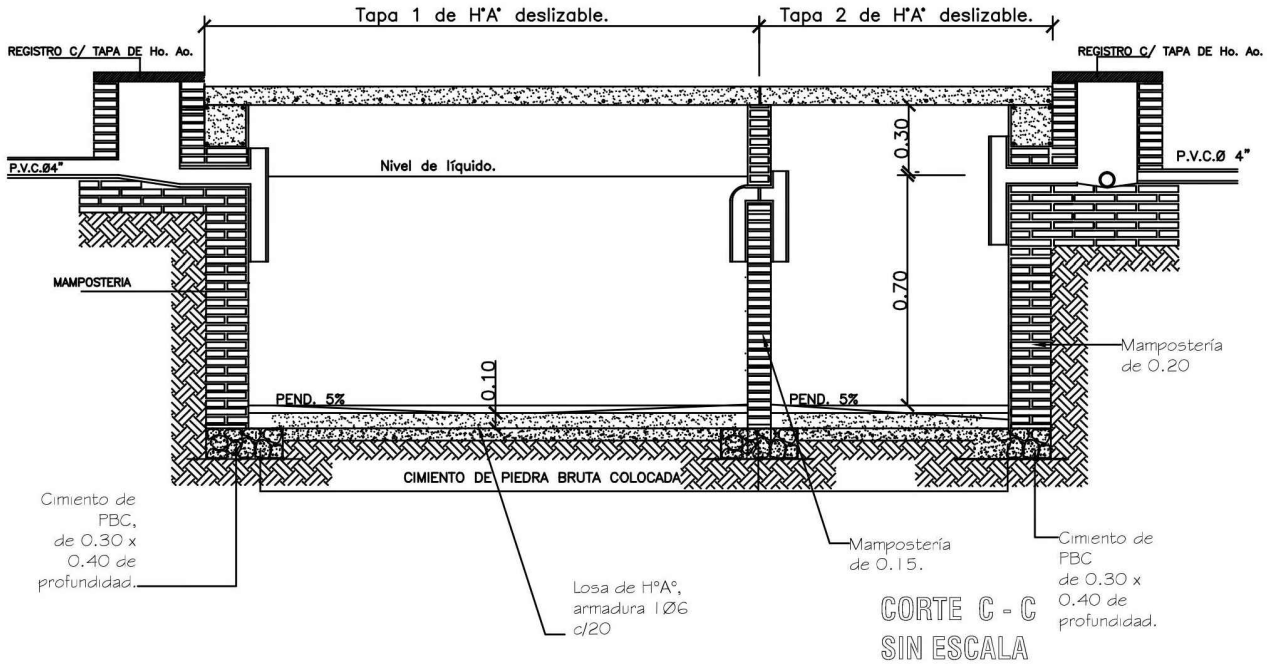

CONSTRUCCIÓN DE UN AULA TIPO 5.80X6.80 CON BAÑO-PRE ESCOLAR EN PLANTA BAJA
ESC.BAS.N° 3453 -"SAGRADA FAMILIA"-COMPAÑIA PARANAMBU-DISTRITO DE ITÁ

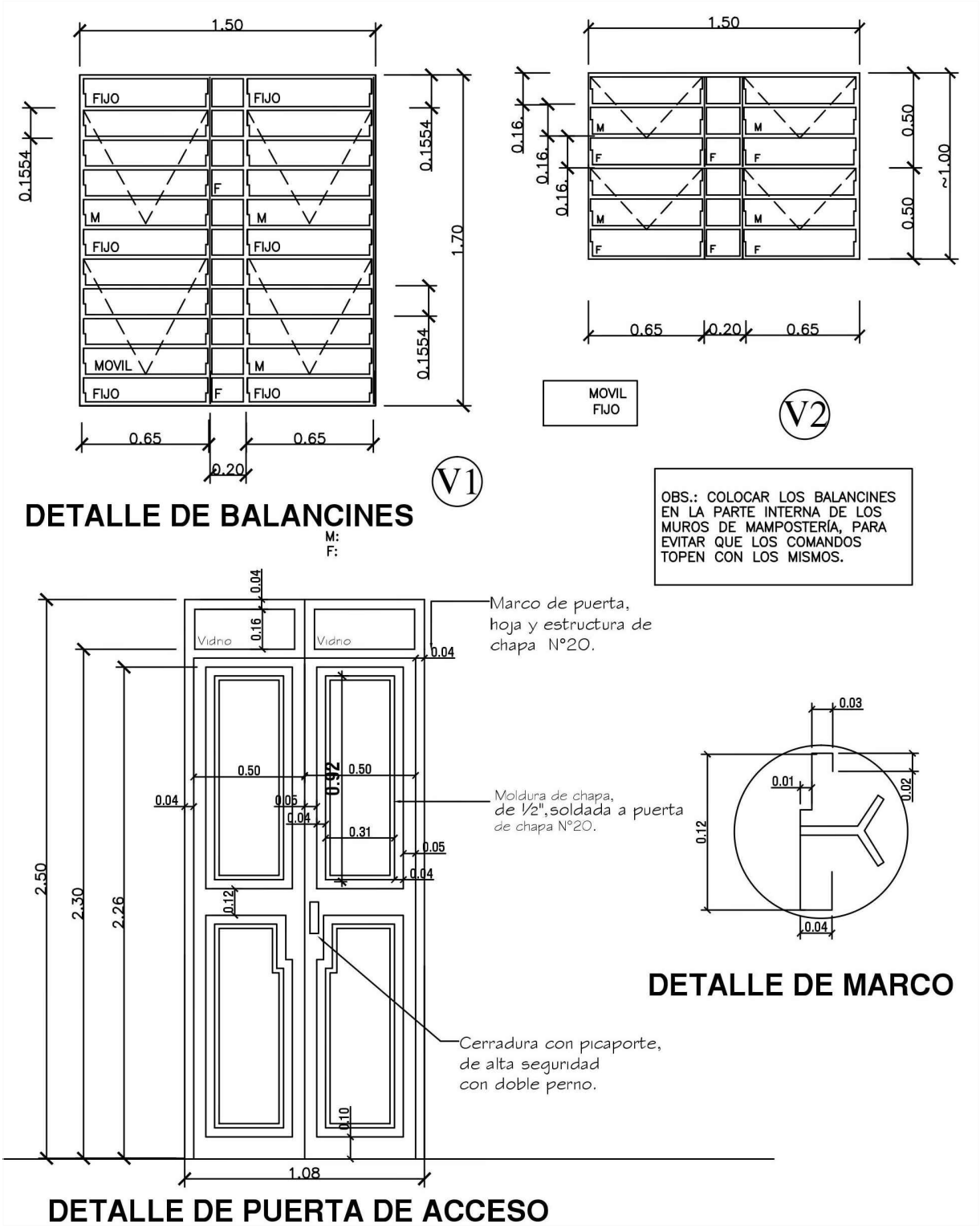

CONSTRUCCIÓN DE UN AULA TIPO 5.80X6.80 CON BAÑO-PRE ESCOLAR EN PLANTA BAJA
ESC.BAS.N° 3453 -"SAGRADA FAMILIA"-COMPAÑIA PARANAMBU-DISTRITO DE ITÁ

PIZARRÓN MÓVIL

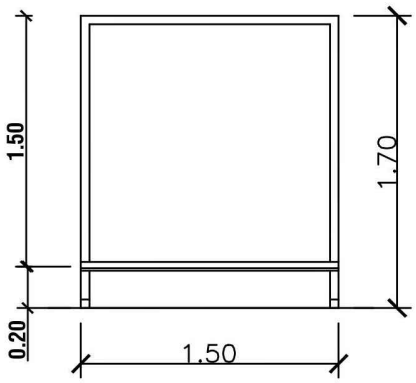

ALZADO

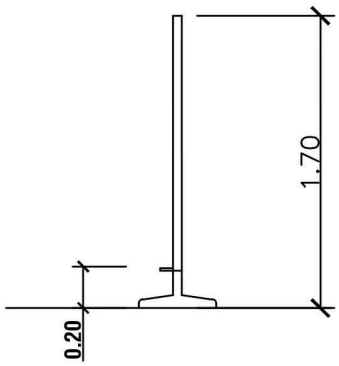

ALZADO LATERAL

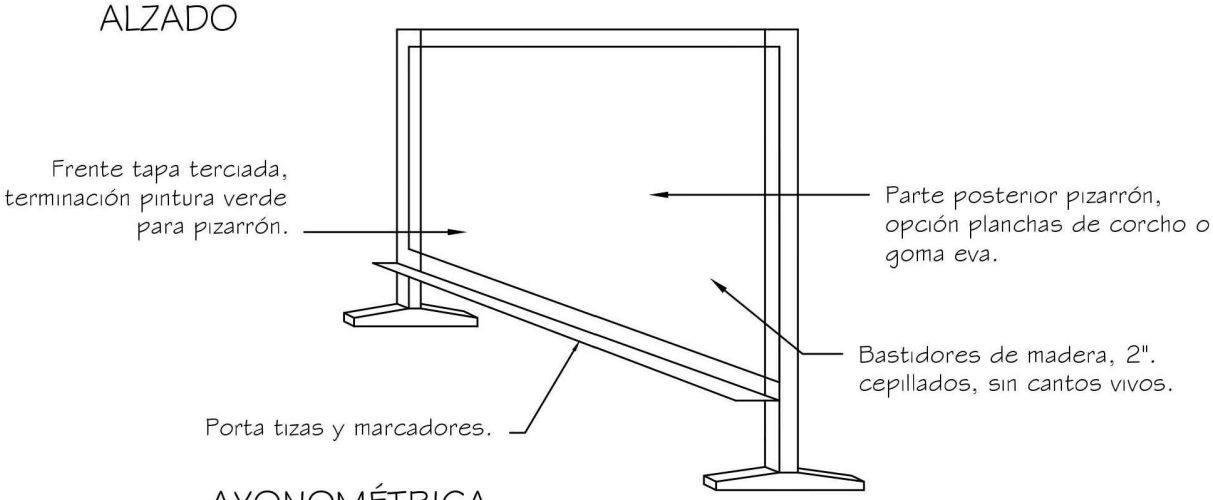

AXONOMÉTRICA

MAMPARA DIVISORIA ÁREA DESCANSO

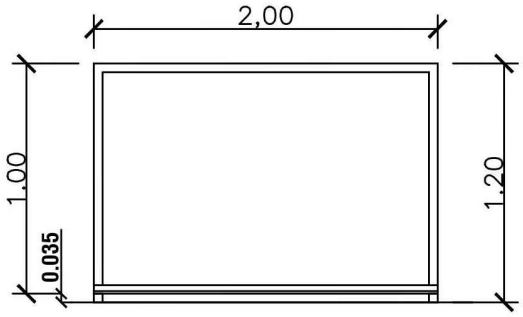

ALZADO

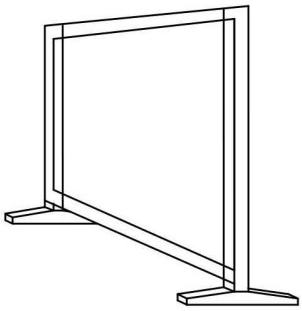

AXONOMÉTRICA

CONSTRUCCIÓN DE UN AULA TIPO 5.80X6.80 CON BAÑO-PRE ESCOLAR EN PLANTA BAJA
ESC.BAS.N° 3453 -"SAGRADA FAMILIA"-COMPAÑIA PARANAMBU-DISTRITO DE ITÁ