essap

GOBIERNO NACIONAL

Paraguay de la gente

Asunción, 11 de marzo del 2019

ADENDA 02 - CONTRATACIÓN DIRECTA N° 01/2019 "Adquisición de Accesorios para Reparación de Cañerías de Agua Potable ID N° 355427

1) **Se modifica en el SICP Fecha de entrega y de apertura de ofertas**

2) **En el Anexo C. Especificaciones técnicas. Item 3. Caja para conexiones de Piso de ¾"**

Se elimina el párrafo:
La tapa deberá contar con una ventanilla secundaria según se muestra de modo a poder efectuar la lectura sin necesidad de abrir la tapa principal. Las medidas de esta ventanilla serán las siguientes como máximo 50 mm x 100 mm. Esta tapa secundaria deberá contar con un sistema de modo a que se cierre por su propio peso

Se agrega el párrafo:
Ajustarse al último diseño de caja para conexiones de piso de ¾" que viene siendo utilizado actualmente por la ESSAP S.A. y los esquemas de diseño se encuentran en la carta de Invitación de este llamado.

El sistema de cierre de la tapa de la caja de conexión puede ser de llave tipo vuelta y vuelta y mecanismo con resorte; conforme viene siendo utilizado por la ESSAP SA.

3) **En el Anexo C. ESPECIFICACIONES TÉCNICAS <u>ÍTEMS 1 Y 2</u> MANGUITO DE REPARACIÓN DE POLIPROPILENO.**

Donde Dice:

- Debe contar con un anillo de seguridad estriado de cómo mínimo 4 (cuatro) estrías

Pasa a decir:

- Debe contar con un anillo de seguridad estriado de cómo mínimo 3(tres)) estrías

4) **Se adjunta a esta Adenda** especificaciones técnicas de la Junta total PP diam 63 MM PN 16

ITEM 7

<u>Junta total PP diámetro 63 MM, PN 16 (Para cañerías PEAD de 2" DE 63 MM)</u>

-Debe contar con mínimo de 4 (cuatro bulones).

Ing. Alejandro Amarilla
Jefe de Unidad de Ment. de Redes A.F
ESSAP S.A.

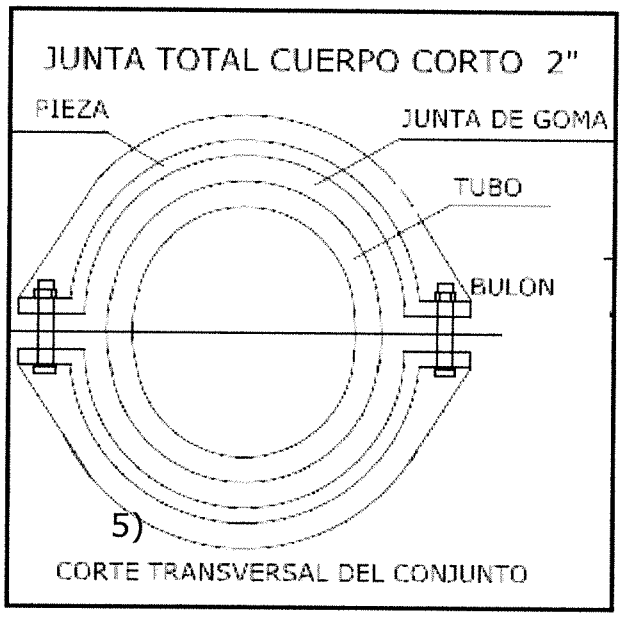

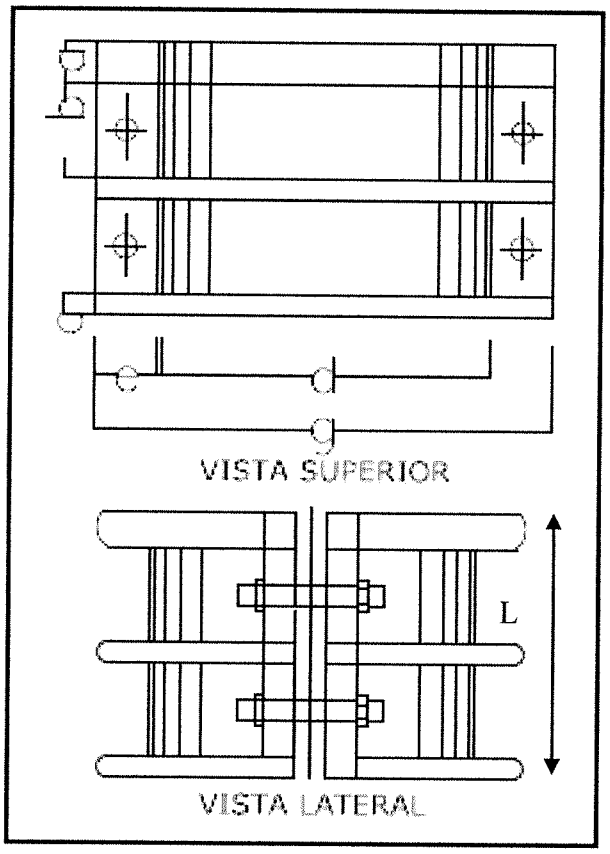

Medidas Mínimas

Elemento	Medidas (mm)
a	10
b	38
d	62
g	132
e	20
L	105

Material: Polipropileno
Herrajes del accesorio: Bulón con tuerca y arandela (3/8" x 2") rosca completa acerado.
Junta de Goma: Formato Rectangular plana, dureza 50 a 60 Shore, espesor 6.4 mm +/- 0.02

Ing. Alejandro Amarilla
Jefe de Unidad de Mant. de Redes A.F
ESSAP S.A.

Abg. Rossana Estigarribia López.
Gerente de la UOC