PLANTA ARQUITECTÓNICA

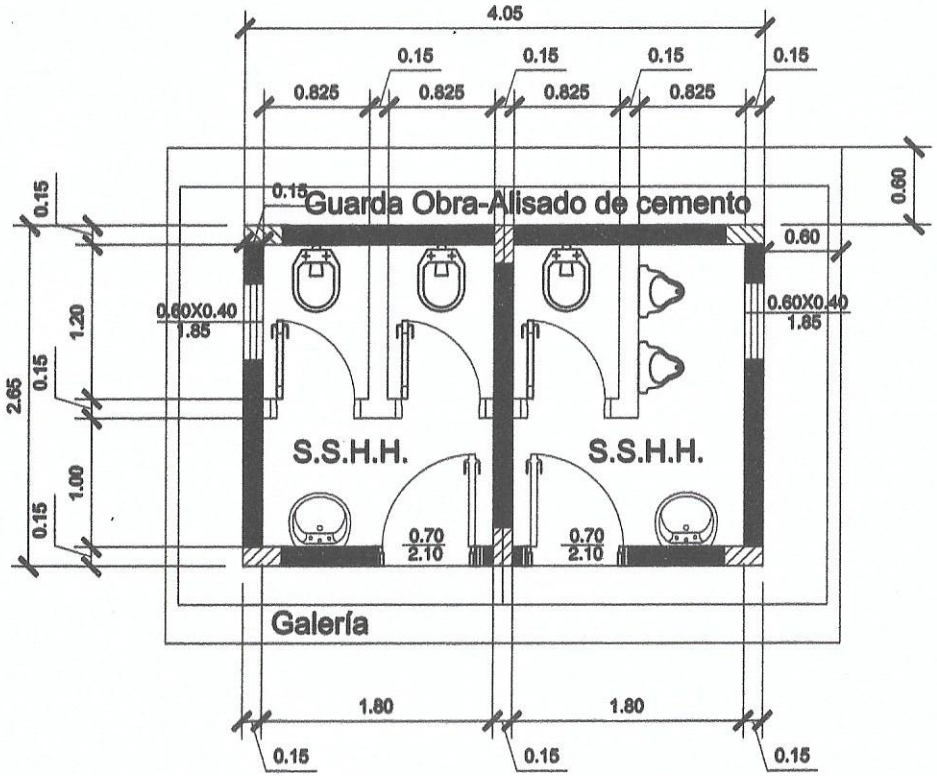

PLANTA DE FUNDACION

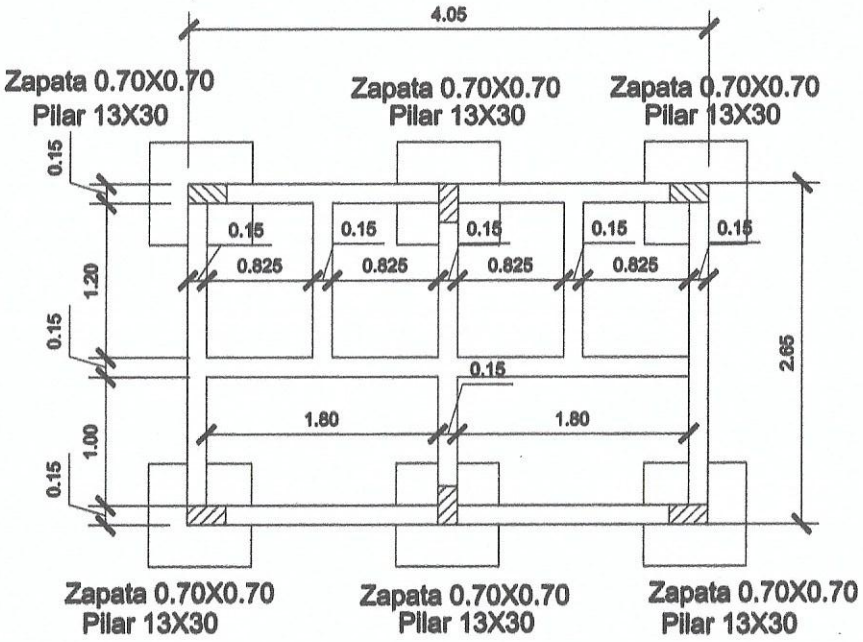

MUNICIPALIDAD DE VILLA CURUGUATY

OBRA : SSHH SEXADO 4.05X2.65
BARRIO CIUDAD NUEVA PLAZA

Ubicación: BARRIO CIUDAD NUEVA

Propietario: MUNICIPALIDAD DE CURUGUATY

Profesional: DPTO. DE OBRAS MUNICIPALIDAD

UOC: LIC. LUIS ROJAS

Domicilio:

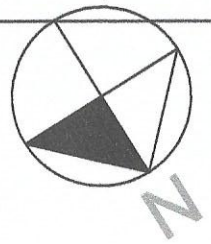

DPTO DE OBRAS

Studio MA
ARQUITECTURA Y CONSTRUCCIONES
Arq. Carlos A. Molinas Ayala
R.U.C.: 1523819 - 9

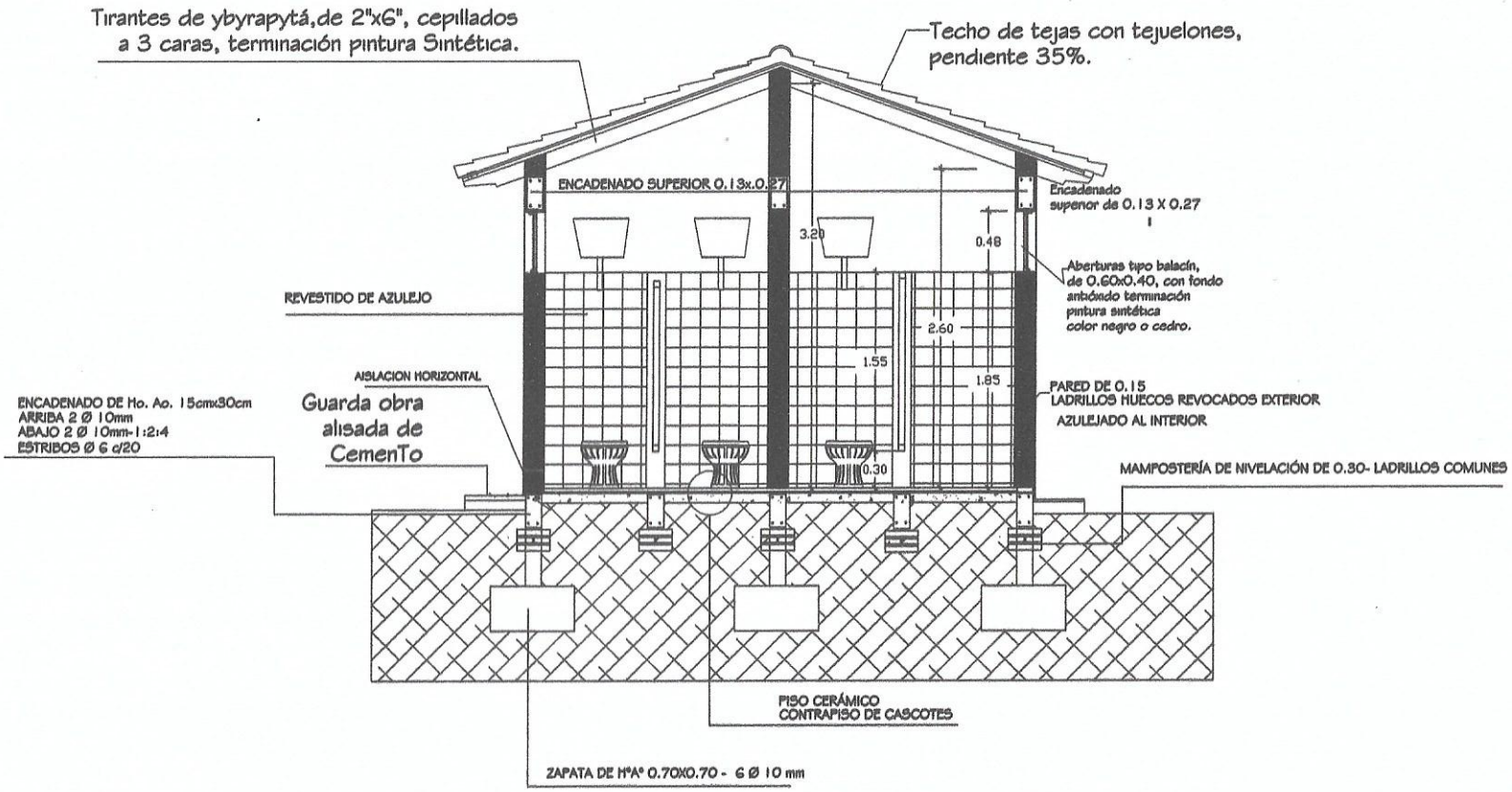

CORTE TRANSVERSAL

Studio MA
ARQUITECTURA Y CONSTRUCCIONES
Arq. Carlos A. Molinas Ayala
R.U.C.: 1523819 - 9

MUNICIPALIDAD DE VILLA CURUGUATY

OBRA : SSHH SEXADO 4.05X2.65
BARRIO CIUDAD NUEVA PLAZA

Ubicación: BARRIO CIUDAD NUEVA

Propietario: MUNICIPALIDAD DE CURUGUATY

Profesional: DPTO. DE OBRAS MUNICIPALIDAD

UOC: LIC. LUIS ROJAS

Domicilio:

N

DPTO DE OBRAS

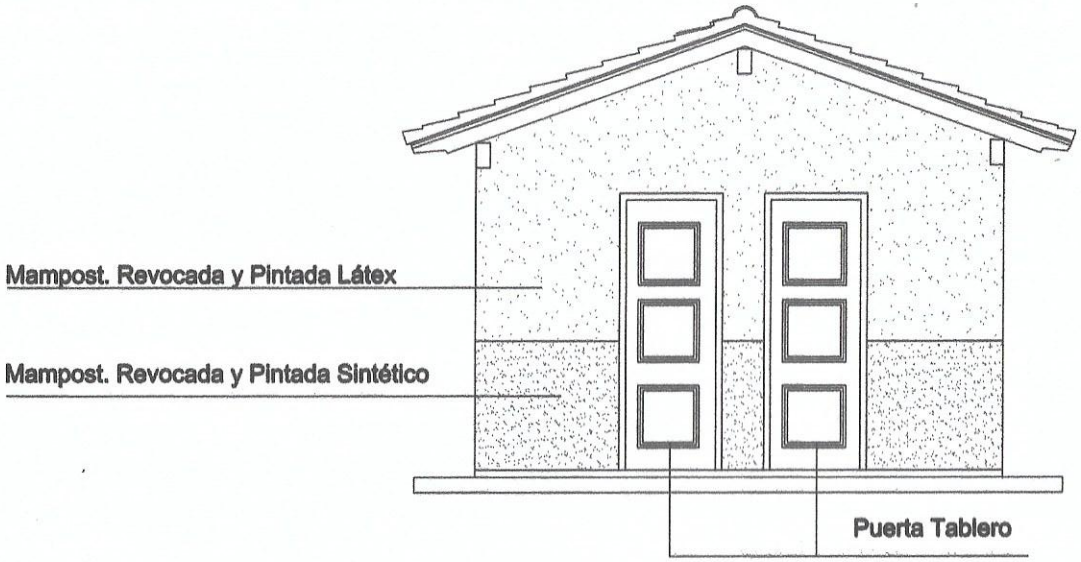

FACHADA FRONTAL

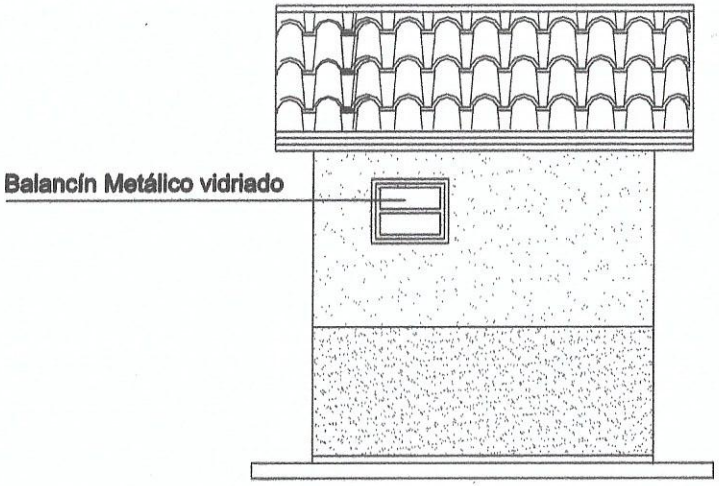

FACHADA LATERAL

Studio MA
ARQUITECTURA Y CONSTRUCCIONES
Arq. Carlos A. Molinas Ayala
R.U.C.: 1523819 - 9

MUNICIPALIDAD DE VILLA CURUGUATY	
OBRA : SSHH SEXADO 4.05X2.65 BARRIO CIUDAD NUEVA PLAZA	
Ubicación: BARRIO CIUDAD NUEVA	
Propietario: MUNICIPALIDAD DE CURUGUATY	
Profesional: DPTO. DE OBRAS MUNICIPALIDAD	
UOC: LIC. LUIS ROJAS	
Domicilio:	
DPTO DE OBRAS	

N

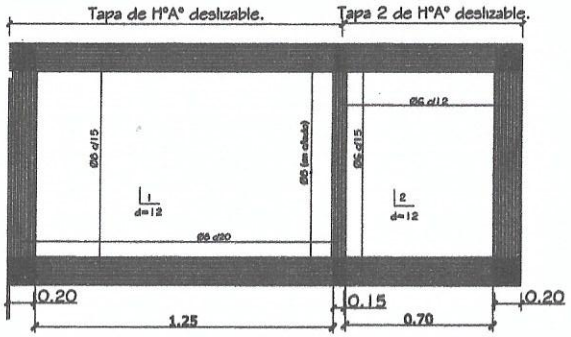

DETALLE DE LOSA TAPA CAMARA SEPTICA

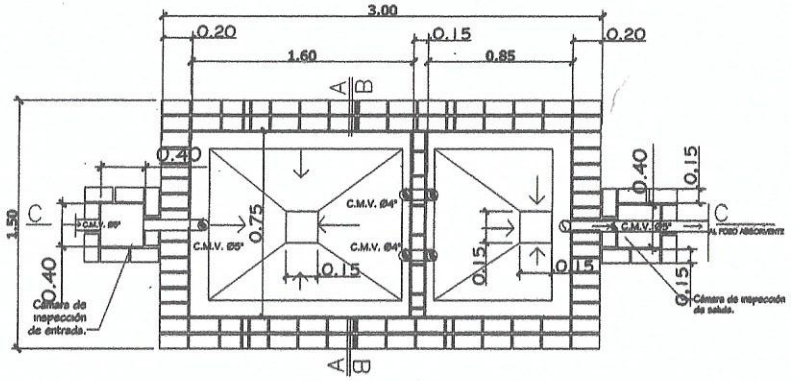

PLANTA CAMARA SEPTICA

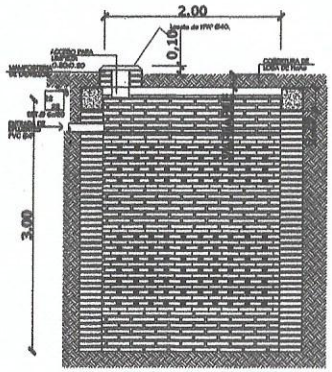

POZO ABSORBENTE
ESC. 1:20

CORTE X-X
ESC. 1:20

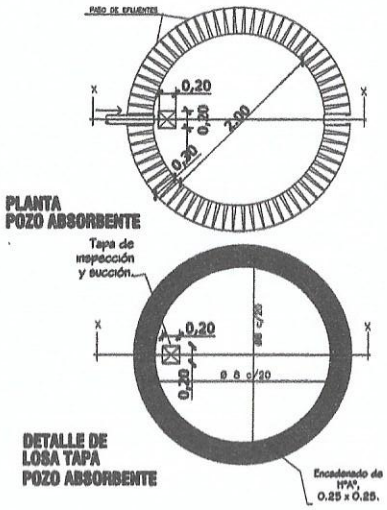

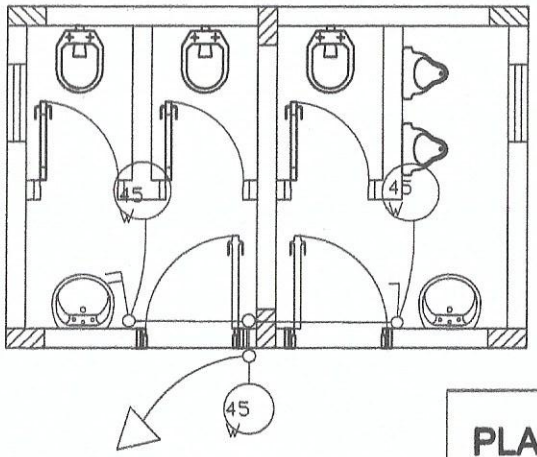

45 W LAMPARA DE BAJO CONSUMO

PLANTA INST. ELÉCTRICA

Studio MA
ARQUITECTURA Y CONSTRUCCIONES
Arq. Carlos A. Molinas Ayala
R.U.C.: 1523819 - 9

MUNICIPALIDAD DE VILLA CURUGUATY

OBRA : SSHH SEXADO 4.05X2.65
BARRIO CIUDAD NUEVA PLAZA

Ubicación: BARRIO CIUDAD NUEVA

Propietario: MUNICIPALIDAD DE CURUGUATY

Profesional: DPTO. DE OBRAS MUNICIPALIDAD

UOC: LIC. LUIS ROJAS

Domicilio:

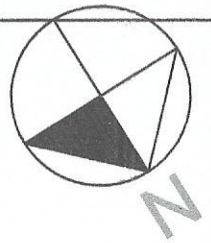

DPTO DE OBRAS

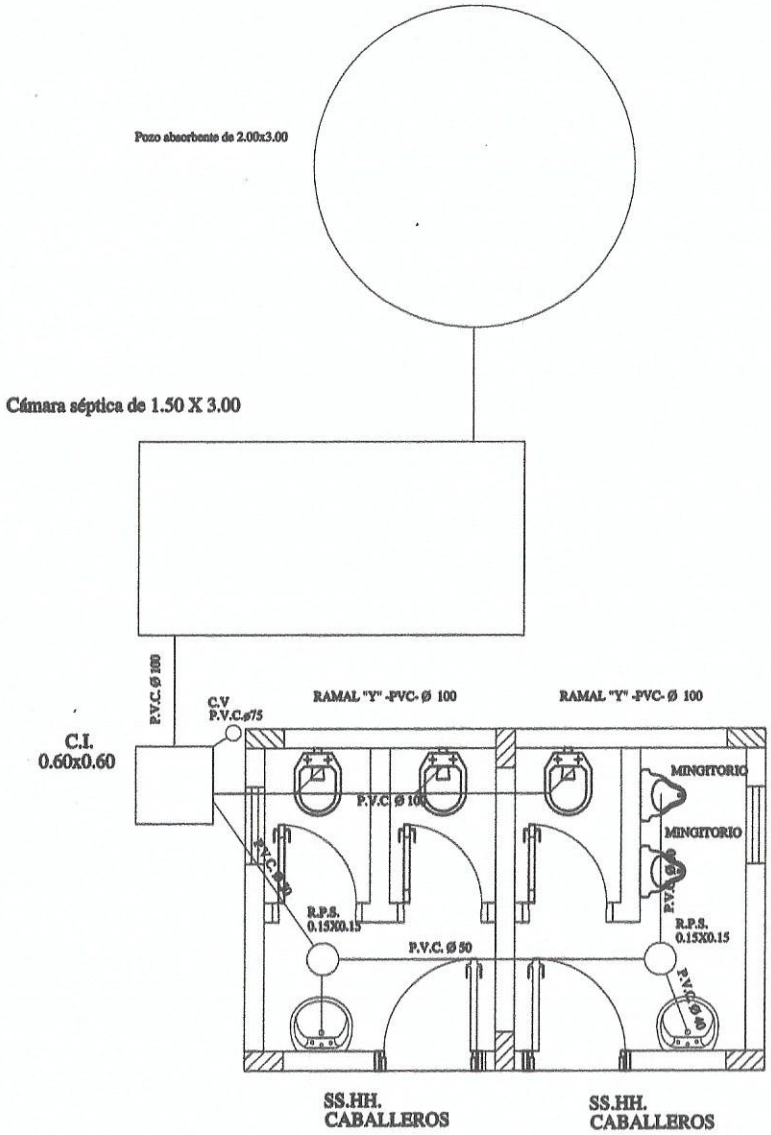

PLANTA DESAGUE SANITARIO

PLANTA DE TECHO

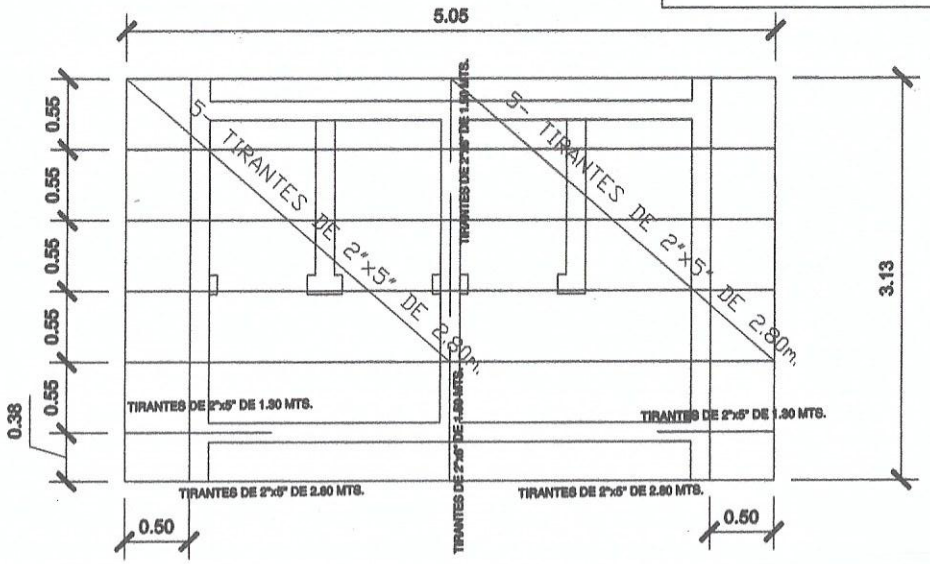

Studio MA
ARQUITECTURA Y CONSTRUCCIONES
Arq. Carlos A. Molinas Ayala
R.U.C.: 1523819 - 9

MUNICIPALIDAD DE VILLA CURUGUATY

OBRA : SSHH SEXADO 4.05X2.65
BARRIO CIUDAD NUEVA PLAZA

Ubicación: BARRIO CIUDAD NUEVA

Propietario: MUNICIPALIDAD DE CURUGUATY

Profesional: DPTO. DE OBRAS MUNICIPALIDAD

UOC: LIC. LUIS ROJAS

Domicilio:

N

DPTO DE OBRAS

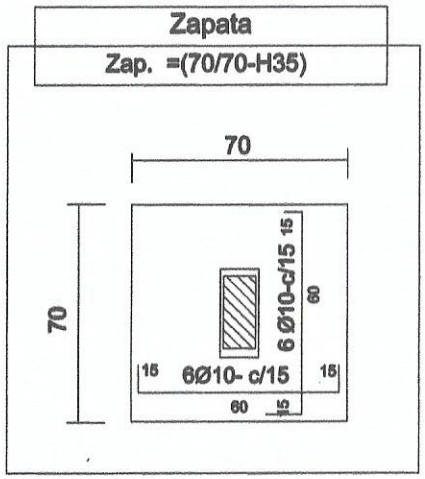

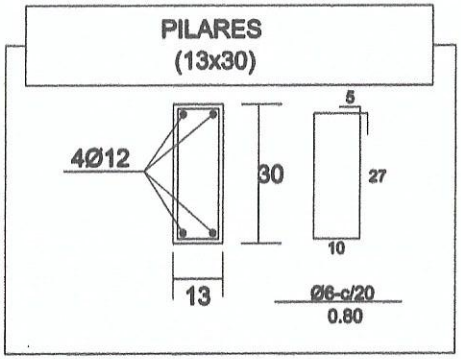

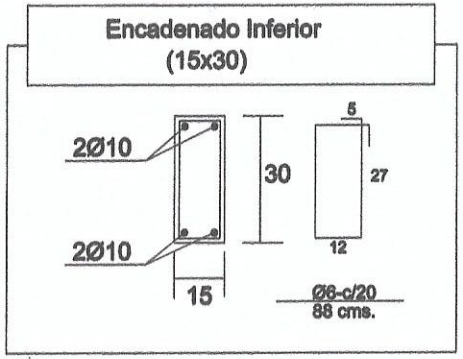

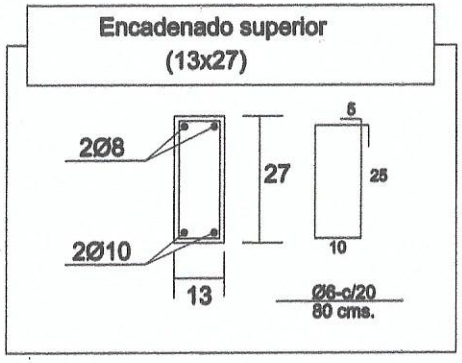

DETALLE ESTRUCTURA

Studio MA
ARQUITECTURA Y CONSTRUCCIONES
Arq. Carlos A. Molinas Ayala
R.U.C.: 1523819 - 9
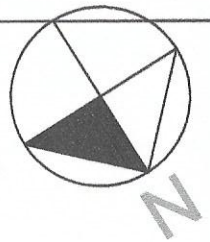
MUNICIPALIDAD DE VILLA CURUGUATY	
OBRA : SSHH SEXADO 4.05X2.65 BARRIO CIUDAD NUEVA PLAZA	
Ubicación: BARRIO CIUDAD NUEVA	
Propietario: MUNICIPALIDAD DE CURUGUATY	
Profesional: DPTO. DE OBRAS MUNICIPALIDAD	
UOC: LIC. LUIS ROJAS	
Domicilio:	
DPTO DE OBRAS