MUNICIPALIDAD
DE
SANTIAGO

PLANOS

" Refacción y reparación del Matadero Municipal "

Referencia

Ubicación

Bernardina Sotelo
Ingeniera Civil
Reg. Prof. MOPC N° 4799

MUNICIPALIDAD DE SANTIAGO MISIONES Matadero Municipal		01
PROYECTO: Refacción y Reparación de Matadero Municipal	Ubicación	Esc: S/E

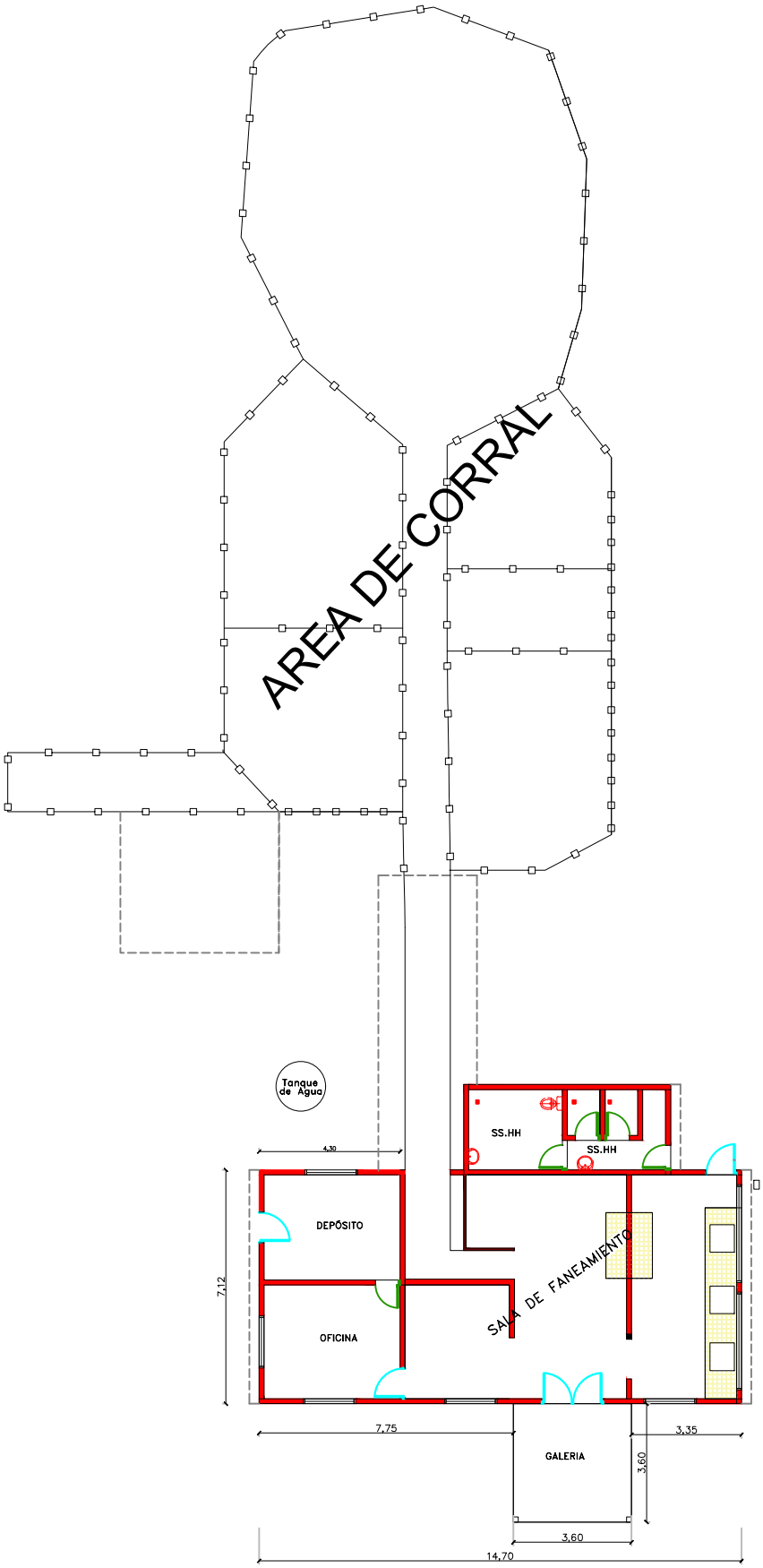

Planta

Esc.1/100

Bernardina Sotelo
Ingeniera Civil
Reg. Prof. MOPC N° 4799

MUNICIPALIDAD DE SANTIAGO MISIONES Matadero Municipal		02
PROYECTO: Refacción y Reparación de Matadero Municipal	Planta Arquitectónico	Esc: 1.100

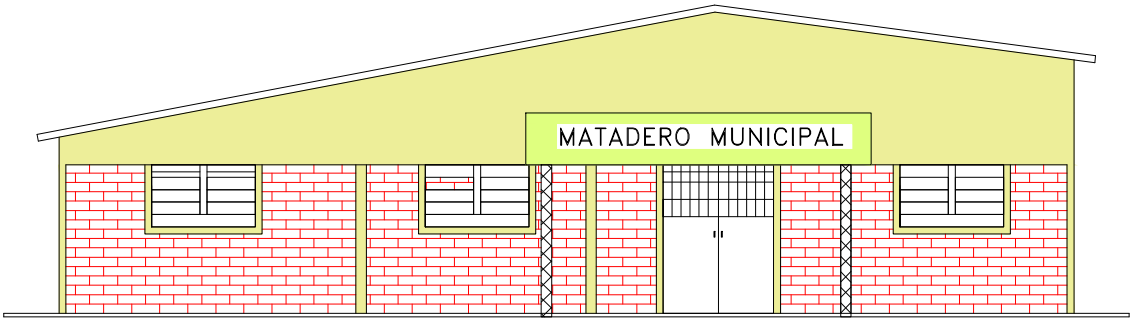

Fachada Frontal

Esc.1:100

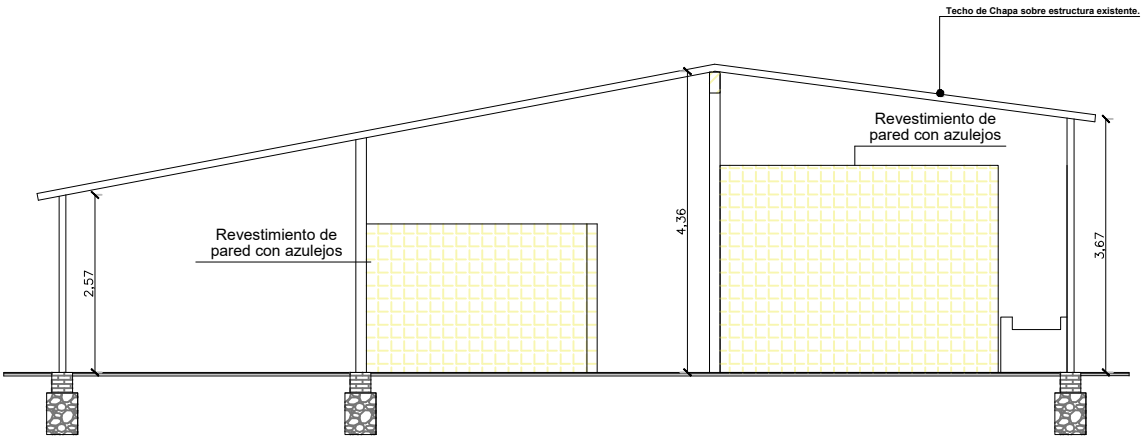

CORTE A - A

Esc. 1: 100

Bernardina Sotelo
Ingeniera Civil
Reg. Prof. MOPC N° 4799

MUNICIPALIDAD DE SANTIAGO MISIONES Matadero Municipal		03
PROYECTO: Refacción y Reparación de Matadero Municipal	Fachada y Corte	Esc: 1.100

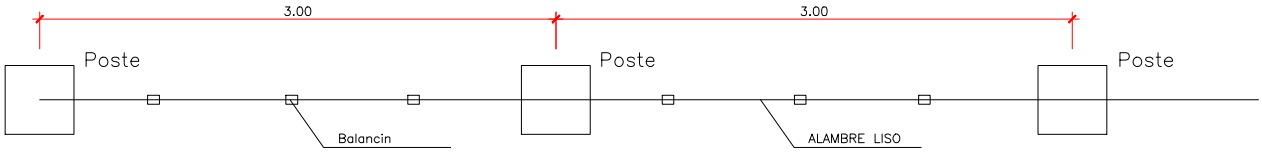

DETALLE DE ALAMBRADO EN PLANTA

ESCALA: 1/25

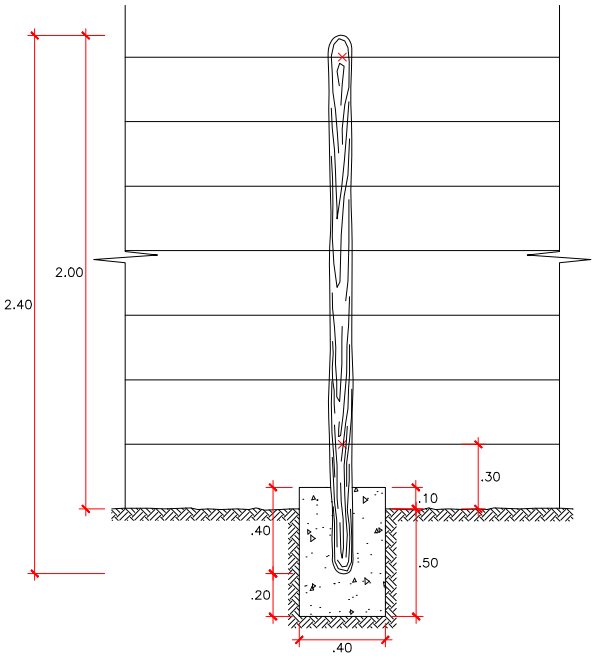

DETALLE DE POSTE

ESCALA: 1/20

NOTA:

SE EMPLEARA EL CERCO PARA DIVISORIA DEL CORRAL

Bernardina Sotelo
Ingeniera Civil
Reg. Prof. MOPC N° 4799

MUNICIPALIDAD DE SANTIAGO MISIONES Matadero Municipal		04
PROYECTO: Refacción y Reparación de Matadero Municipal	Detalle alambrado	Esc: 1.100