MUNICIPALIDAD DE CARLOS ANTONIO LÓPEZ

Itapúa - Paraguay

MUNICIPALIDAD
DE
CARLOS ANTONIO LÓPEZ

Escuela Básica Nº 5227
VIRGEN DE CAACUPE

AULA TIPO 5.80 x 6.0
CON TECHO DE CHAPA

DI

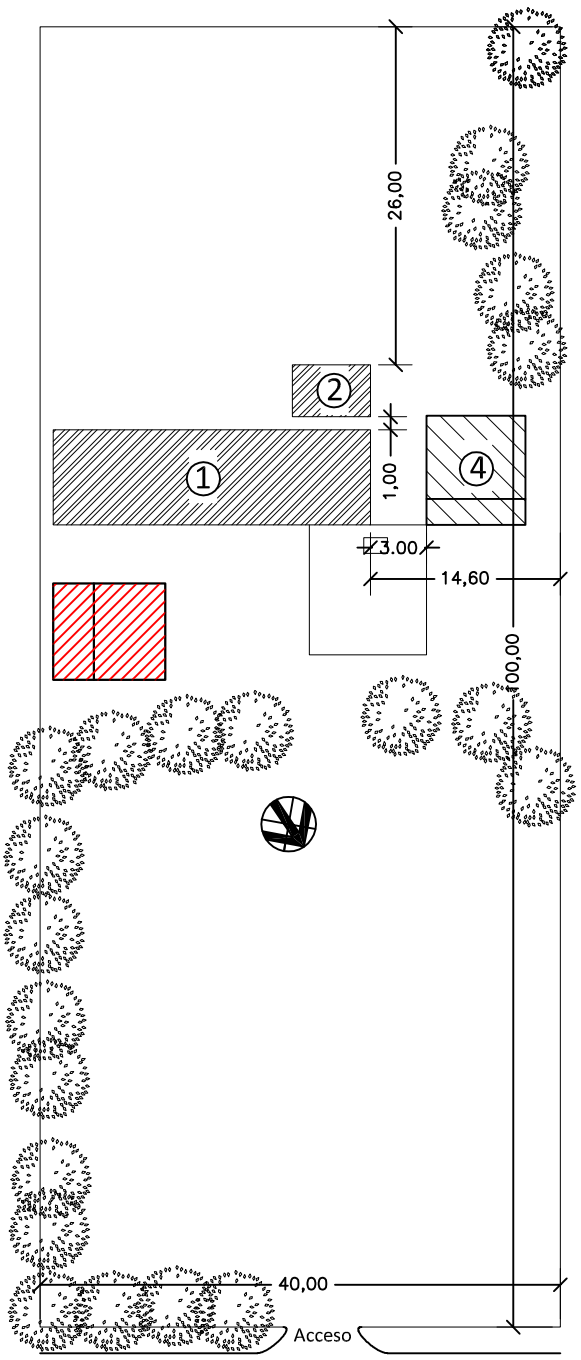

BLOQUE A CONSTRUIR

BLOQUE EXISTENTE

MUNICIPALIDAD DE CARLOS ANTONIO LÓPEZ

ESCUELA BÁSICA Nº 5227 VIRGEN DE CAACUPE

PLANTA DE UBICACIÓN

escala 1 /500

MUNICIPALIDAD DE CARLOS ANTONIO LÓPEZ

Itapúa - Paraguay

PLANTA CONSTRUCTIVA

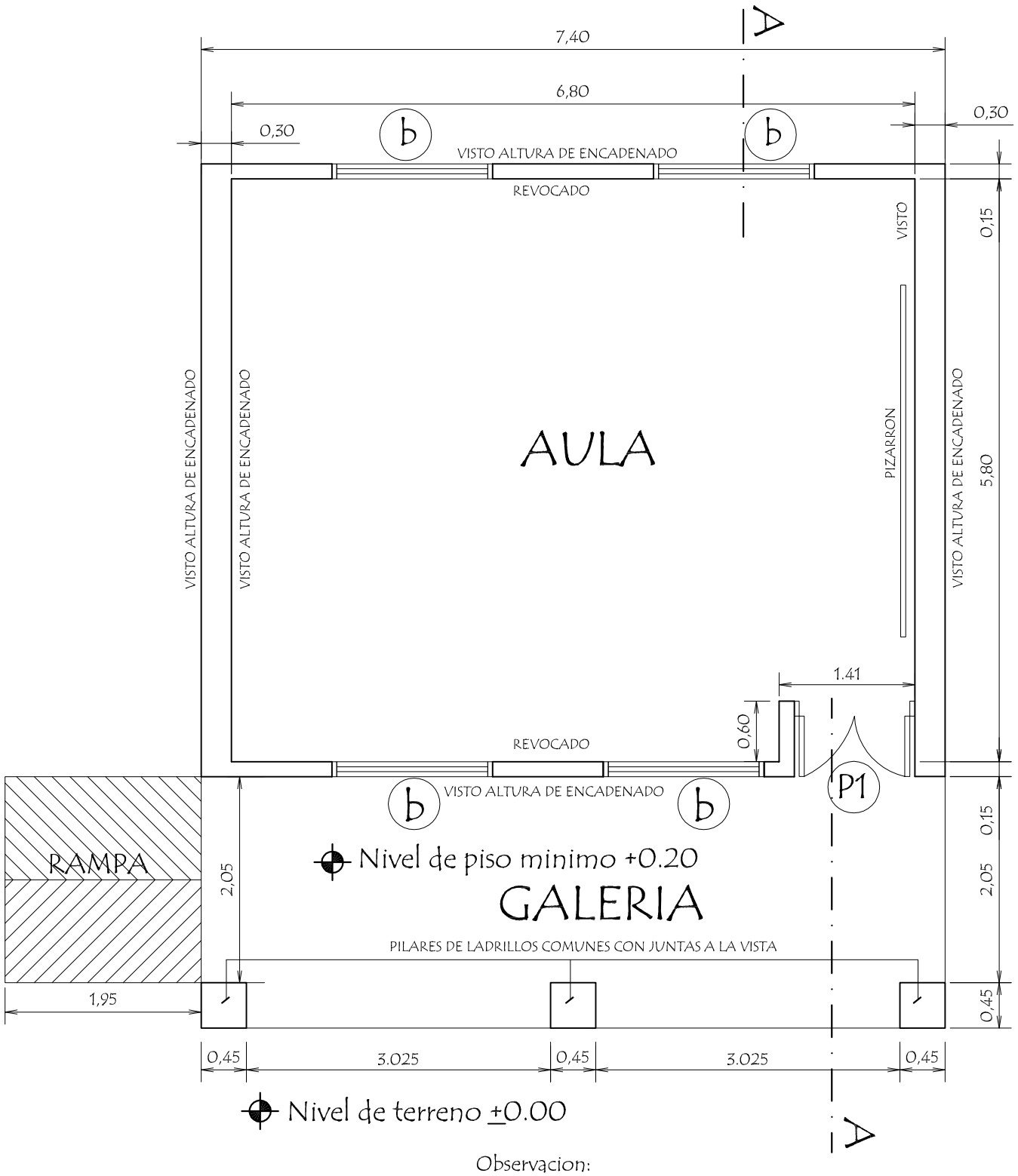

Observacion:

Para los desniveles de hasta 0.25 m las rampas deberán tener una pendiente de hasta 10%

MUNICIPALIDAD DE CARLOS ANTONIO LÓPEZ Escuela Básica Nº 5227 Virgen de Caacupe		01
Aula tipo 5,80 x 6,80 con techo de chapa	Planta Constructiva Acotada	Esc: 1/50

PLANTA DE CIMENTACION

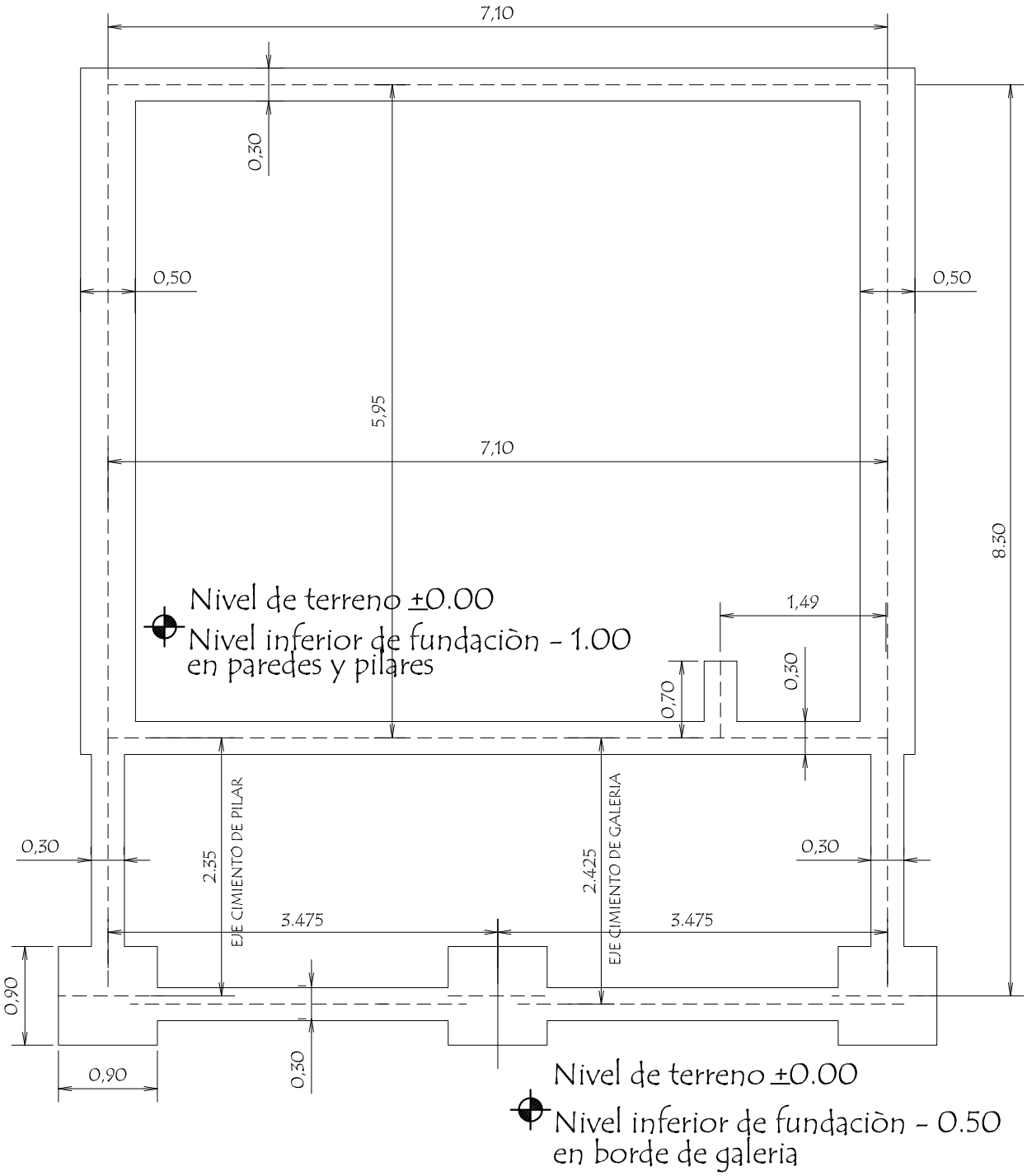

MUNICIPALIDAD DE CARLOS ANTONIO LÓPEZ Escuela Básica Nº 5227 Virgen de Caacupe		02
Aula tipo 5,80 x 6,80 con techo de chapa	Planta de Cimiento	Esc: 1/50

MUNICIPALIDAD DE CARLOS ANTONIO LÓPEZ
Itapúa - Paraguay

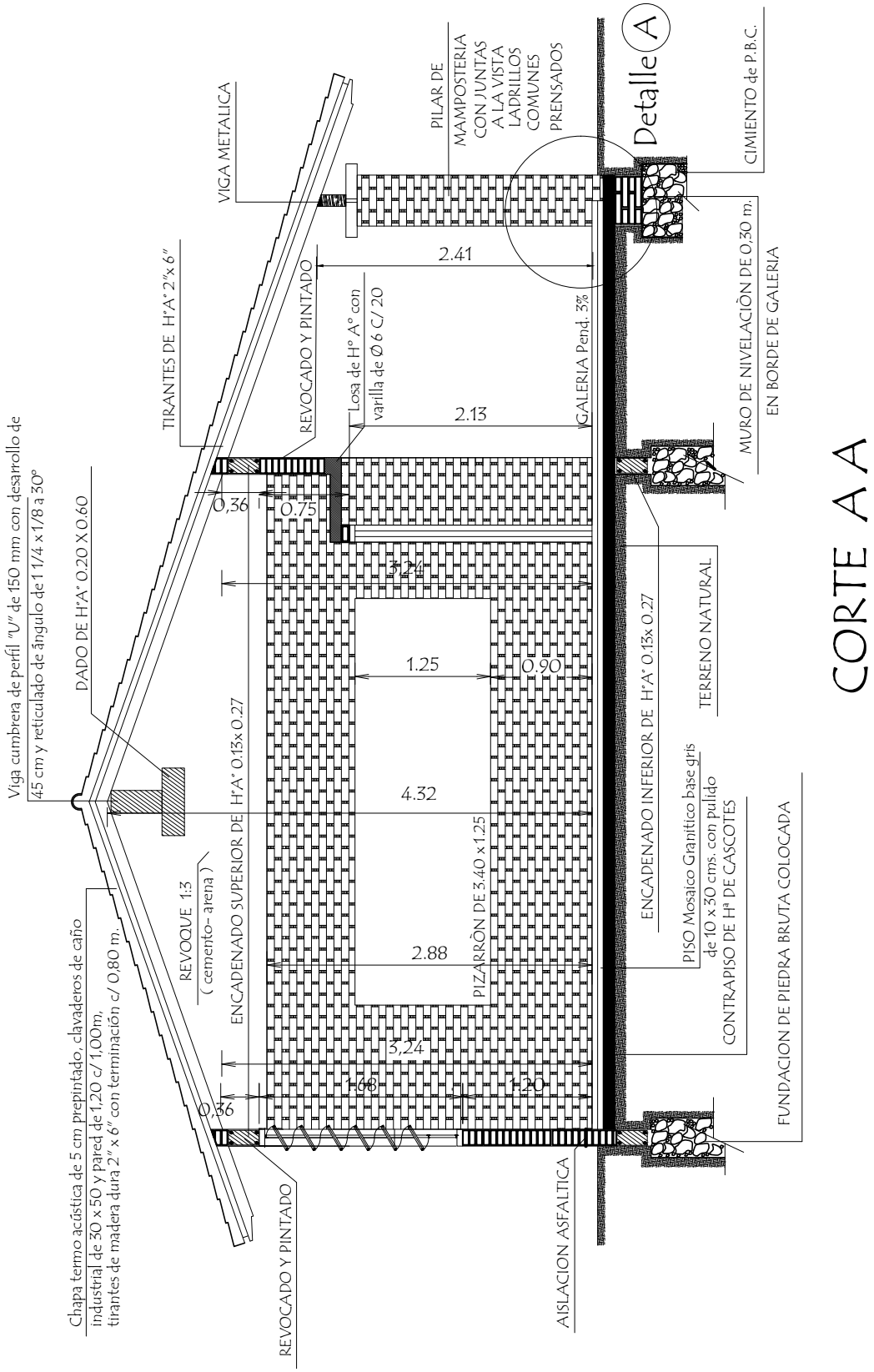

CORTE A A

MUNICIPALIDAD DE CARLOS ANTONIO LÓPEZ Escuela Básica Nº 5227 Virgen de Caacupe		03
Aula tipo 5,80 x 6,80 con techo de chapa	Corte A - A	Esc: 1/50

MUNICIPALIDAD DE CARLOS ANTONIO LÓPEZ
Itapúa - Paraguay

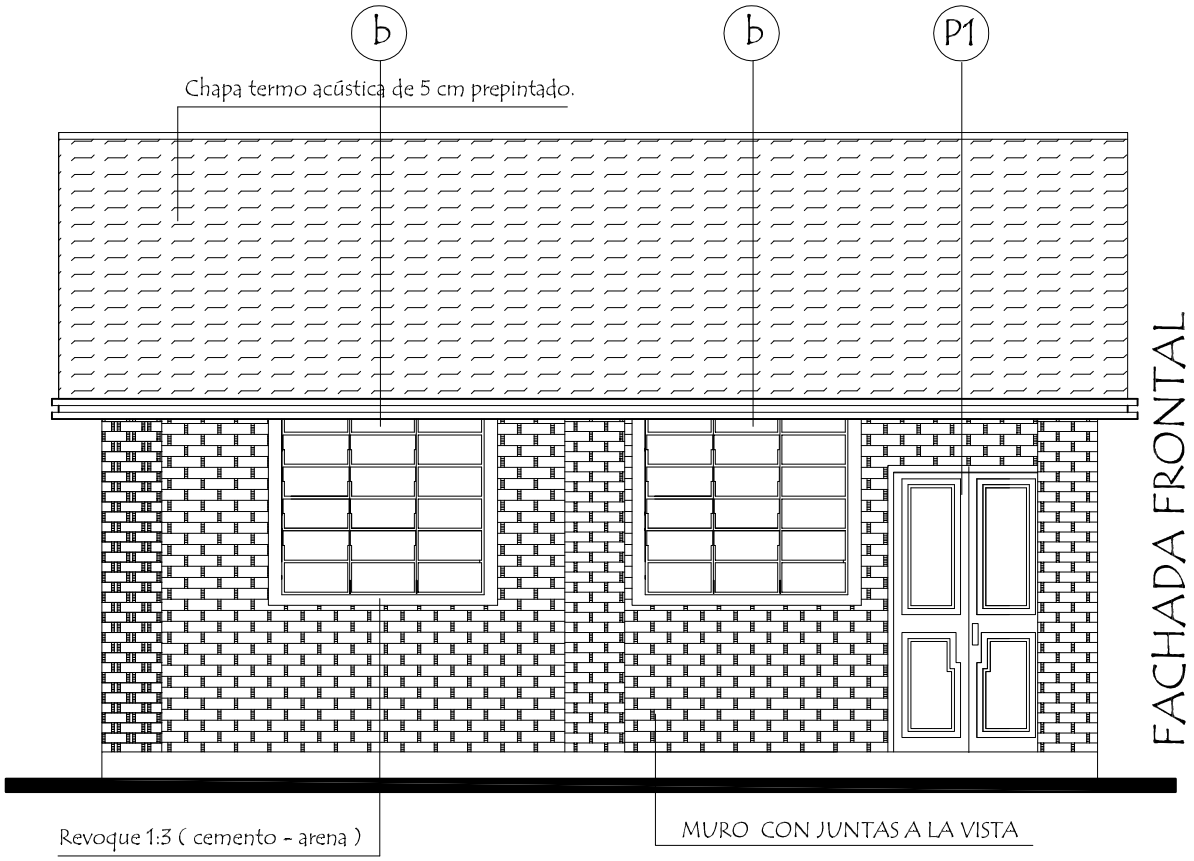

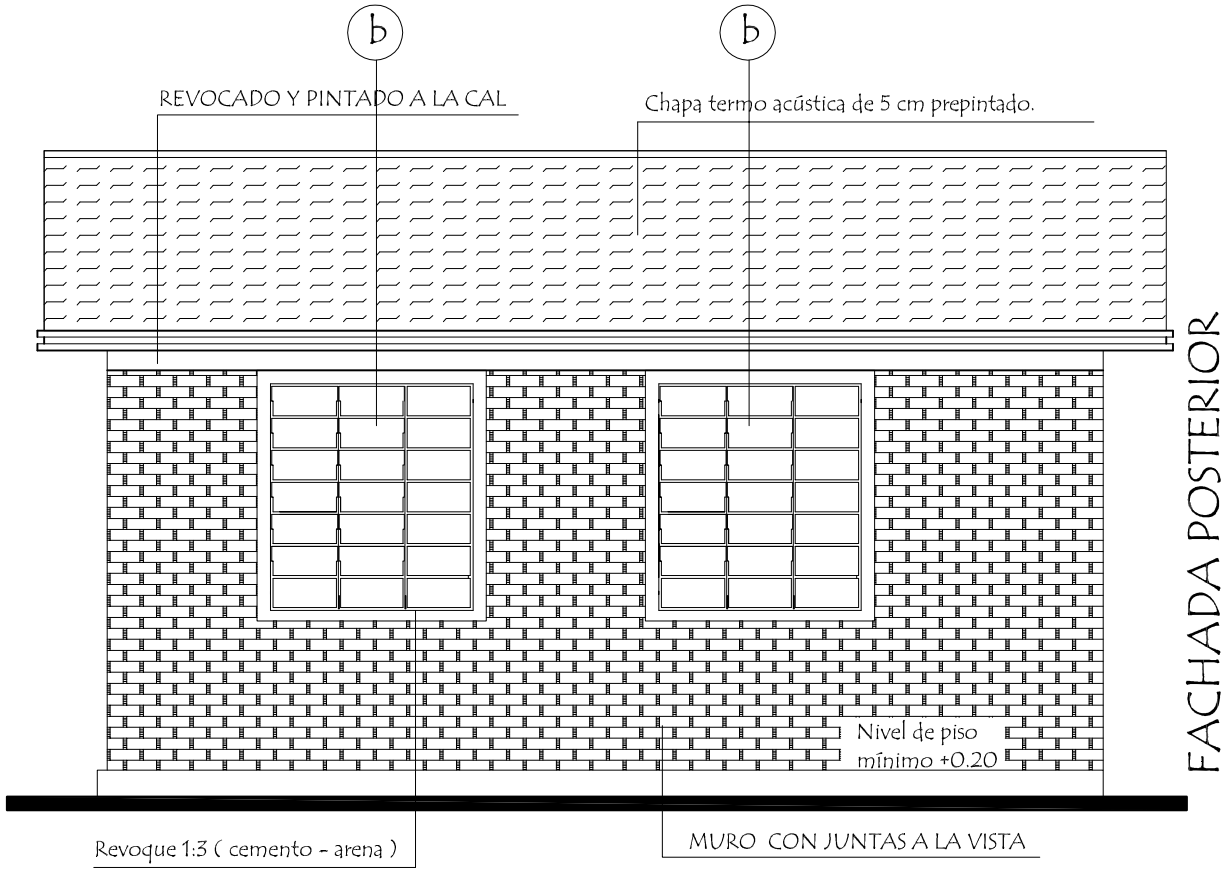

MUNICIPALIDAD DE CARLOS ANTONIO LÓPEZ Escuela Básica Nº 5227 Virgen de Caacupe		04
Aula tipo 5,80 x 6,80 con techo de chapa	Fachada Frontal y Posterior	Esc: 1/50

MUNICIPALIDAD DE CARLOS ANTONIO LÓPEZ
Itapúa - Paraguay

PLANTA DE TECHO

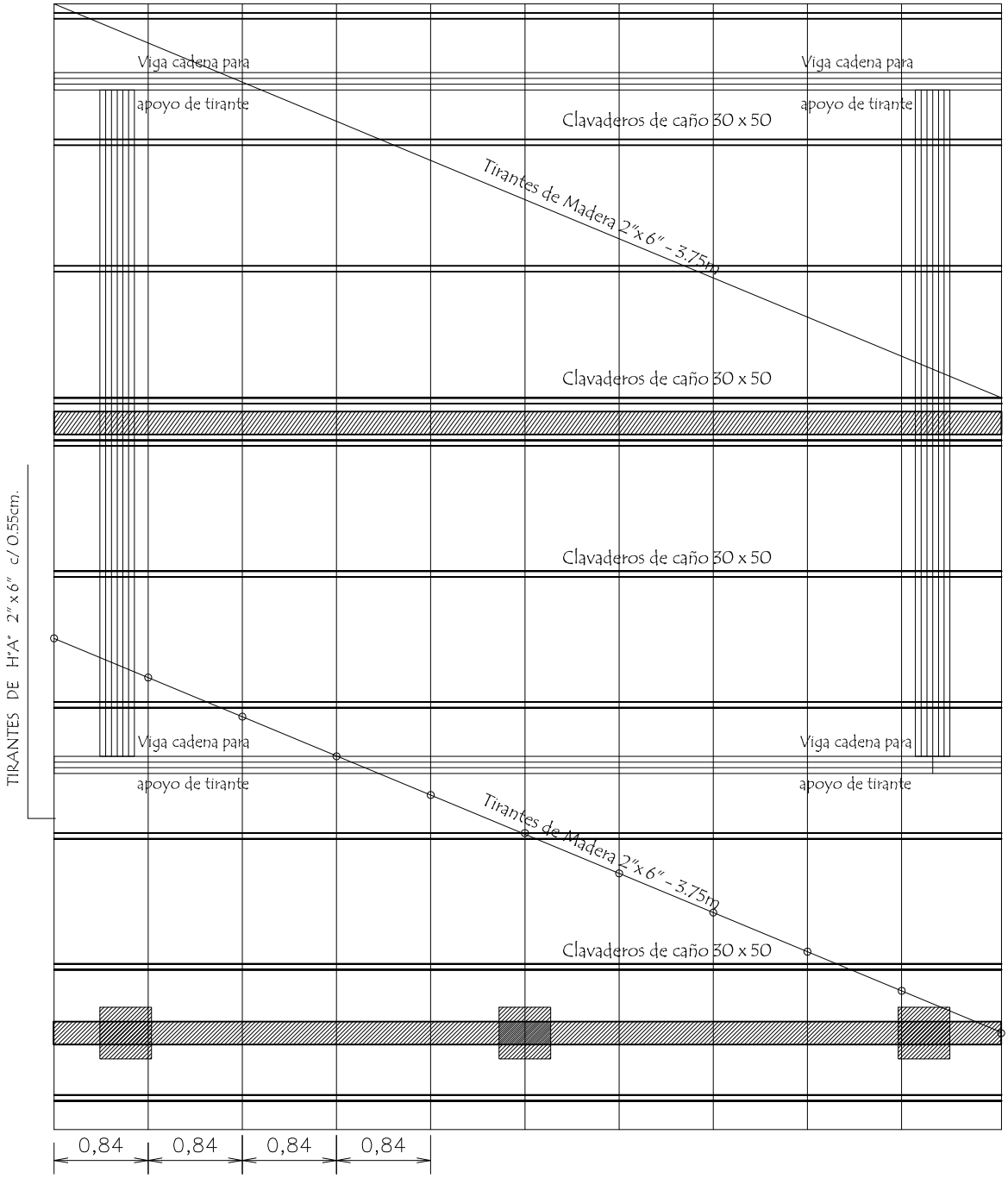

Observaciòn :
Los aleros extremos del bloques serán de 0.40m. y los aleros longitudinales del bloque seràn de 0.70 m. contados del lado de la galeria apartir de la viga de apoyo del tirante y en el opuesto apartir del muro .-

MUNICIPALIDAD DE CARLOS ANTONIO LÓPEZ Escuela Básica Nº 5227 Virgen de Caacupe		05
Aula tipo 5,80 x 6,80 con techo de chapa	Planta de Techo	Esc: 1/50

INSTALACION ELECTRICA
UBICACION DE ARTEFACTOS Y ELECTRODUCTOS

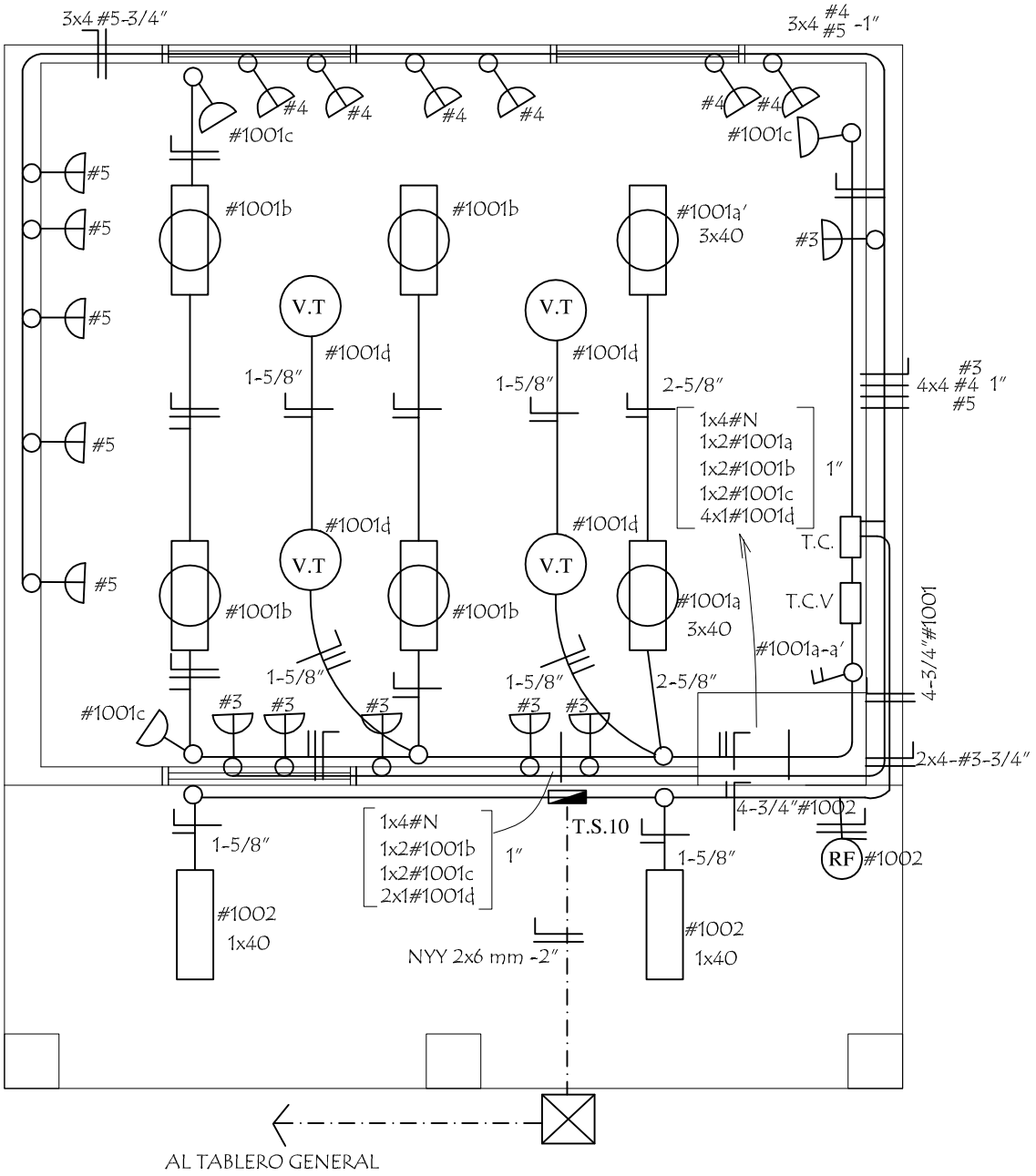

MUNICIPALIDAD DE CARLOS ANTONIO LÓPEZ Escuela Básica Nº 5227 Virgen de Caacupe		06
Aula tipo 5,80 x 6,80 con techo de chapa	Instalación Eléctrica	Esc: 1/50

ESQUEMA DEL TABLERO

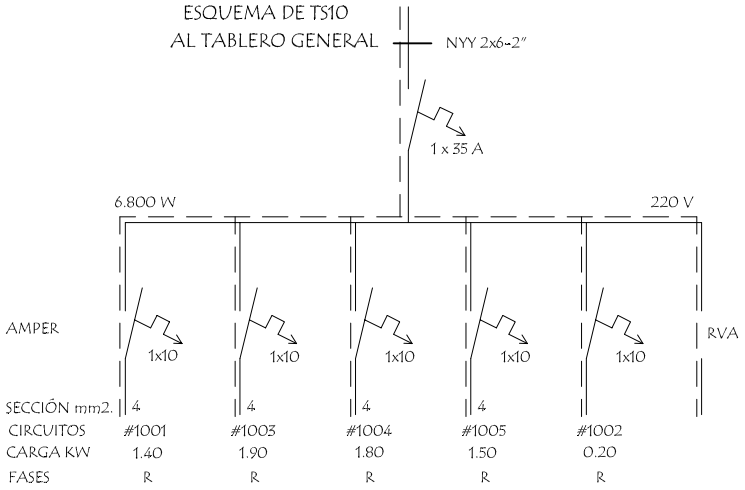

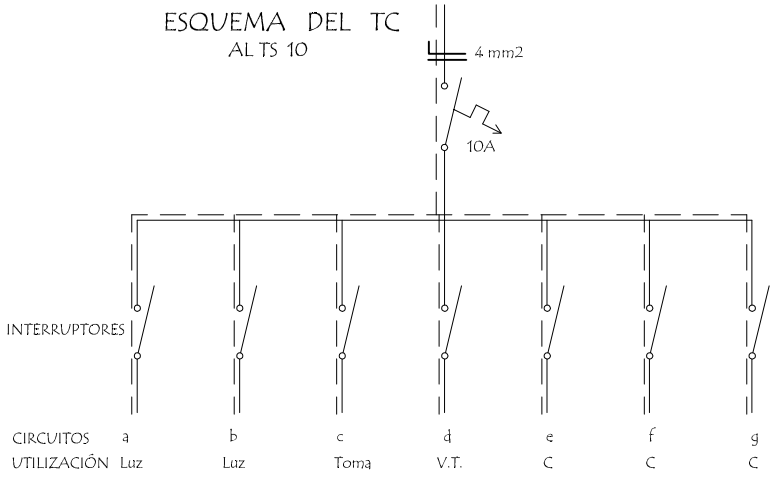

DETALLE DE CARGA DEL TS 10

Circuito	Fluorescentes			Tomas	V.T	Toma Computadora	Fases
	3x40	2x40	1x40	Watts	Watts	Watts	R
#1001	2x150	4x100		3x100	4x100		1.400
#1003						5x300 1x400	1.900
#1004						6x300	1.800W
#1005						5x300	1.500W
#1002			2x100				200W
Total							6.800W

Observaciónes :

Los artefactos no acotados son de 2 x 40 W.
Los condutores no acotados son de 2 mm2.
Los fluorescentes deben tener capacitores.
Los TC son tableros de comando de luces y tomas.
Los TCV son tableros de comando de ventiladores.

MUNICIPALIDAD DE CARLOS ANTONIO LÓPEZ Escuela Básica Nº 5227 Virgen de Caacupe		07
Aula tipo 5,80 x 6,80 con techo de chapa	Instalación Eléctrica	Sin Escala

MUNICIPALIDAD DE CARLOS ANTONIO LÓPEZ
Itapúa - Paraguay

Detalle de Ventana Balancin

ventana balancin tipo (b)

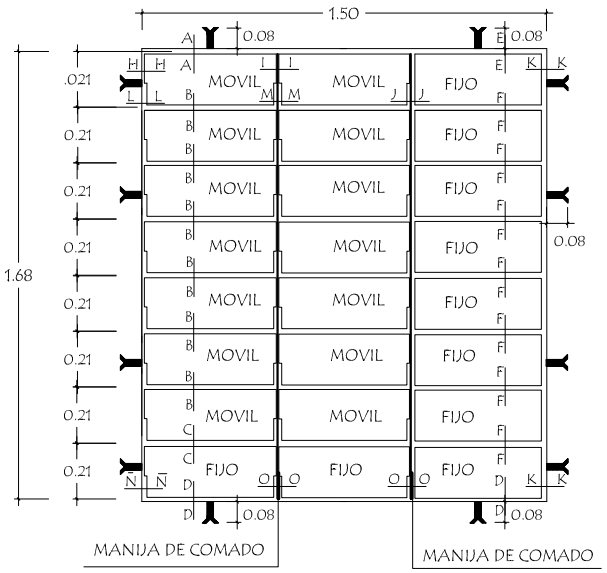

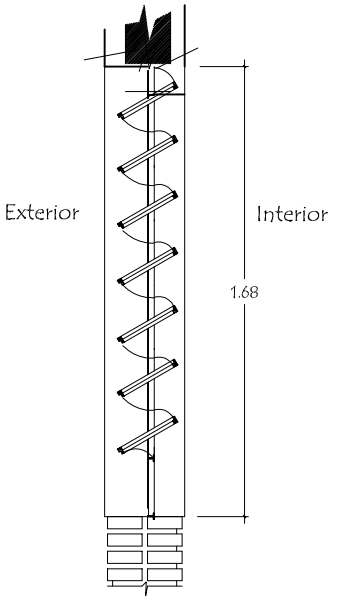

OBSERVACION :

NO DEBE TENER TERMINACIONES EN PUNTAS O CORTANTES

Detalle de corte de Cimentaciòn

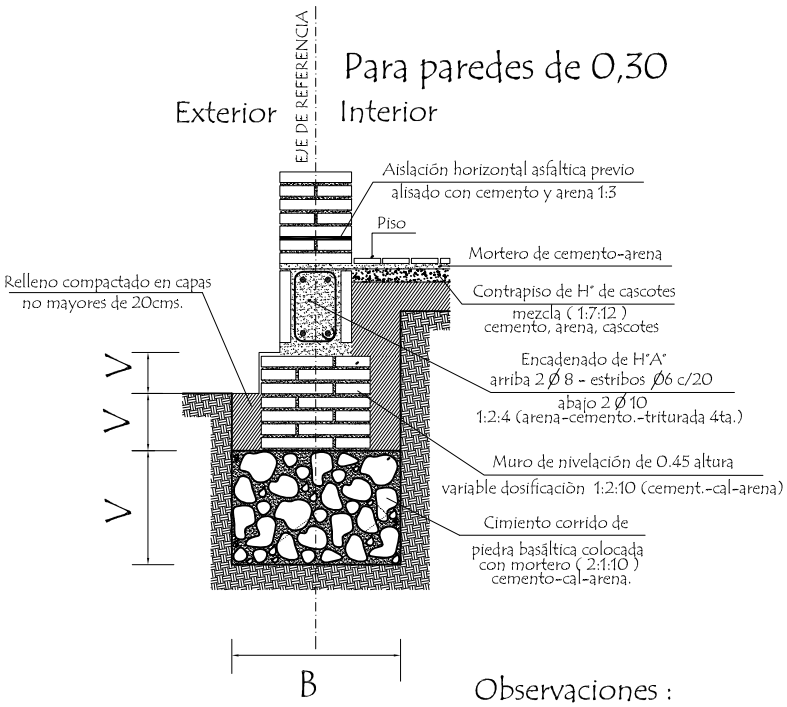

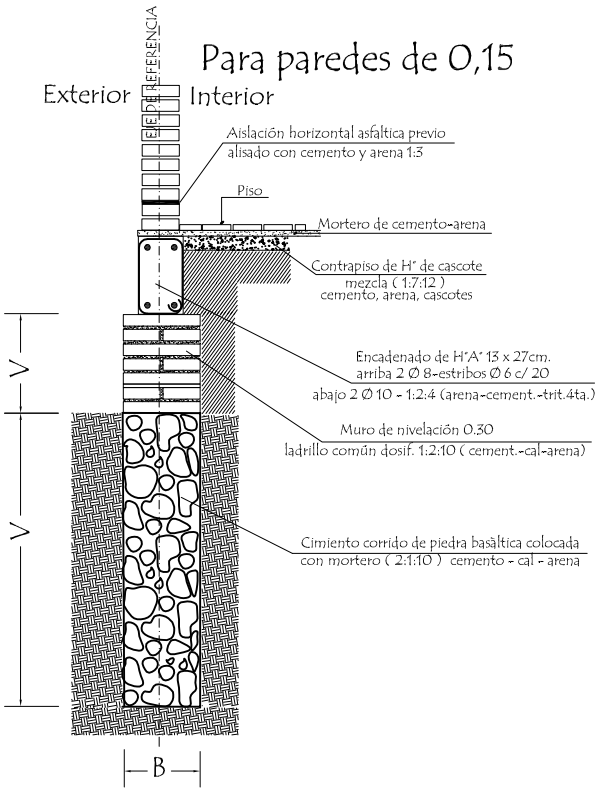

Observaciones :

V = altura de nivelaciòn y cimiento variable

B = ancho de cimiento variable

MUNICIPALIDAD DE CARLOS ANTONIO LÓPEZ Escuela Básica Nº 5227 Virgen de Caacupe		08
Aula tipo 5,80 x 6,80 con techo de chapa	Detalle de balancín y cimiento	Sin Escala

Puerta Metàlica con 2 hojas - P 1

Corte Horizontal

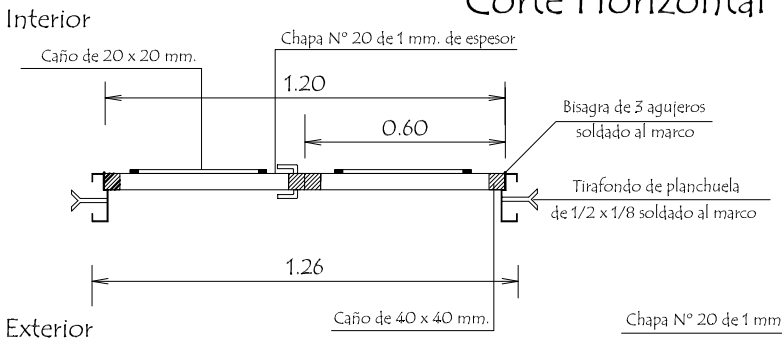

Detalle de Marco

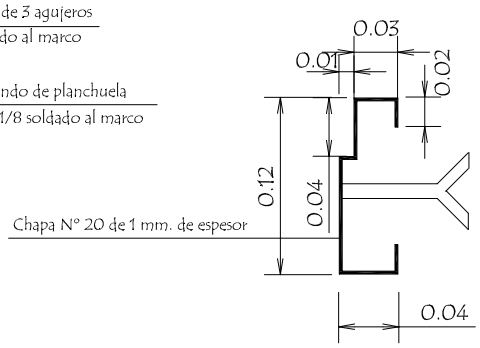

Hoja metàlica de 1,20 x 2,10

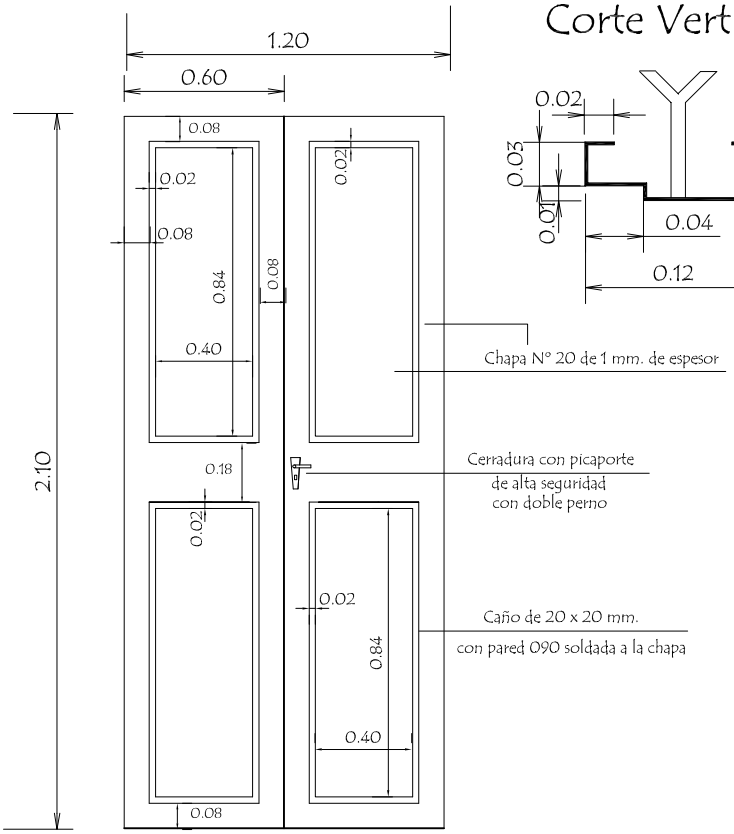

Corte Vertical

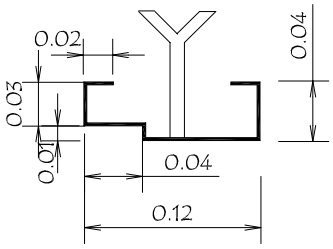

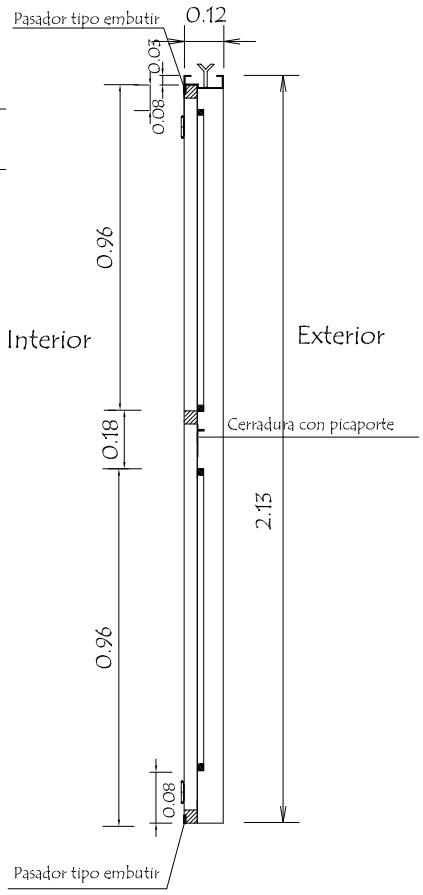

Vista Frontal

OBSERVACION :

En todos los lugares donde se utilizaron soldadura y no tuvieron un relleno completo, compactos y prolijos debiendo resultar suabe al tacto, deberàn de utilizar masilla para chapa para posteriormente realizar una lijada completa y pintar 2 manos con pintura anticorrosiva antes de su colocaciòn y otras 2 con pintura sintètica opaca como terminaciòn .-

MUNICIPALIDAD DE CARLOS ANTONIO LÓPEZ Escuela Básica Nº 5227 Virgen de Caacupe		09
Aula tipo 5,80 x 6,80 con techo de chapa	Detalle de Puerta Metálica	Sin Escala

Itapúa - Paraguay

Detalle de Encadenados de H° A°

DETALLE DE ENCADENADO INFERIOR Y SUPERIOR
DE 0.17 x 0.27 PARA MURO DE 0.30

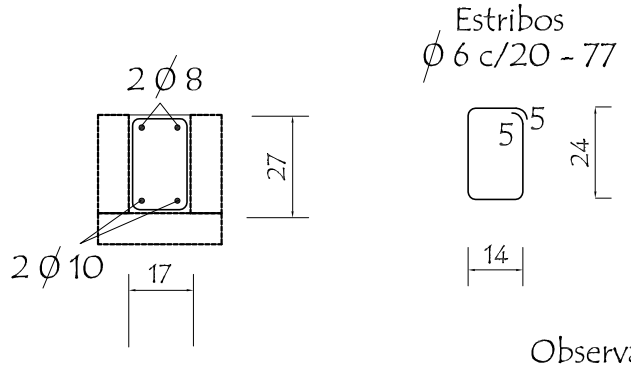

Observación:
Los encadenados superior y inferior serán ubicados respecto al eje de la mamposteria de nivelaciòn y elevaciòn

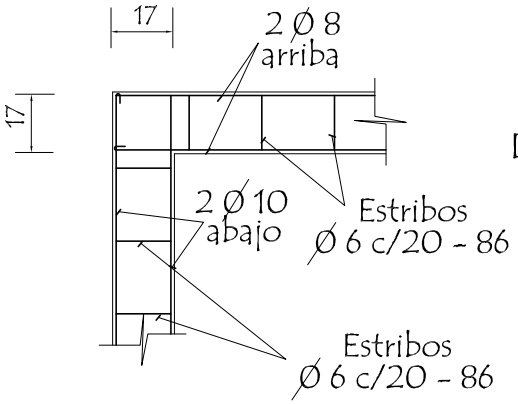

DETALLE DE ENCADENADO INFERIOR Y SUPERIOR
DE 0.13 x 0.27 PARA MURO DE 0.15

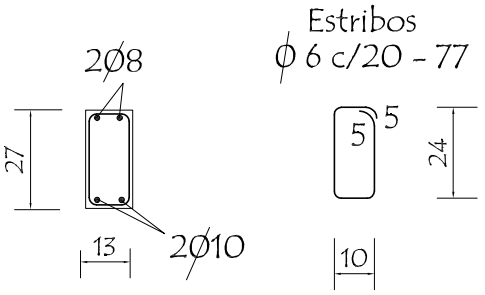

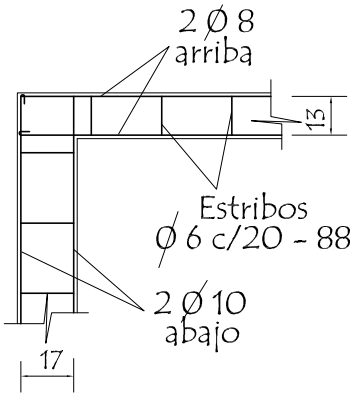

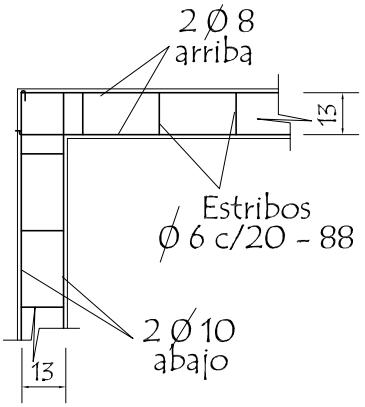

MUNICIPALIDAD DE CARLOS ANTONIO LÓPEZ Escuela Básica Nº 5227 Virgen de Caacupe		10
Aula tipo 5,80 x 6,80 con techo de chapa	Detalle de Encadenado	Sin Escala

Detalle de Capitel

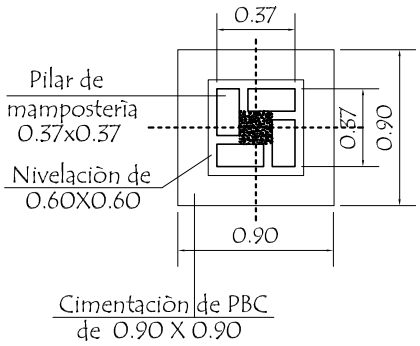

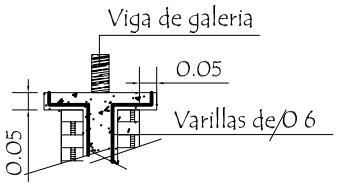

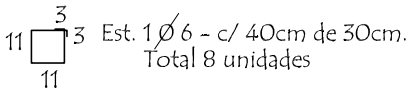

Detalle A

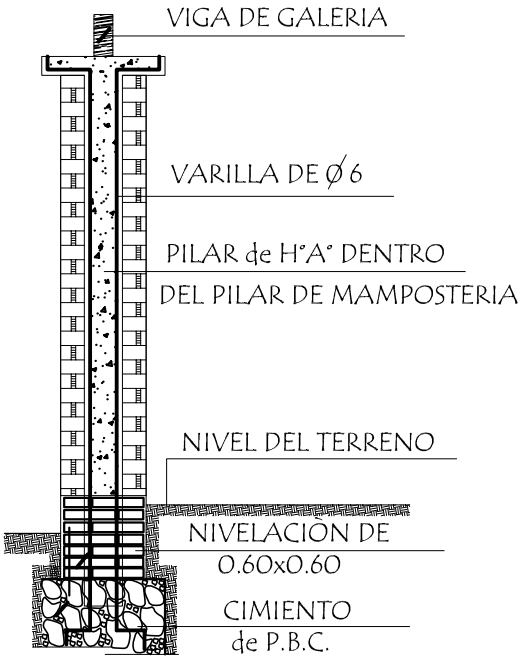

Corte Transversal

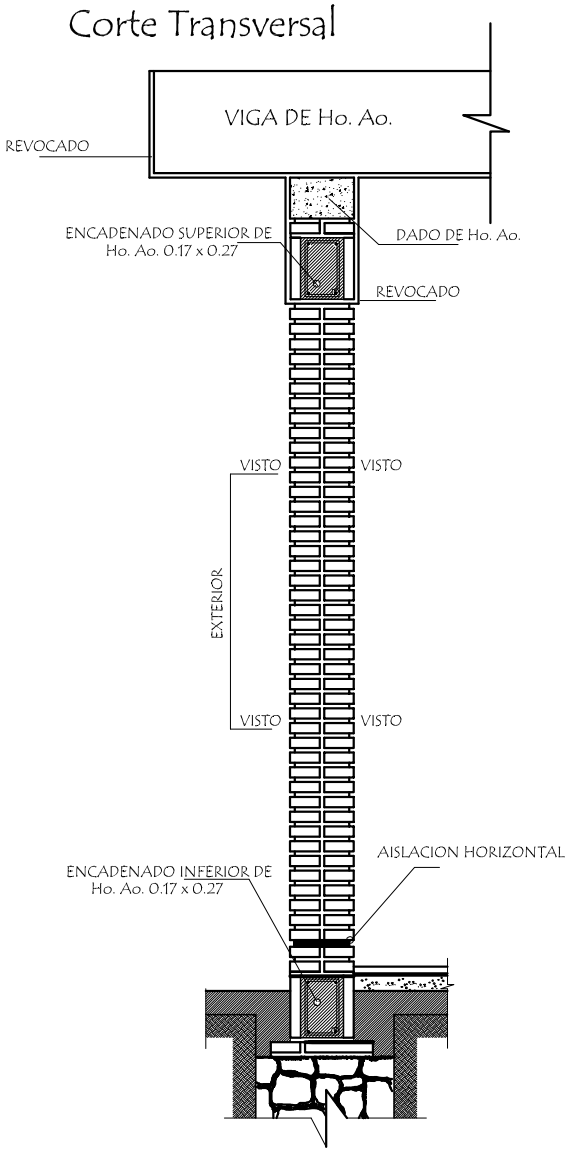

Dado de H° A° 0.20 x 0.60

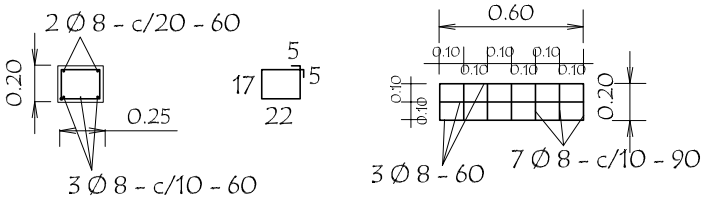

Observaciónes :

1.- EN LOS CASOS DE QUE EL AULA SEA CONSTRUIDA COMO ULTIMA DEL BLOQUE LA PARED EXTERIOR LLEVARA LOS LADRILLOS CON JUNTAS A LA VISTA HASTA LA ALTURA DE TECHO, LA VIGA Y EL DADO DE Ho. Ao. SERAN REVOCADOS.

2.- SI EL AULA A CONSTRUIR ES ANEXA LA PARED TRANSVERSAL SERA CON JUNTAS A LA VISTA A AMBOS LADOS HASTA EL ENCADENADO SUPERIOR Y REVOCADO HASTA EL TECHO, TAMBIEN LA VIGA Y EL DADO.

MUNICIPALIDAD DE CARLOS ANTONIO LÓPEZ Escuela Básica Nº 5227 Virgen de Caacupe		11
Aula tipo 5,80 x 6,80 con techo de chapa	Detalle de Pilares y Dado de HºAº	Sin Escala

Itapúa - Paraguay

Viga Cumbrera de H° A° 0.20 x 0.45

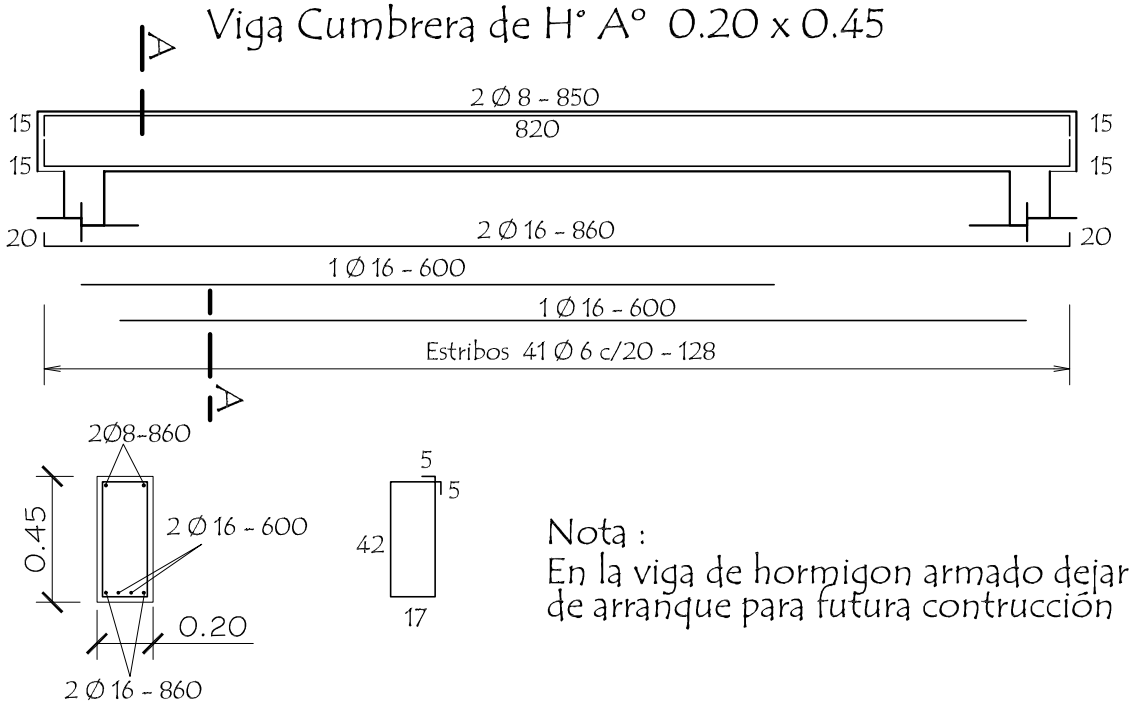

Nota :
En la viga de hormigon armado dejar brotes de arranque para futura contrucción

Viga galerìa de H° A° 0.20 x 0.25

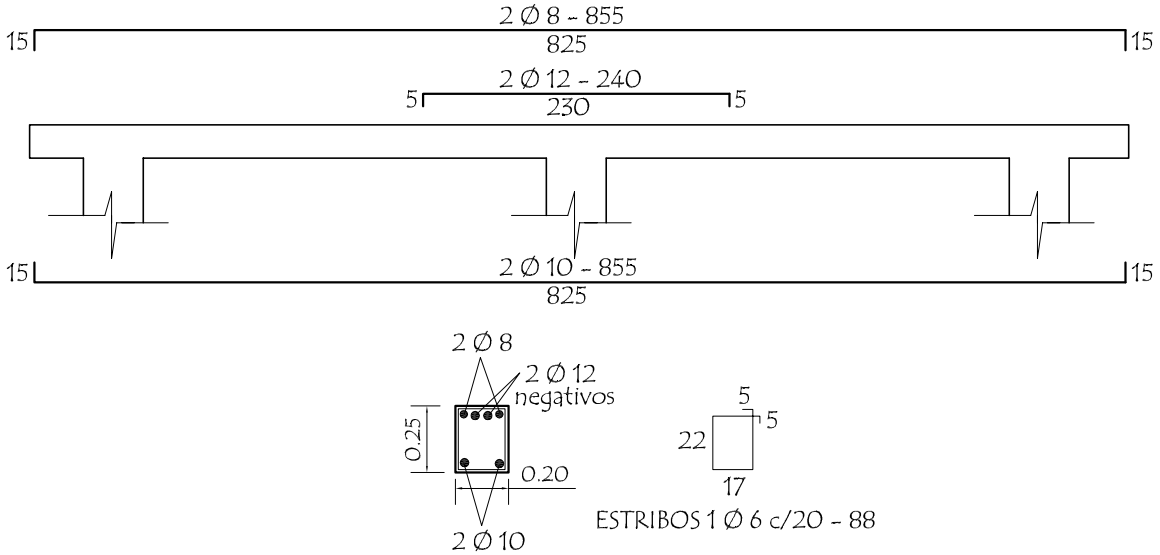

LOSA DE H° A° SOBRE PUERTA

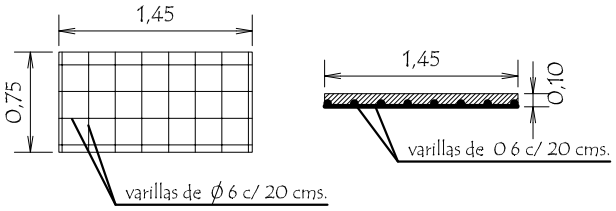

TIRANTE DE H°A° DE 2" x 6"

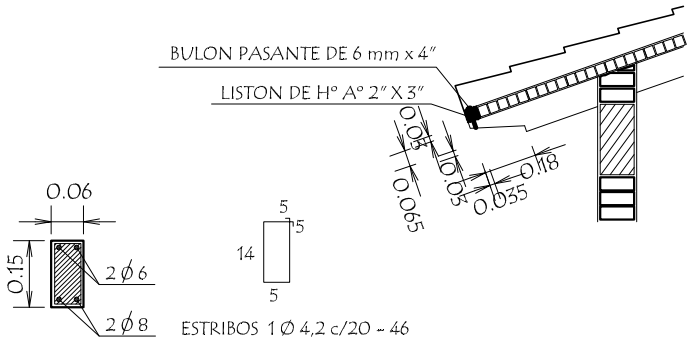

MUNICIPALIDAD DE CARLOS ANTONIO LÓPEZ Escuela Básica Nº 5227 Virgen de Caacupe		12
Aula tipo 5,80 x 6,80 con techo de chapa	Detalles Varios	Sin Escala

Itapúa - Paraguay

Planchuela de Sujeciòn de Ventilador a Tirante de H° A°

Ubicaciòn de ventilador

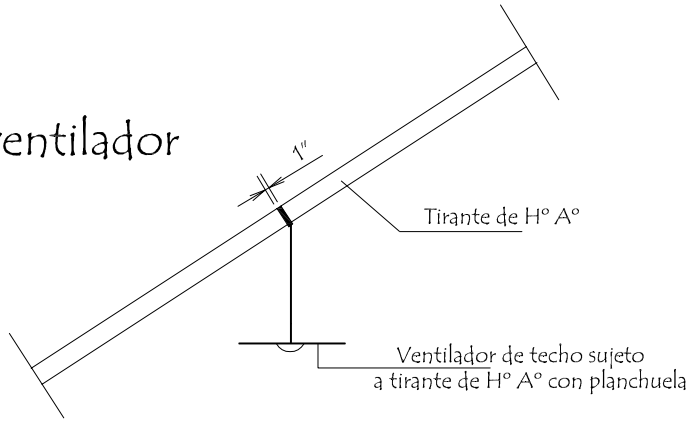

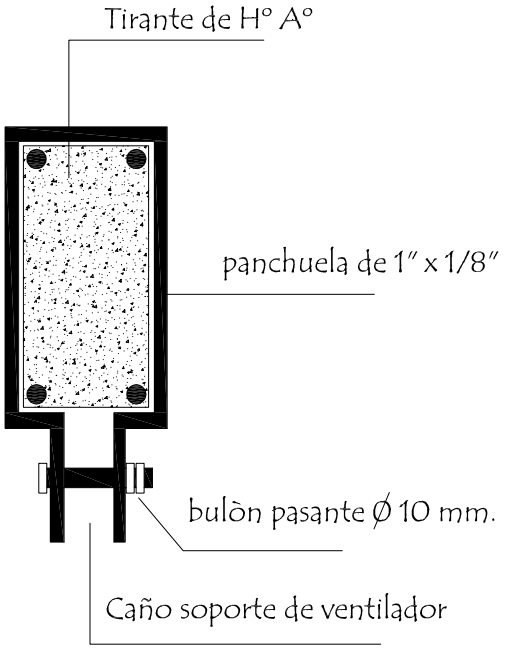

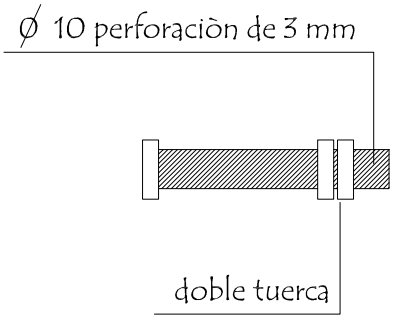

Detalle de bulòn

Detalle de planchuela

MUNICIPALIDAD DE CARLOS ANTONIO LÓPEZ Escuela Básica Nº 5227 Virgen de Caacupe		13
Aula tipo 5,80 x 6,80 con techo de chapa	Detalle de Planchuela p/ Ventilador	Sin Escala