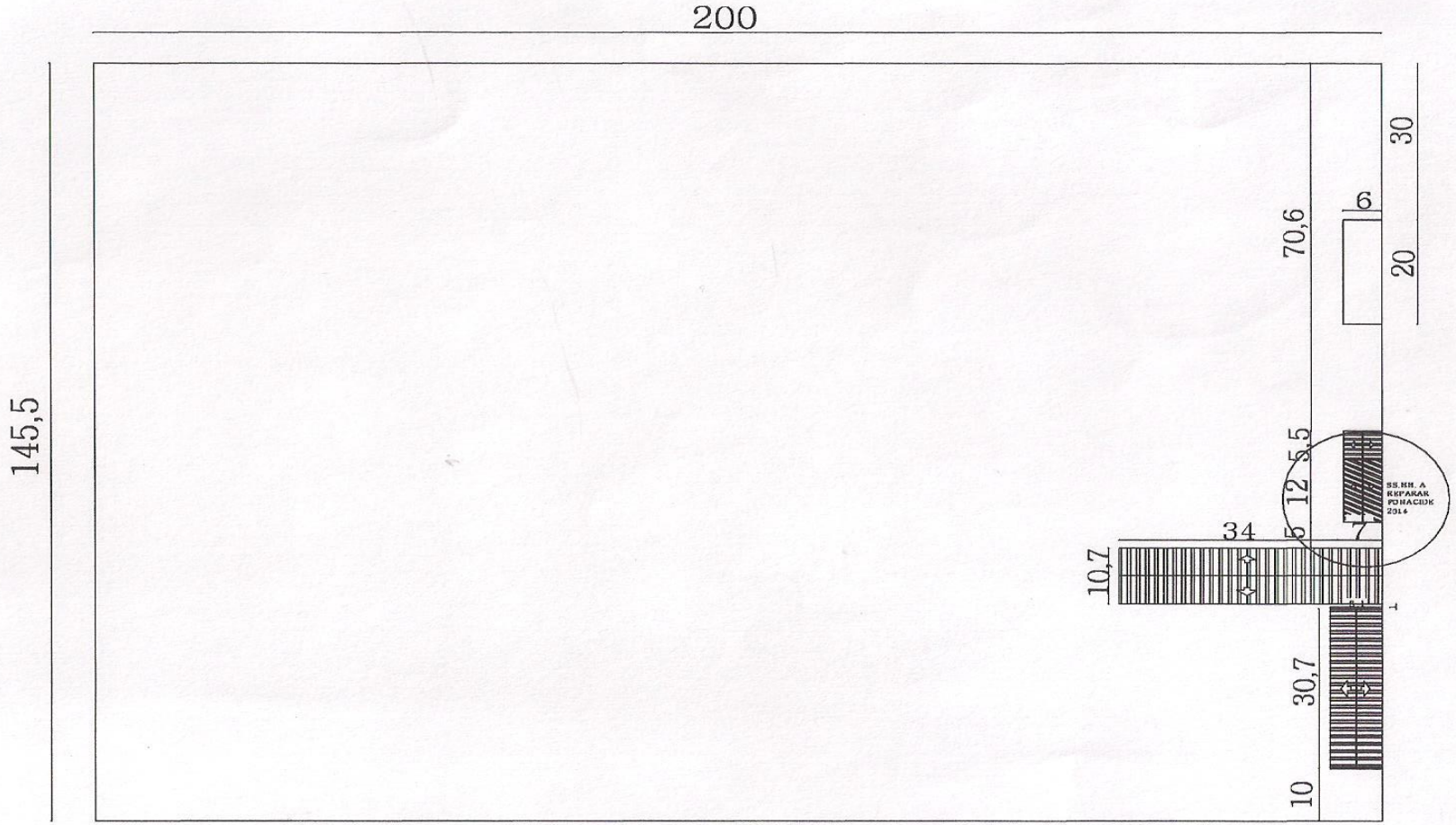

PLANTA DE UBICACIÓN.
esc:.....1/50

ESCUELA SAN ROQUE.	01
PROYECTO: REPARACIÓN DE SANITARIO.	PLANTA BAJA DEL CONJUNTO Esc.:1/500

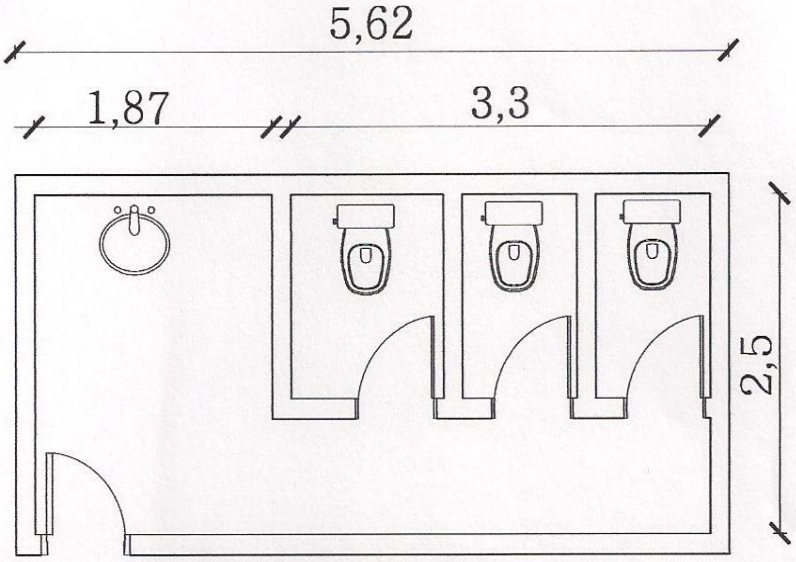

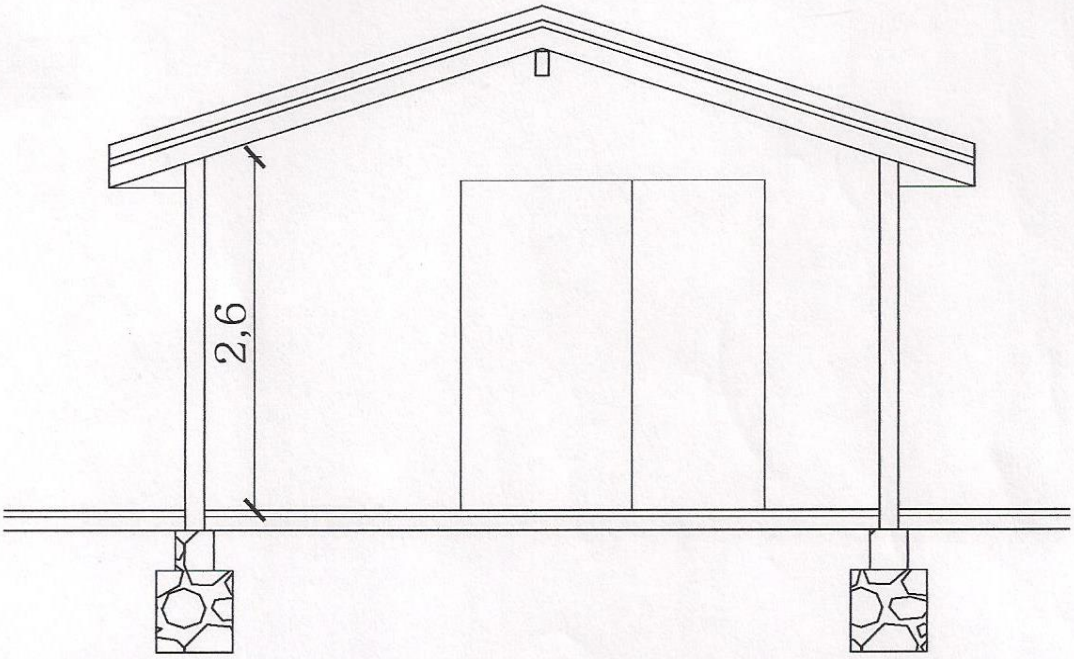

ESCUELA SAN ROQUE.		01
PROYECTO: REPARACIÓN DE SANITARIO.	PLANTA DEL CONJUNTO	Esc.:1/500

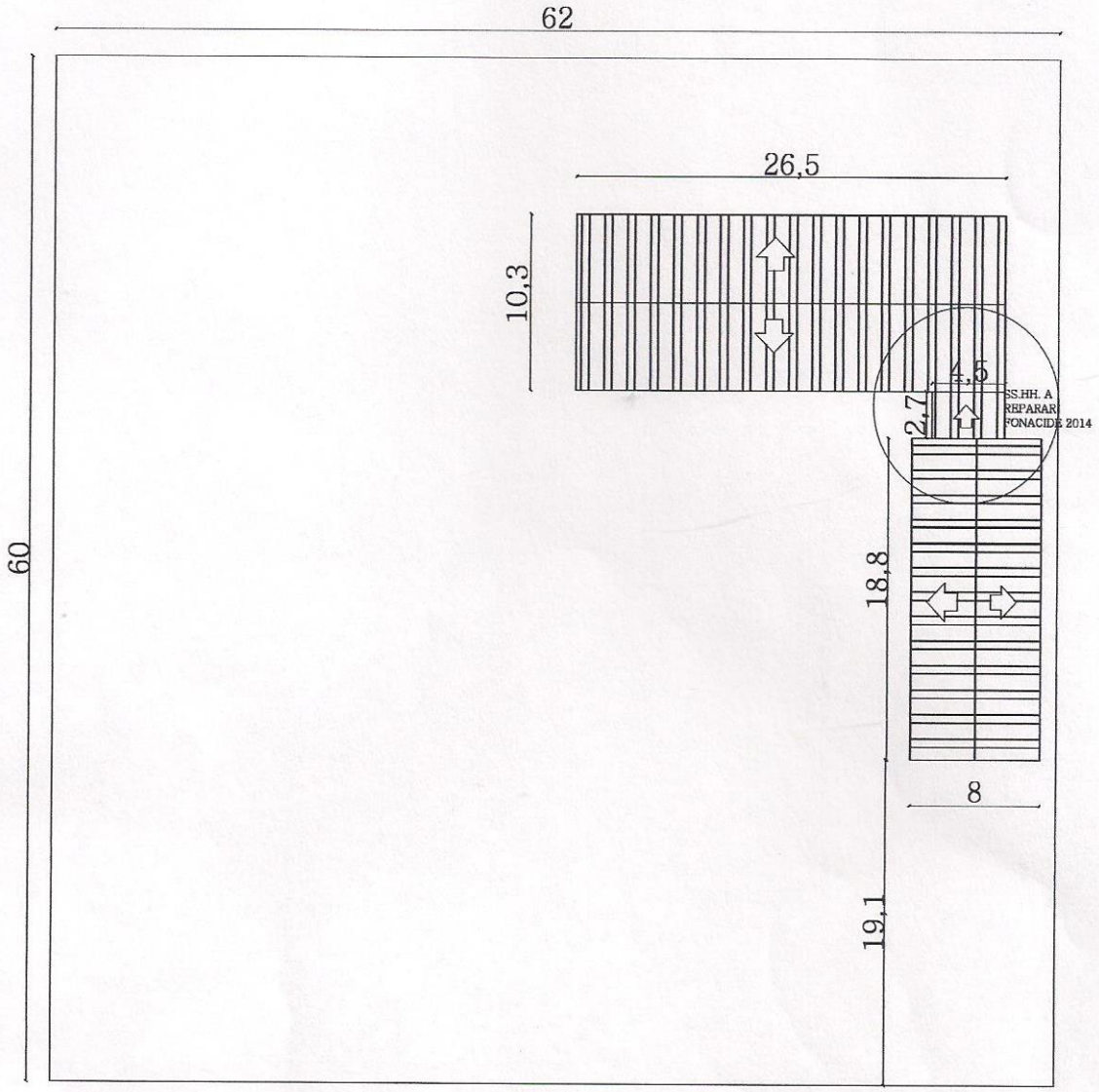

PLANTA DE UBICACIÓN.

esc:.....1/50

ESCUELA MARIA AUXILIADORA.		01
PROYECTO: REPARACIÓN DE SANITARIO.	PLANTA BAJA DEL CONJUNTO	Esc.:1/500

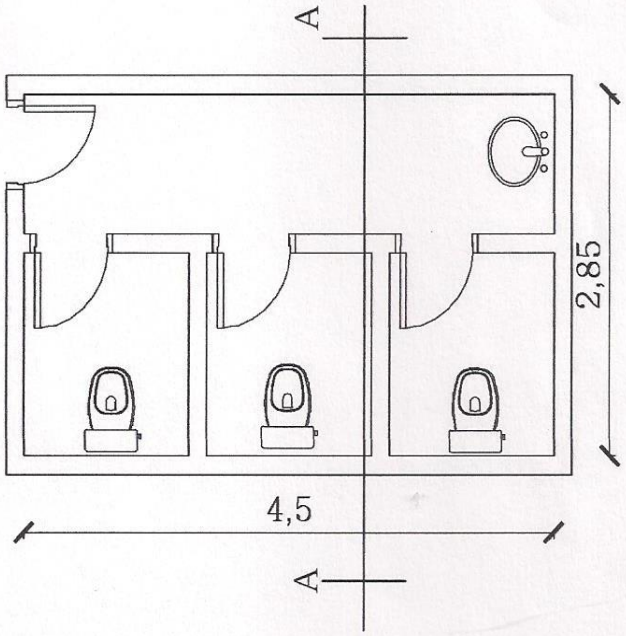

PLANTA DE SANITARIO A REPARAR.

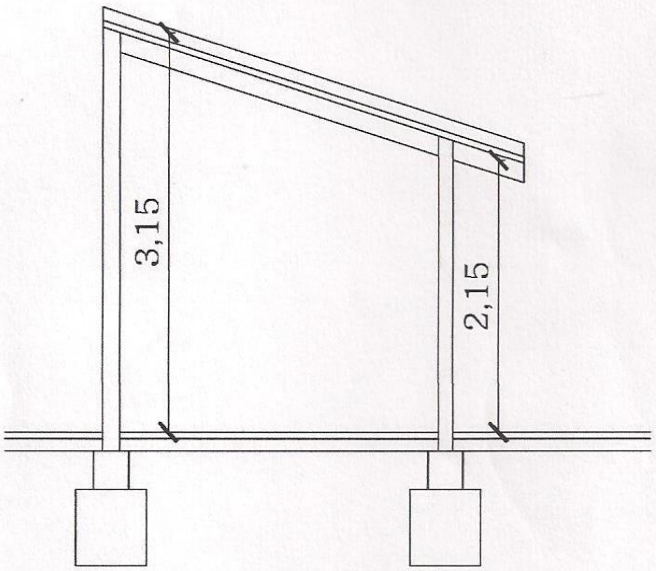

CORTE TRANSVERSAL.

ESCUELA MARIA AUXILIADORA.		01
PROYECTO: REPARACIÓN DE SANITARIO.	PLANTA BAJA DEL CONJUNTO	Esc.:1/500

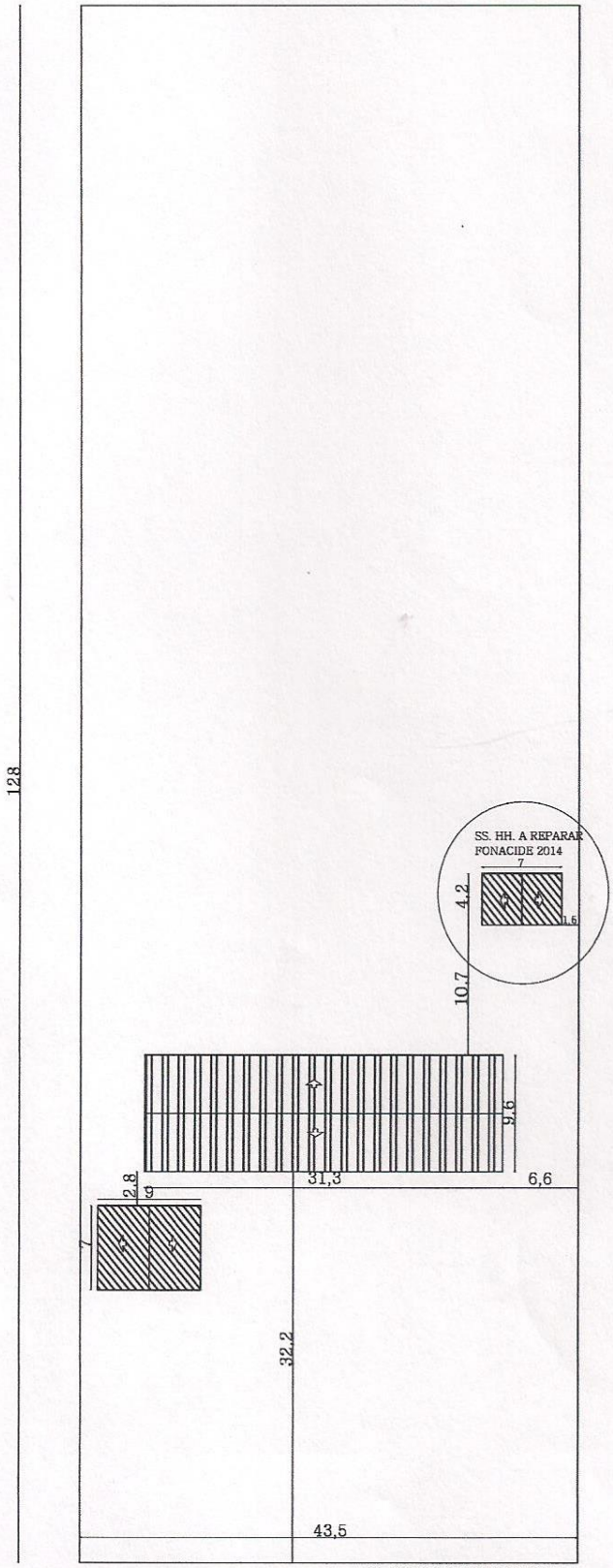

PLANTA DE UBICACIÓN.
esc:.....1/500

ESCUELA LIC. LUIS MERCEDES FERNANDEZ Y GONZALEZ - PASO CABRAL		01
PROYECTO: REPARACIÓN DE SANITARIO.	PLANTA BAJA DEL CONJUNTO	Esc.:1/500

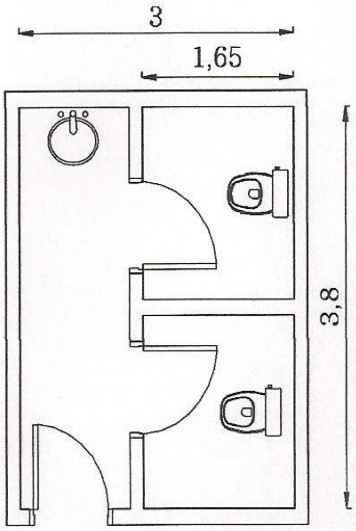

PLANTA DE SANITARIO MUJERES.
esc:.....1/50

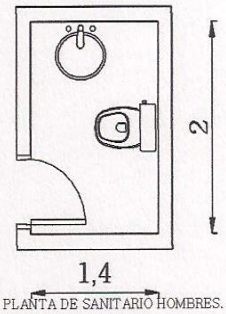

PLANTA DE SANITARIO HOMBRES.
esc:.....1/50

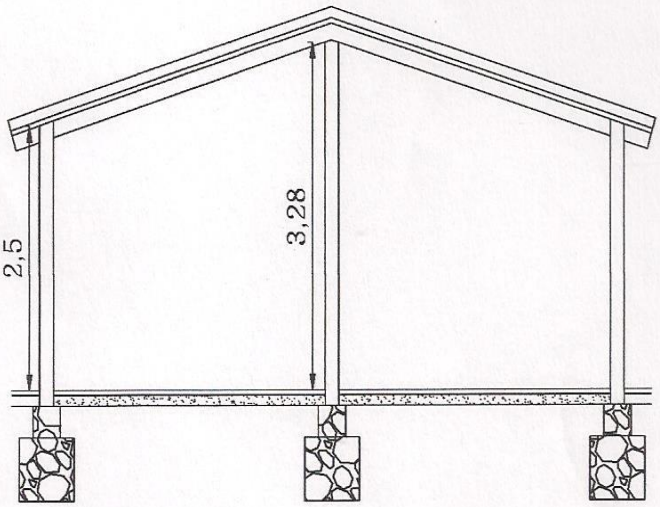

CORTE TRANSVERSAL
esc:.....1/50

ESCUELA LIC. LUIS MERCEDES FERNANDEZ Y GONZALEZ - PASO CABRAL		01
PROYECTO: REPARACIÓN DE SANITARIO	PLANTAS Y CORTE DEL CONJUNTO	Esc.:1/50