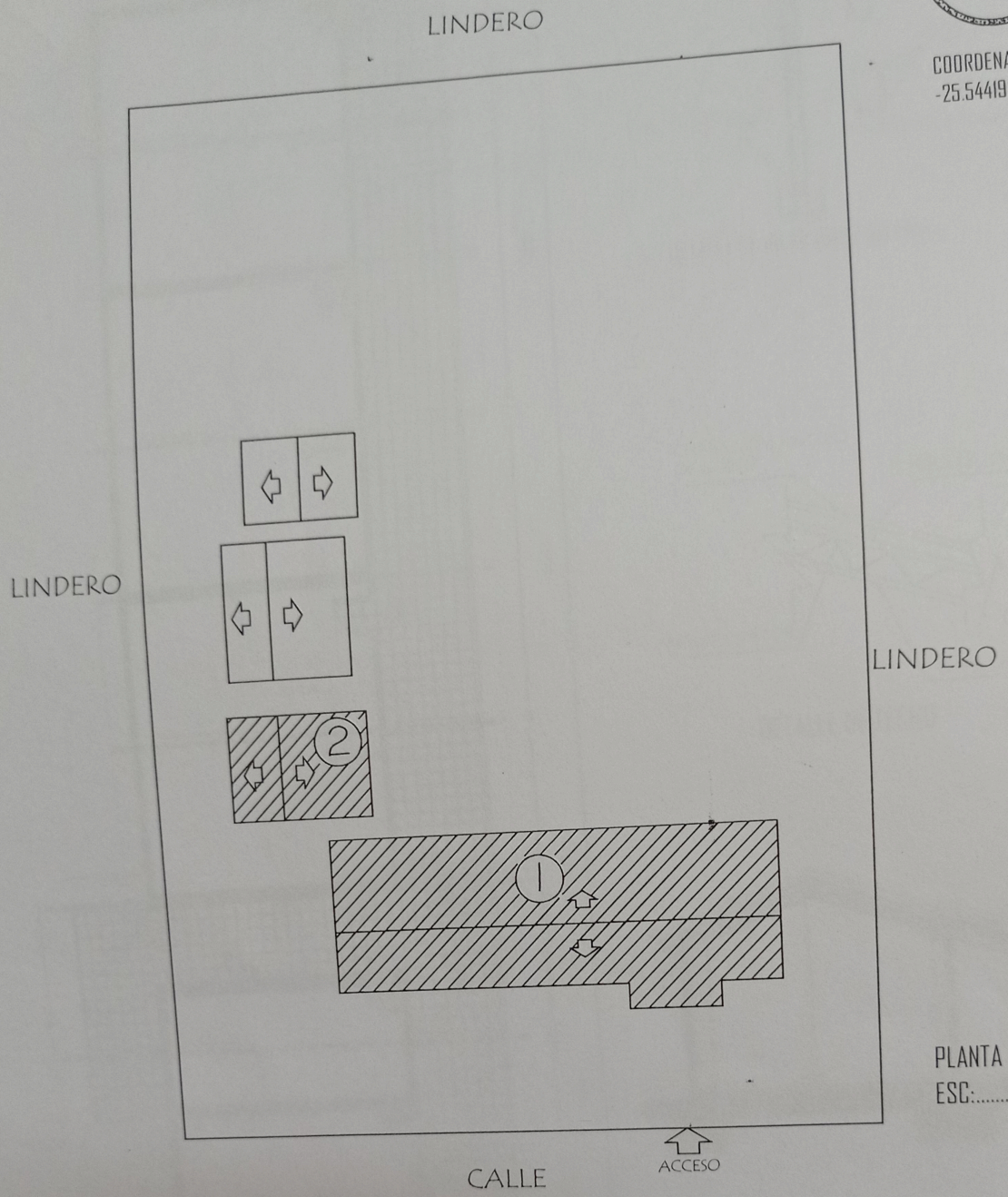

COORDENADAS
-25.544199,-56.283942

PLANTA UBICACION
ESC:.....1:750

REFERENCIAS

01 - AULAS A REPARAR
02- AULA A REPARAR

Prof. Arq. Emilio J. Walder S.
Reg. M.O.P.C. 1269

Arq. EMILIO J. WALDER

MUNICIPALIDAD DE CORONEL OVIEDO

DEPARTAMENTO ; CAAGUAZU

ESC.BAS.2648 JUAN DE LA CRUZ VAZQUEZ

OBRA: REPARACION DE AULAS BLOQUE 2

A1

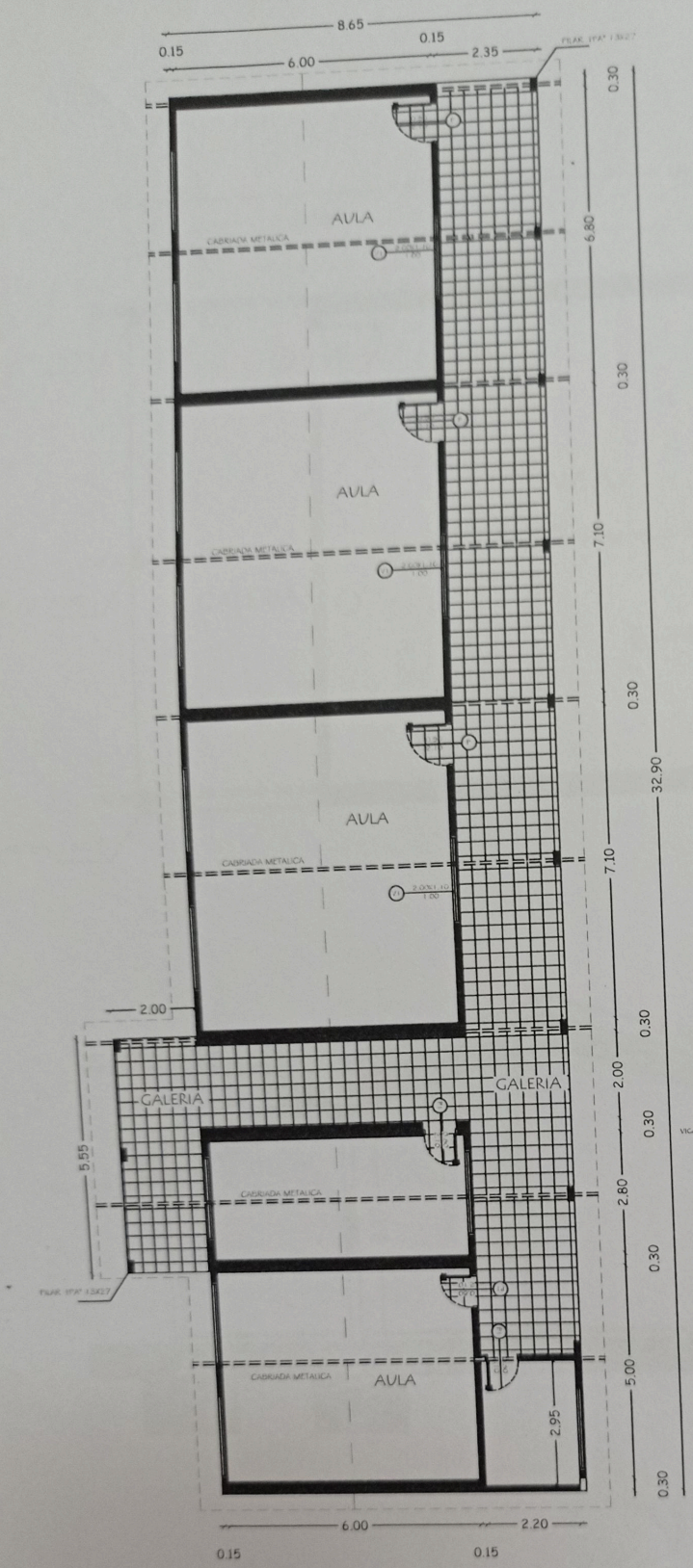

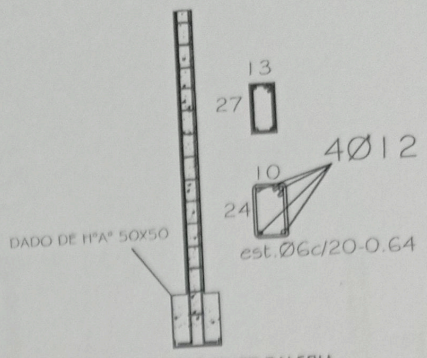

DETALLE DE PILAR 13X27 GALERIA

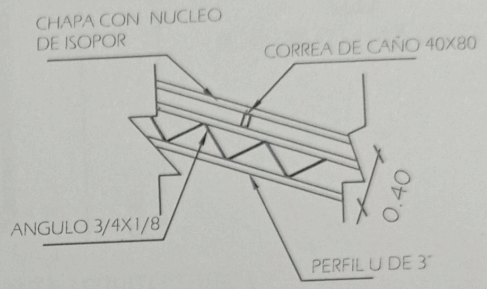

DETALLE DE TECHO

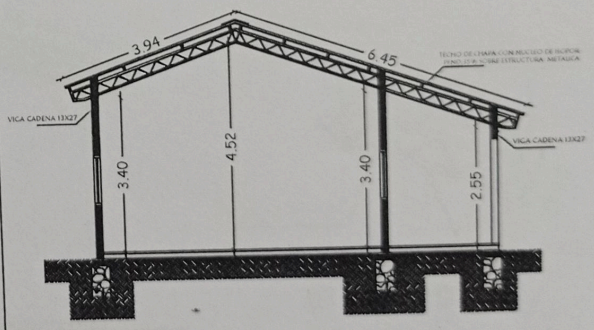

Prof. Arq. Emilio J. Walder S.
Reg. M.O.P.C. 1269

MUNICIPALIDAD DE CORONEL OVIEDO

DEPARTAMENTO ; CAAGUAZU

ESC.BAS.2648 JUAN DE LA CRUZ VAZQUEZ

OBRA: REPARACION DE AULAS BLOQUE 1

A2

MUNICIPALIDAD DE CORONEL OVIEDO

Pedro Molinas
Director de Obras
M.C.O.

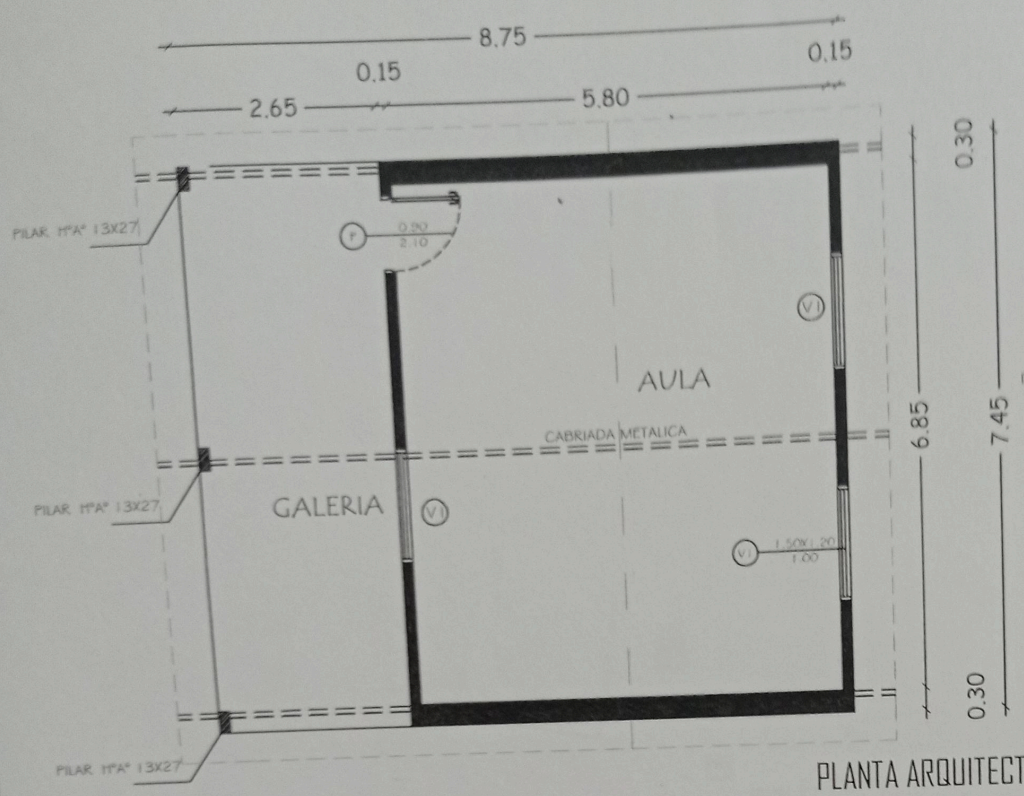

PLANTA ARQUITECTONICA

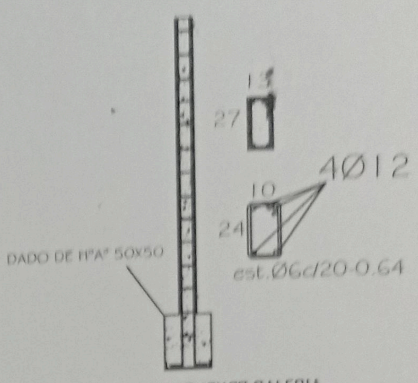

DETALLE DE PILAR 13X27 GALERIA

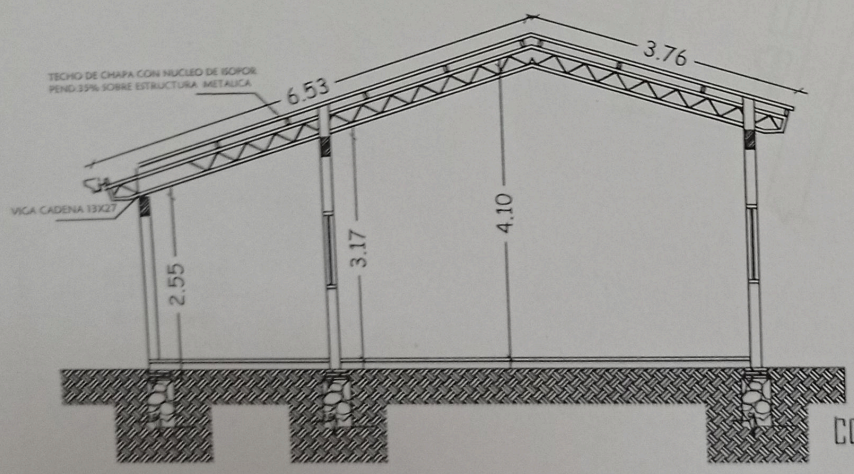

CORTE A-A

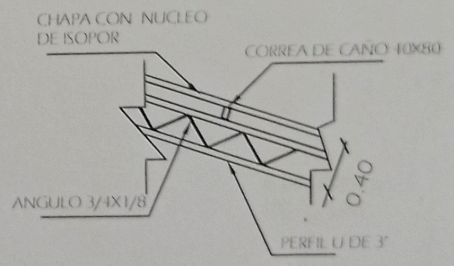

DETALLE DE TECHO

Prof. Arq. Emilio J. Walder S.
Reg. M.O.P.C. 1269

MUNICIPALIDAD DE CORONEL OVIEDO	
DEPARTAMENTO ; CAAGUAZU	
ESC.BAS.2648 JUAN DE LA CRUZ VAZQUEZ	A3
OBRA: REPARACION DE AULAS BLOQUE I	

Pedro Molinas
Director de Obras
M.C.O.

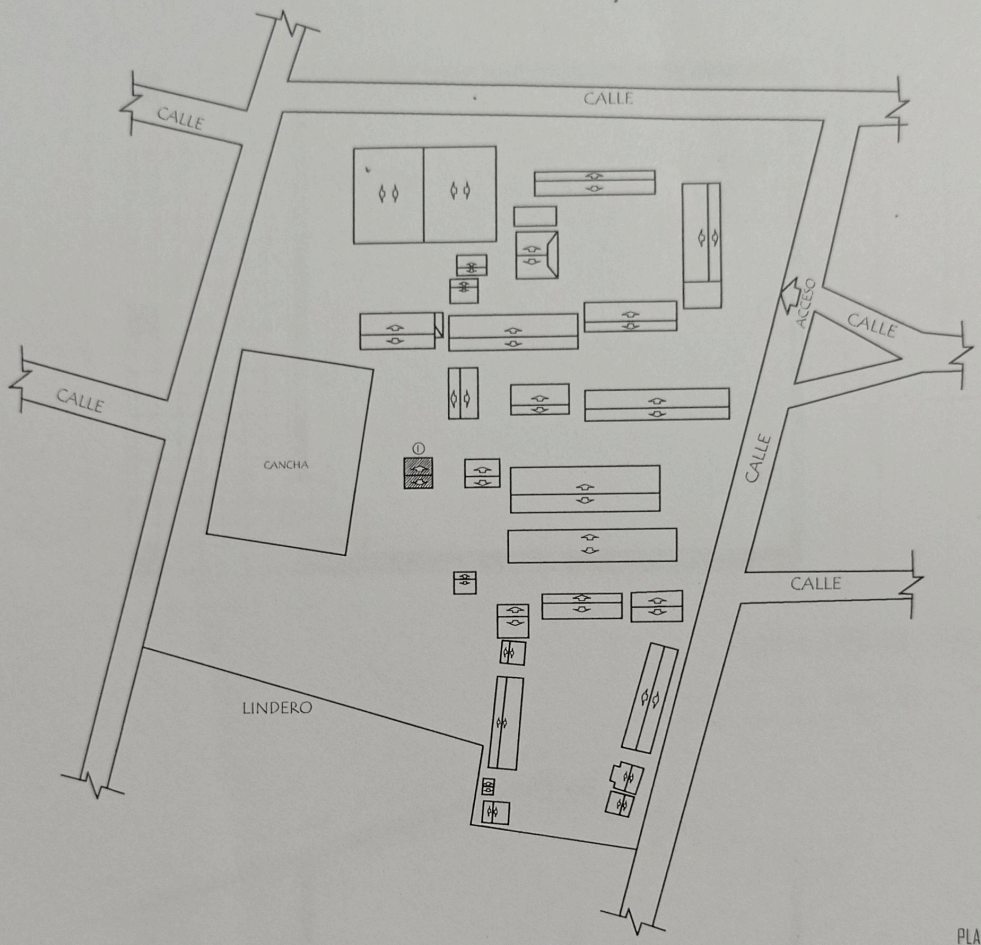

PLANTA UBICACION
ESC:.....1:750

REFERENCIAS

01 - AULA A REPARAR

Prof. Arq. Emilio J. Walder S.
Reg. M.O.P.C. 1289

Arq. EMILIO J. WALDER

MUNICIPALIDAD DE CORONEL OVIEDO

DEPARTAMENTO ; CAAGUAZU

COL.NAC, DR. PEDRO P. PEÑA

OBRA: UNA AULA A REPARAR

A1

MUNICIPALIDAD DE CORONEL OVIEDO
Dirección y Conservación de Caminos
Coronel Oviedo

Pedro Molinas
Fiscal de Obras
M.C.O.

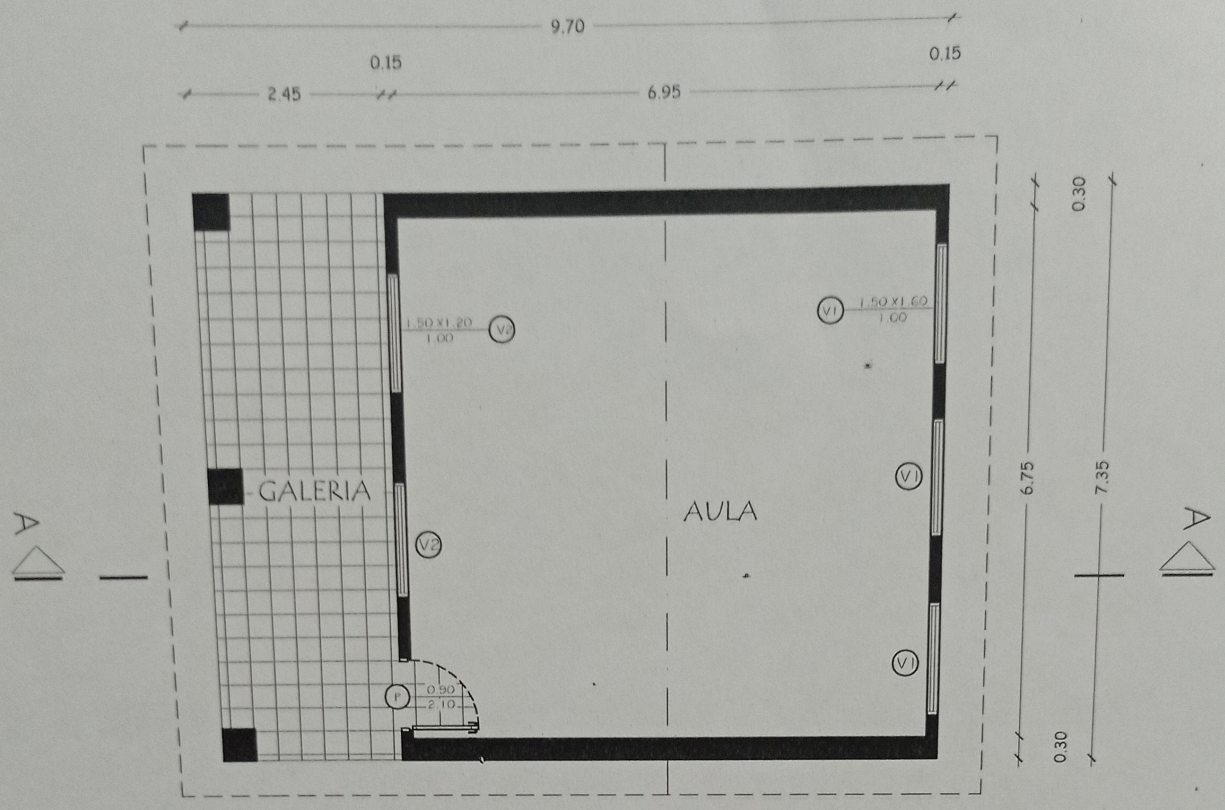

PLANTA ARQUITECTONICA

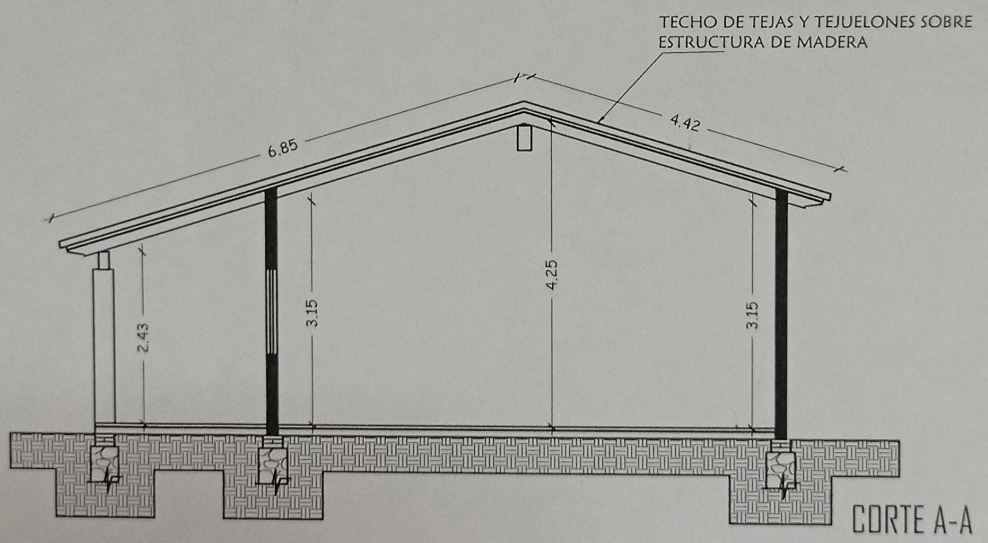

CORTE A-A

MUNICIPALIDAD DE CORONEL OVIEDO

DEPARTAMENTO ; CAAGUAZU

COL.NAC, DR. PEDRO P. PEÑA

OBRA: UNA AULA A REPARAR

A2

Pedro Molinas
Director de Obras
M.C.O.