DISEÑO 1

MESADA CENTRAL

Puerta corrediza acero inoxidable

Estructura de acero inoxidable

Bacha del mismo material medidas 0,15 x 0,15 m con rejilla para desagüe de agua

Mesada de Granito color gris (presentar muestra)

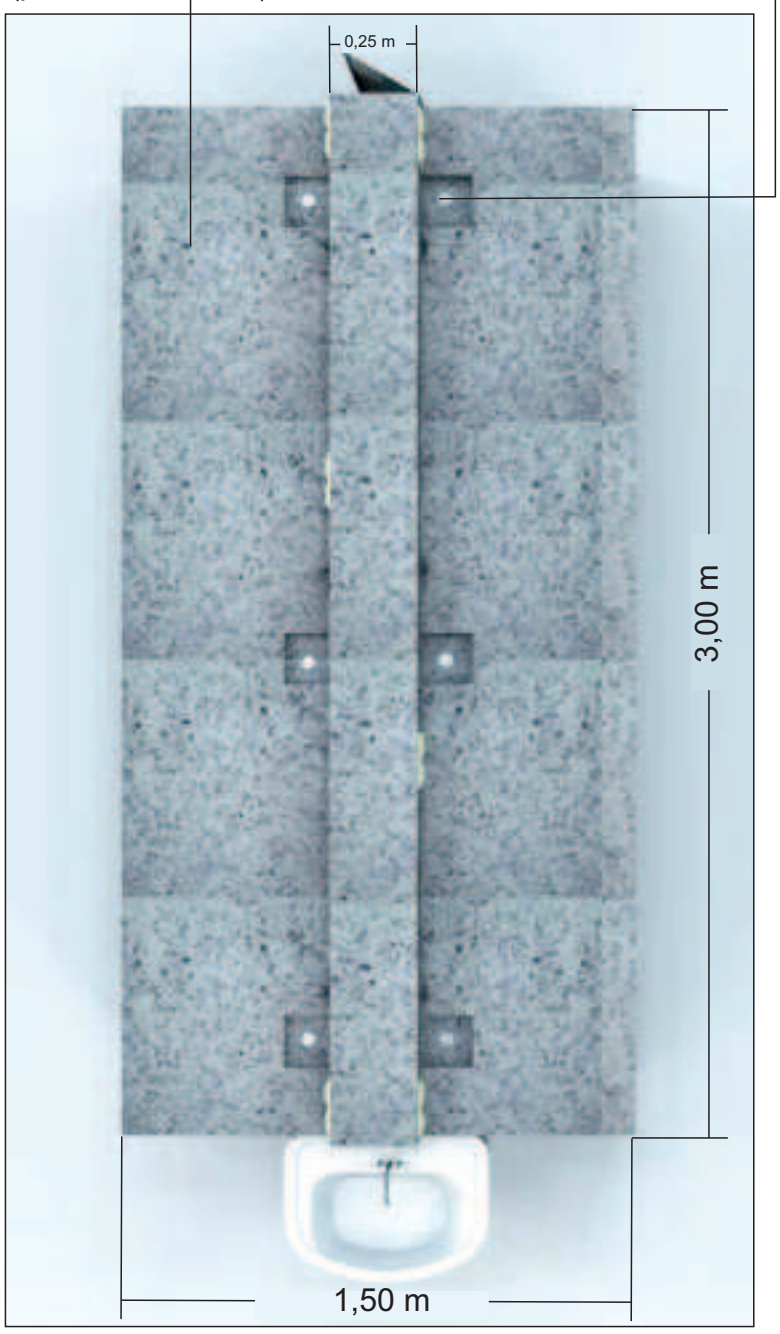

Abertura para instalación de tubería de gas, instalación eléctrica, alimentación de agua y desagüe.
Puerta de acero inoxidable para mantenimiento de instalaciones.

DISEÑO 1

MESADA CENTRAL

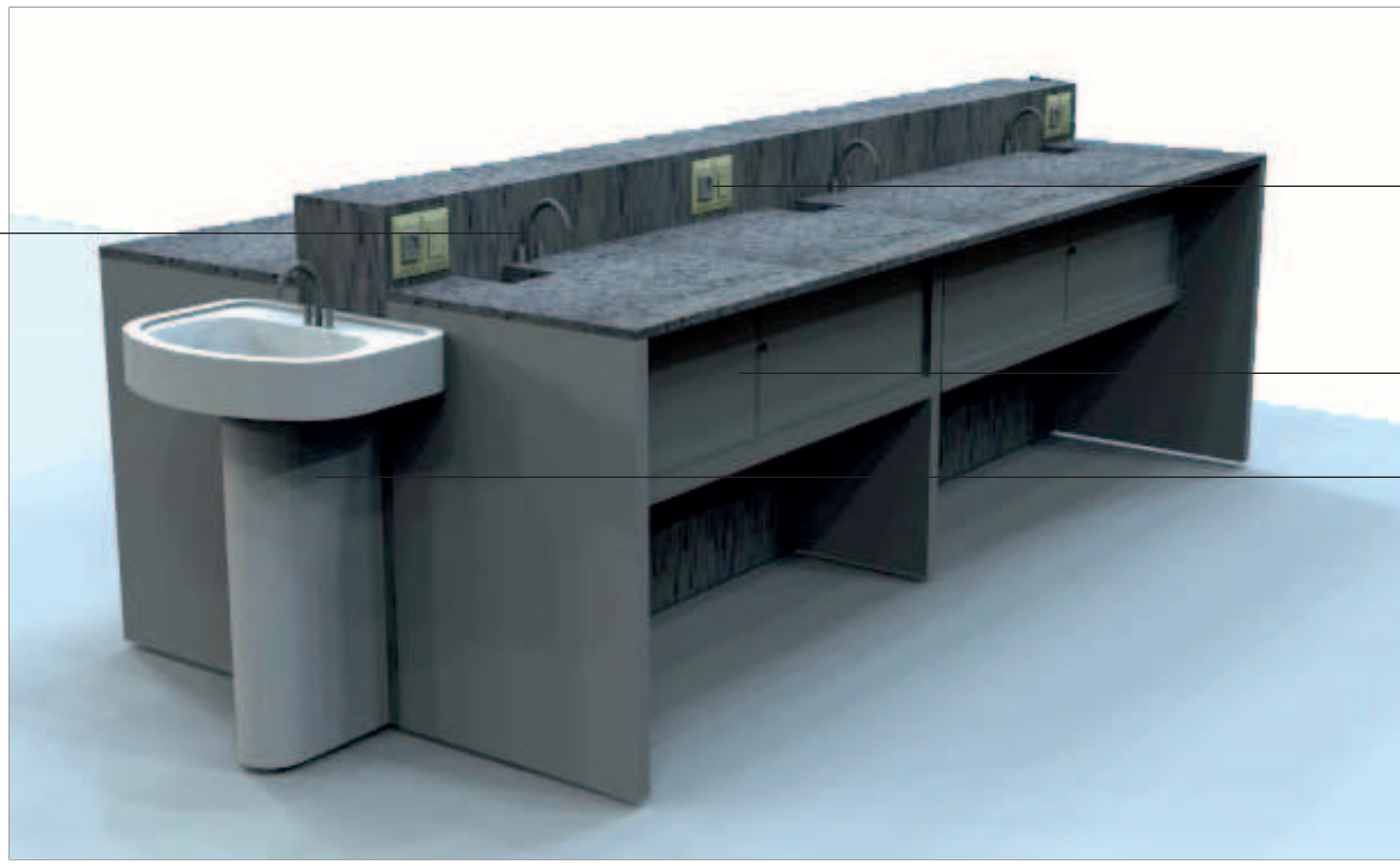

GRIFOS DE GAS Y AGUA PARA MESADA

6 Tomacorriente con 2 enchufes
6 Tomacorriente con tierra (chusco)

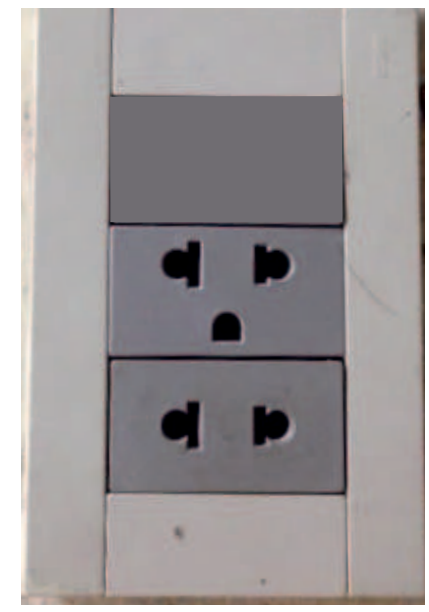

CARACTERISTICAS

Grifos de gas
Grifería técnica

Color estándar: gris Ral 7035.
Colores bajo demanda (negro-blanco).
Códigos de colores conforme UNE-EN 13792.
Revestimiento plástico anticorrosivo.
Normas: DIN 12920-12898-12919-3537 y 12918-1.
Con volante para gas natural.
Para otros tipos de gas: especificar (Metano, propano, butano, etileno, propeno, buteno, acetileno, butano-propano).

Puerta Corrediza

Puerta de acero inoxidable corrediza

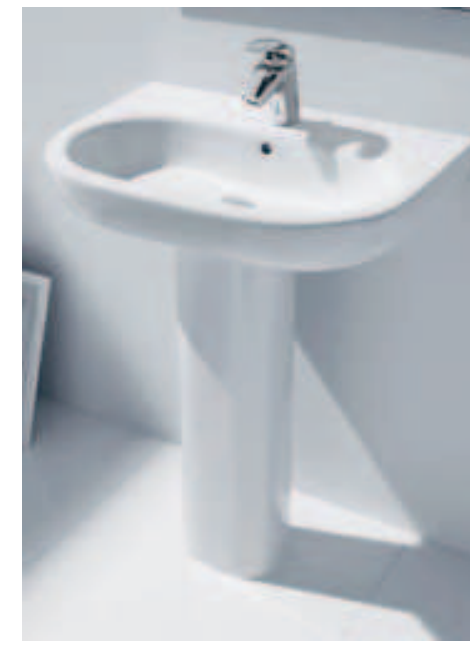

Bacha con pedestal de ceramica (0,60cm)
Grifo común de una boca.

DISEÑO 2

MESADA CON BACHA

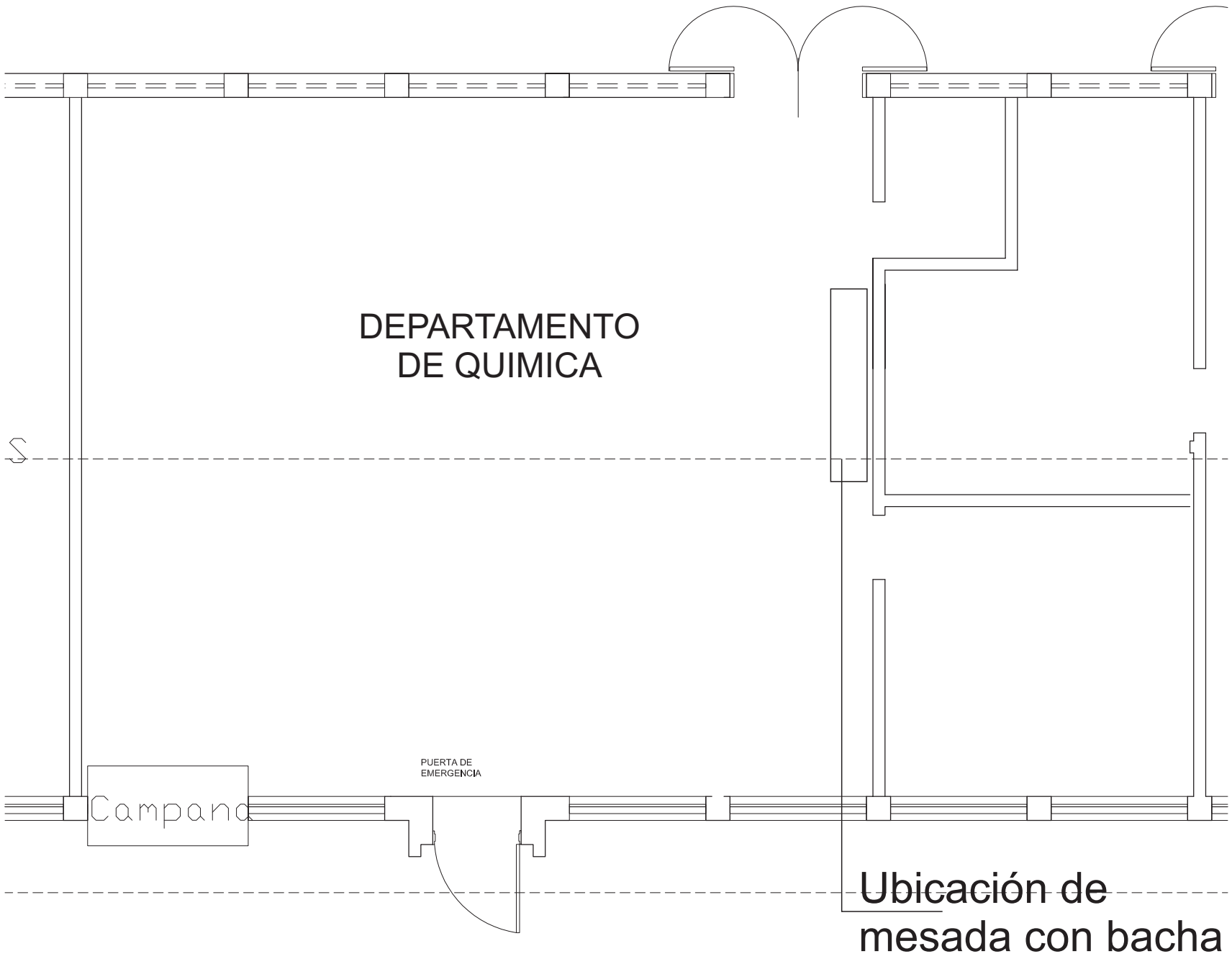

Bacha

Cerámico color blanco, rectangular.
0.60 cm

Grifo

2 Grifo tipo cisne

Estructura, cajones, estantes y puertas de acero inoxidable.

Medidas: 2.40 m x 0.60 m
Altura: 0.90m

DISEÑO 3

MESADA SIMPLE

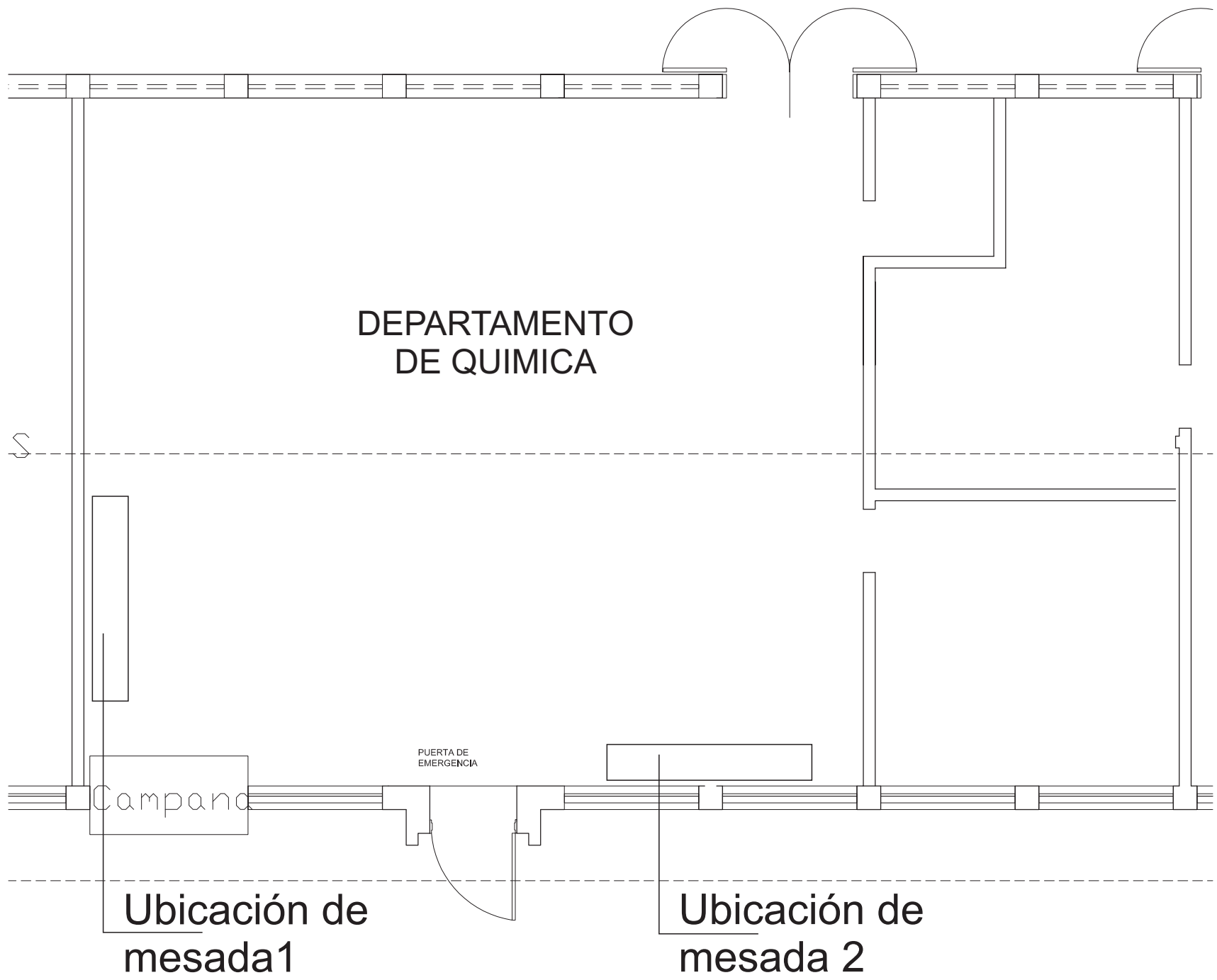

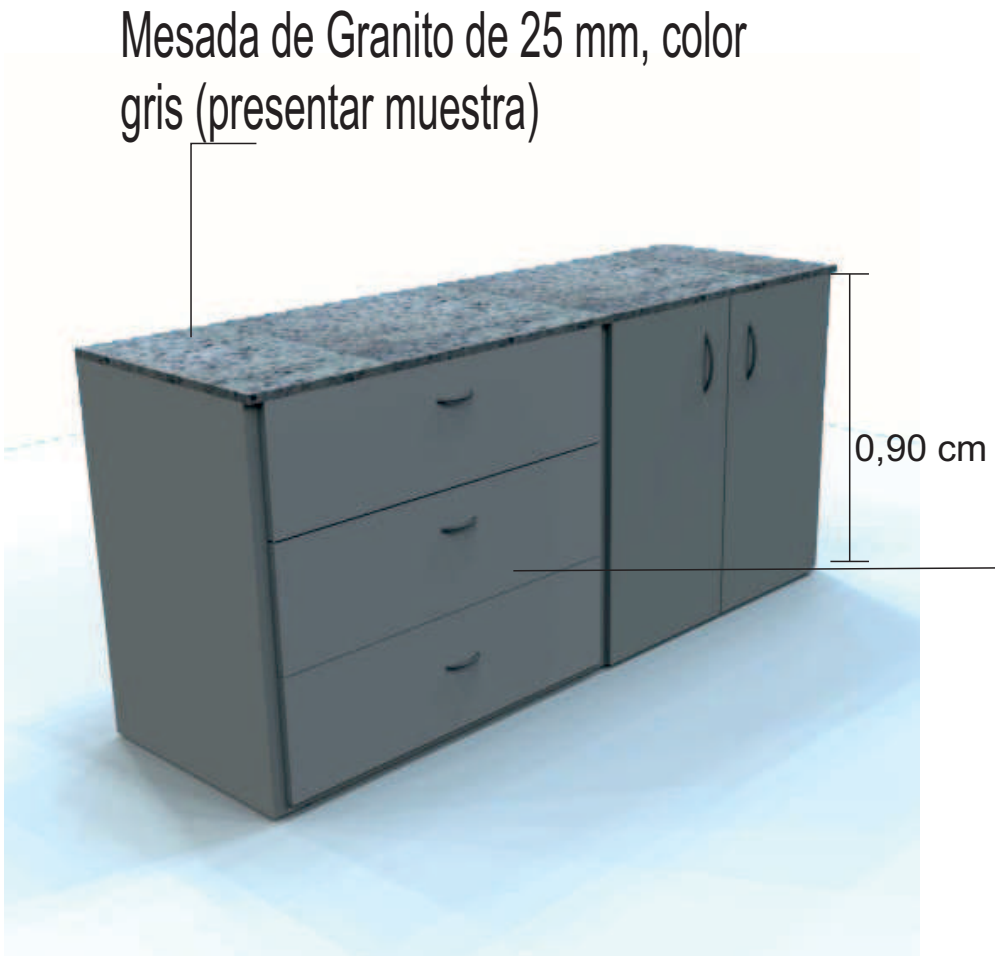

Estructura, cajones, estantes y puertas de acero inoxidable.

Medidas: 2.50 m x 0.60 m
Altura: 0.90m

DISEÑO 4

PUERTA DE EMERGENCIA

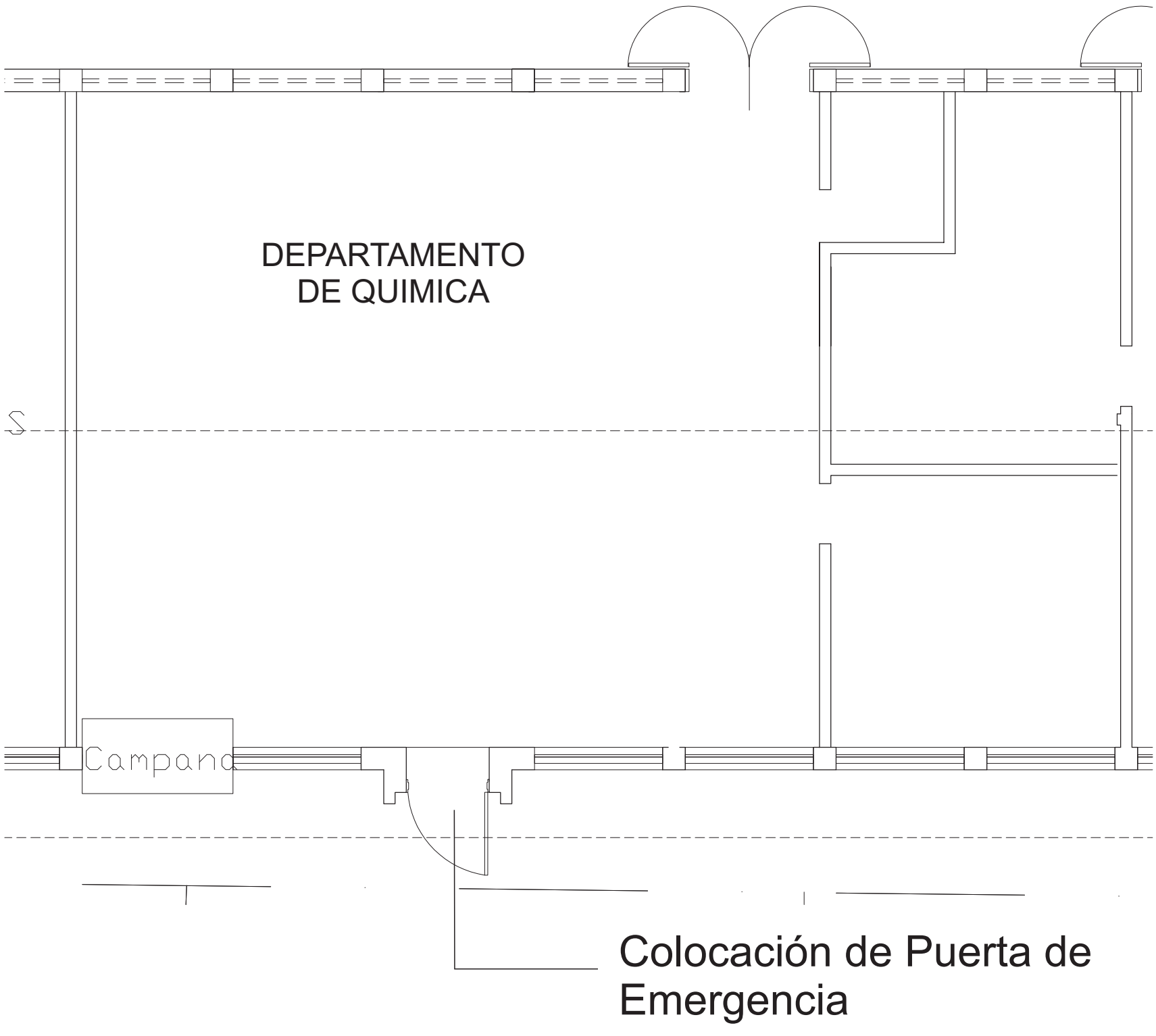

Puerta de emergencia metálica con brazo hidráulico y barra antipanico.

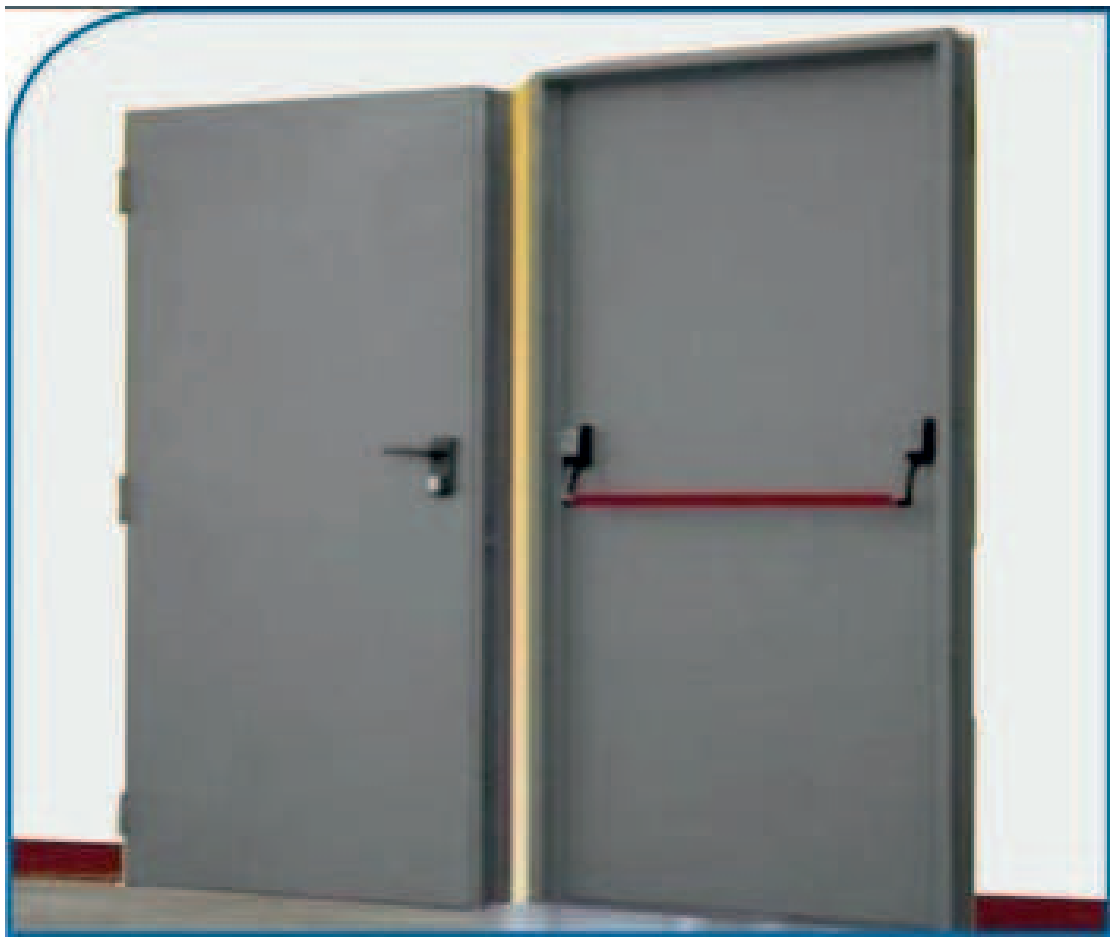

DISEÑO 5

PUERTA PRINCIPAL

Cambio de puerta principal

Puerta metálica de 2 hojas de 0,90 x 2,10, doble enchapado con relleno de espuma de poliuretano con pintura anticorrosiva y acabado con pintura color marrón, cerradura resistente.

DISEÑO 6

PUERTA INTERIOR

Colocación de puerta placa

Puerta placa de madera de 0,80 x 2,10
pintura barniz color similar puerta
deposito 2, con cerradura

DISEÑO 7

REVESTIMIENTO DE LA CAMPANA

Colocación de Iluminación (florecente)

Cambiar Vidrio

Alimentación de agua, colocación de un grifo

Desmonte de estructura metálica

Instalación Eléctrica
1Tomacorriente con 2 enchufes
1 Tomacorriente con tierra (chusco)

Revestimiento con granito color gris (presentar muestra)

Limpieza general de la chimenea

DISEÑO 8

CERRAMIENTO CON MAMPOSTERÍA DE VENTANA

VISTA EXTERIOR

Cerramiento de ventana con mampostería.
Tratamiento exterior, ladrillo visto, existente.

VISTA INTERIOR

Cerramiento de ventana con mampostería.
Tratamiento interior como la existente, azulejo blanco.

DISEÑO 9

CABINA DE MAMPOSTERÍA

Lugar para el tanque de oxigeno.

Construcción de una cabina de mampostería para ubicar el tanque de oxigeno.

Similar al diseño

Tanque de oxigeno medidas 1.40 de altura

DISEÑO 10

DESMONTE Y REUBICACIÒN DE LAVAOJOS EXISTENTE

Nueva ubicación de lavado de ojos

DISEÑO 11

MUEBLES METALICOS

Remplazar muebles de madera por muebles metálicos.

Provisión de Muebles metálicos con puertas de vidrio y cerradura, pintura anticorrosiva.
Medidas: 1,80 x 0,90 x 0,40

DISEÑO 12

DESMONTE Y REUBICACIÒN DE DUCHA EXISTENTE

DISEÑO 13

PINTURA

Pintura General en paredes del departamento como también, los depósitos 1 y 2.

DISEÑO 14

EXTRACTOR

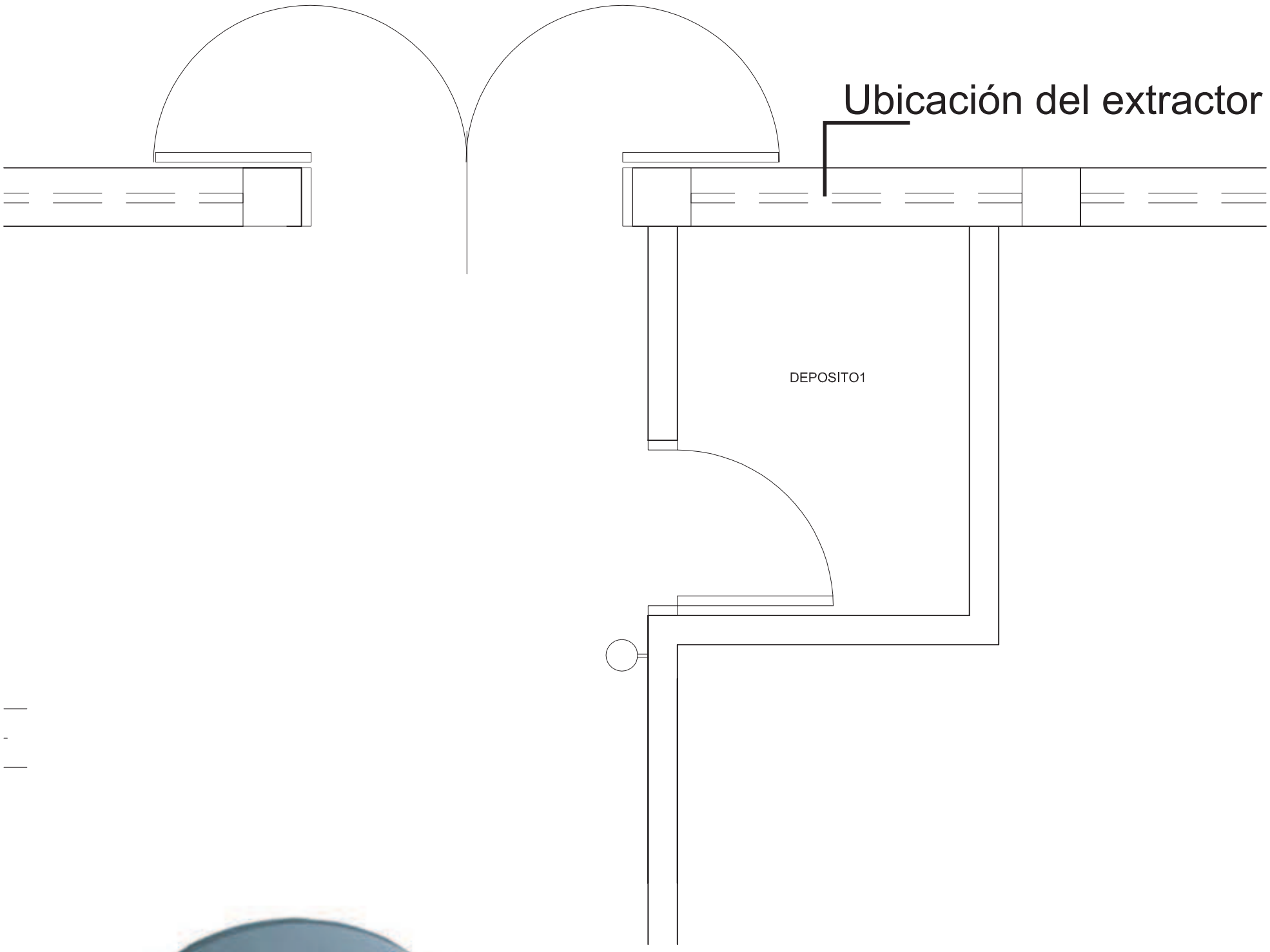

Provisión y colocación de extractor de aire, según especificaciones técnicas.

DISEÑO 15

PISO DE GOMA
ANTIDESLIZANTE

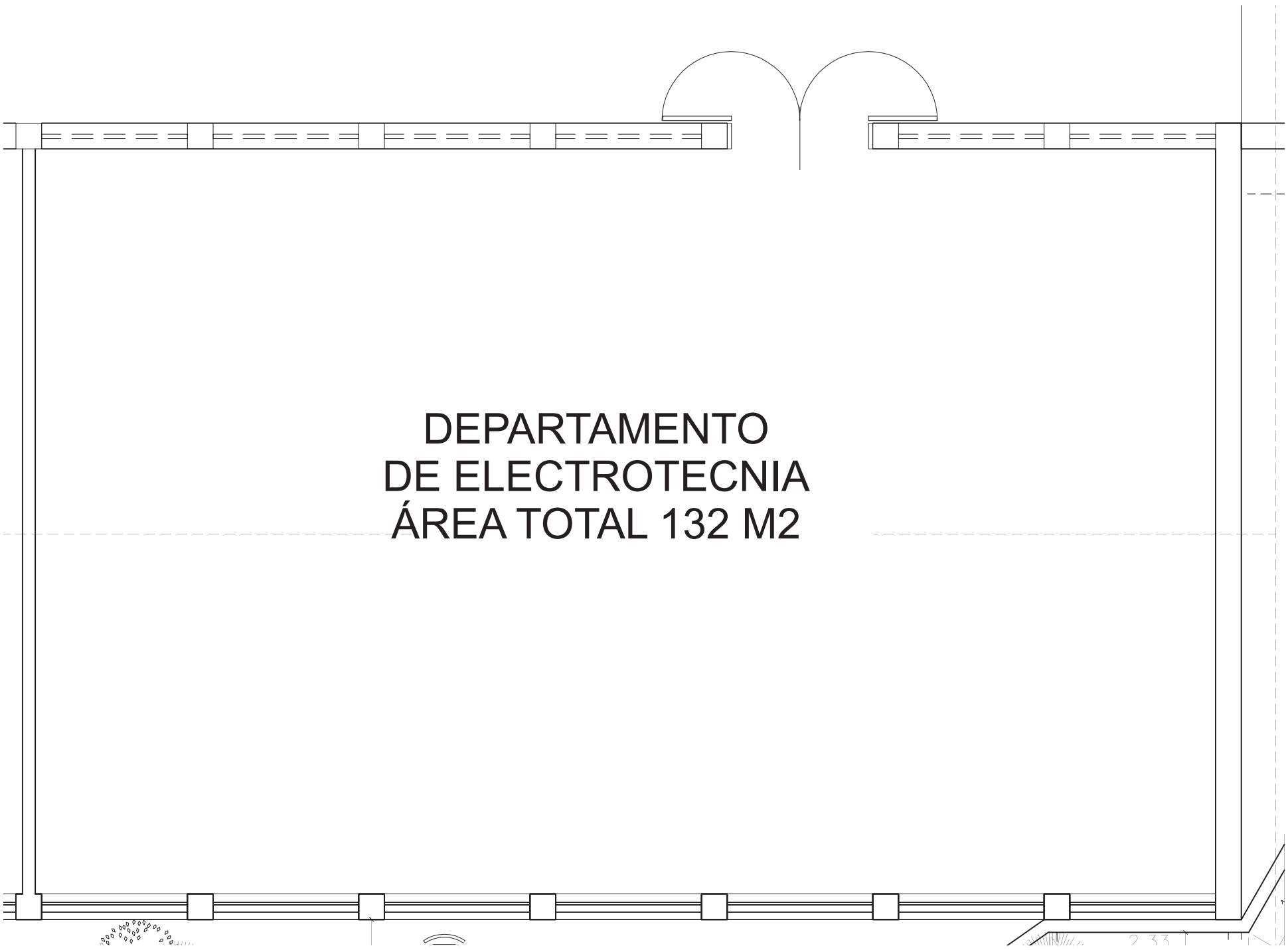

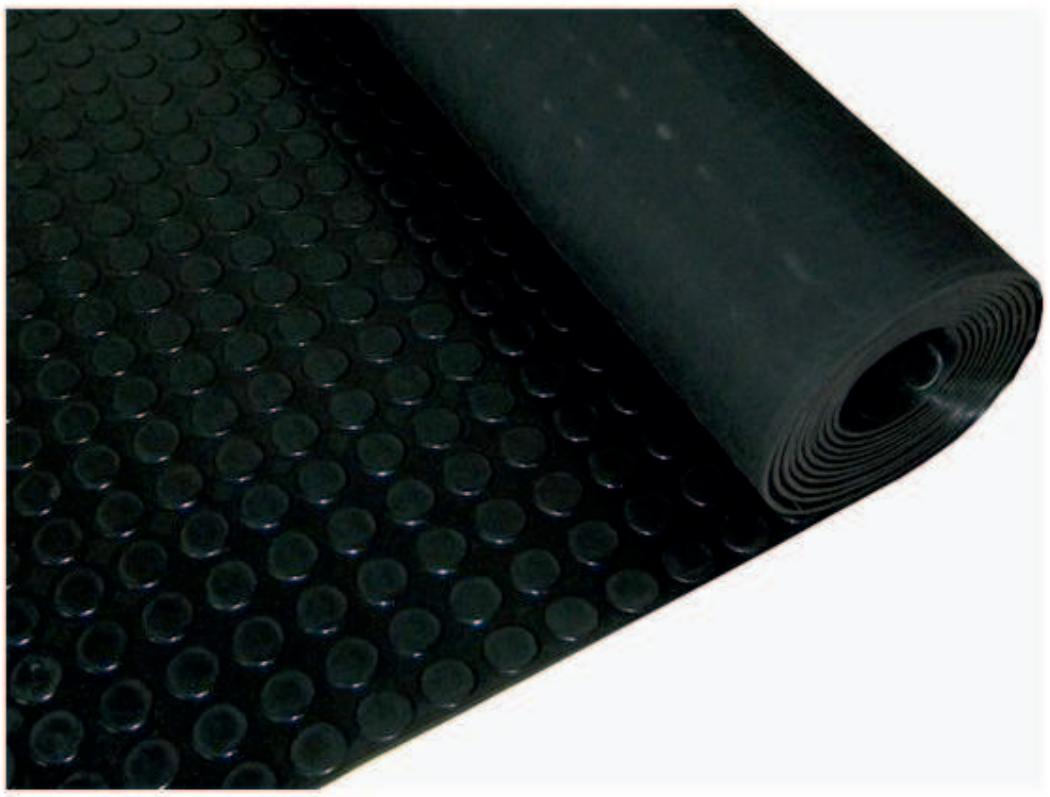

DISEÑO 16

MAMPARA 1ER PISO

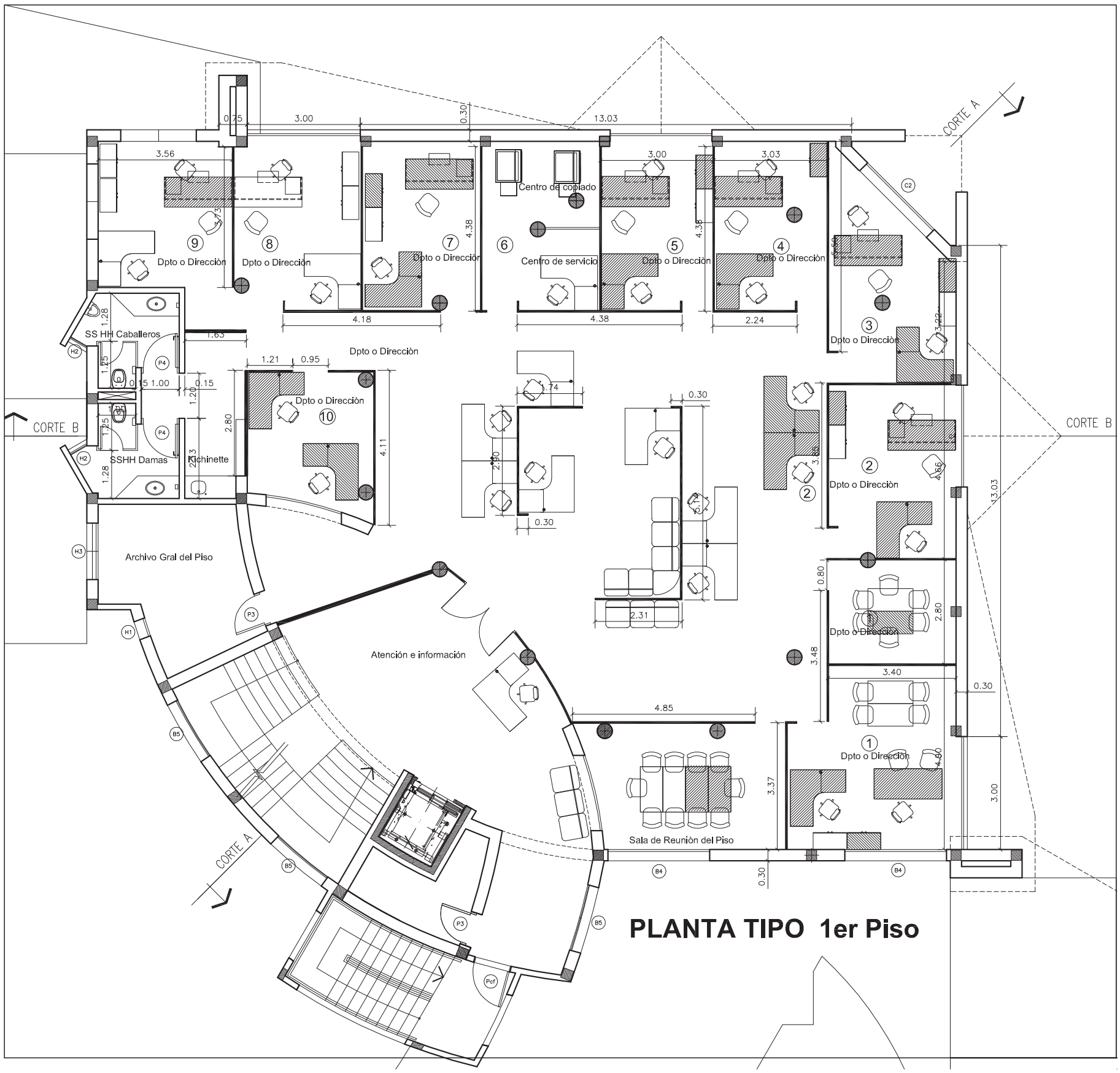

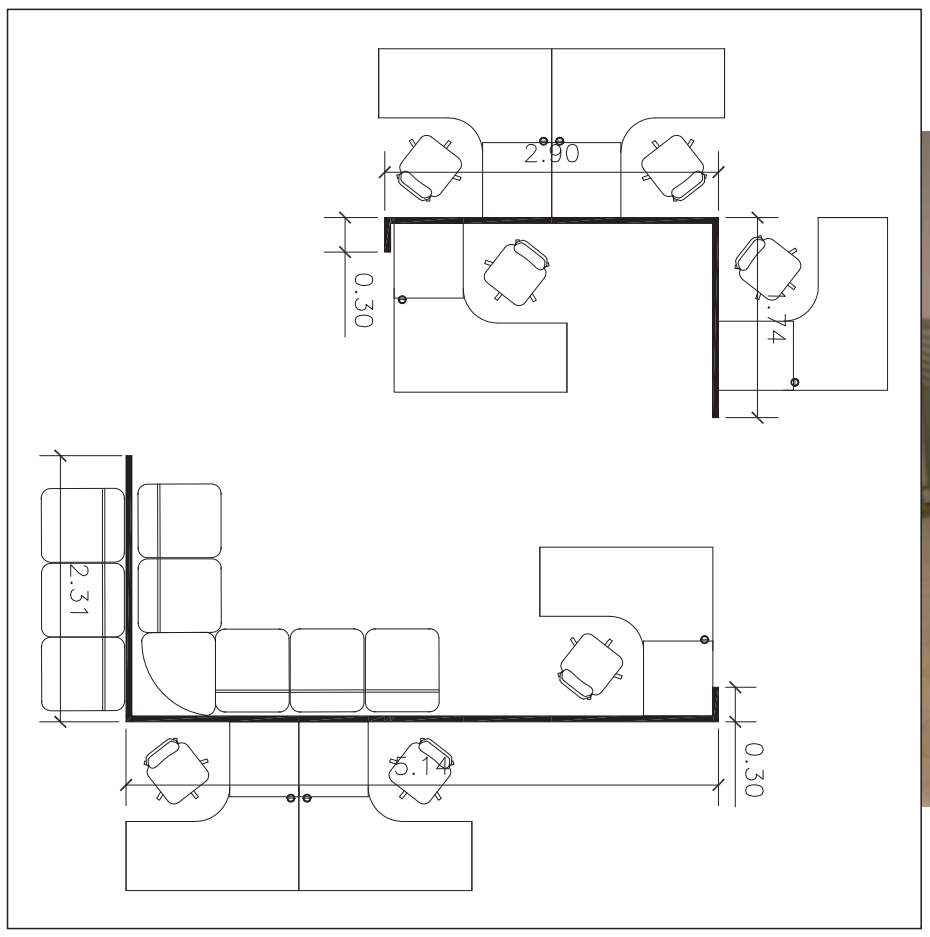

Imagen de Referencia

DISEÑO 17

PUERTA DE ALUMINIO DE 2 HOJAS

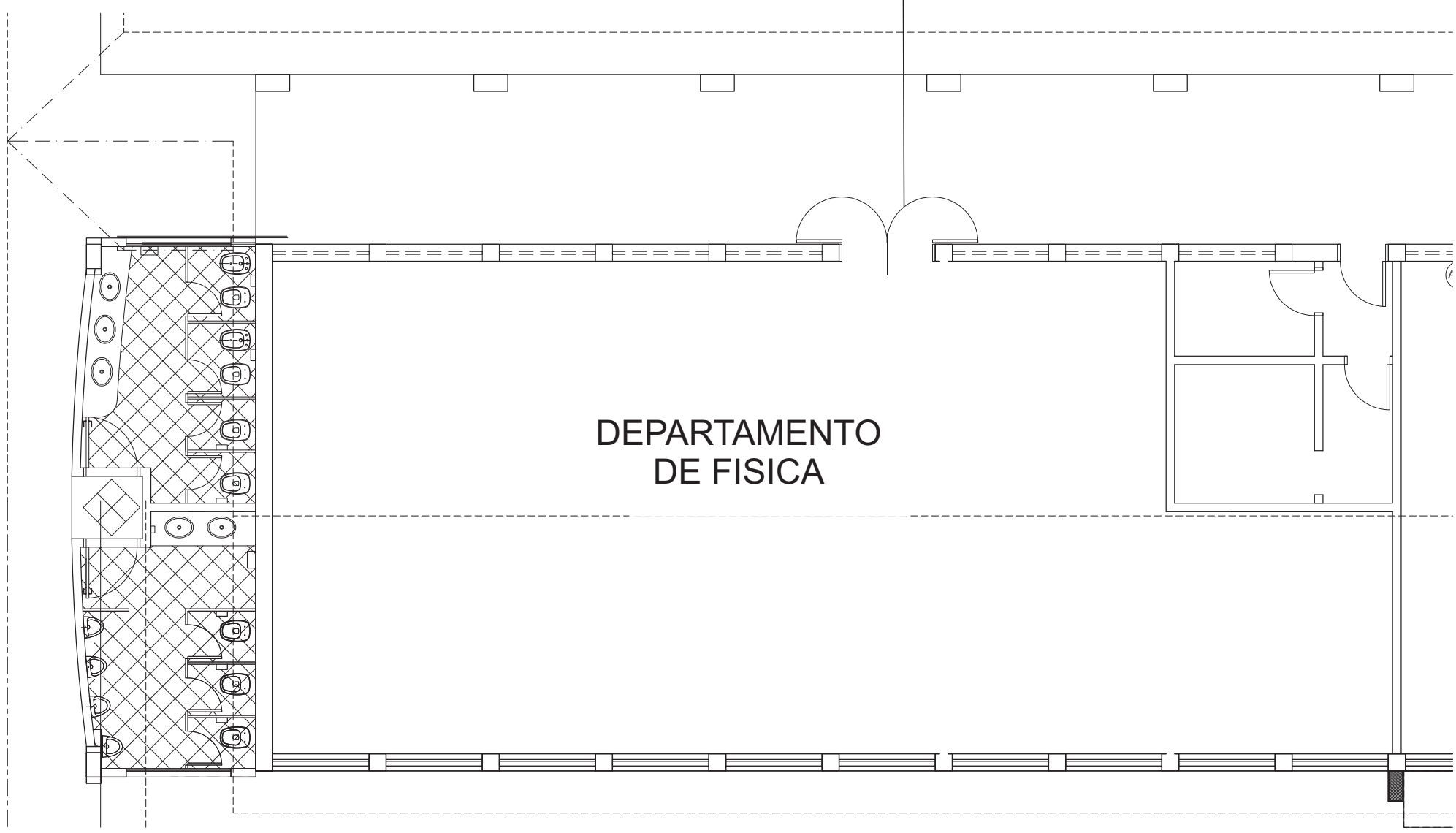

Imagen de Referencia

DISEÑO 18
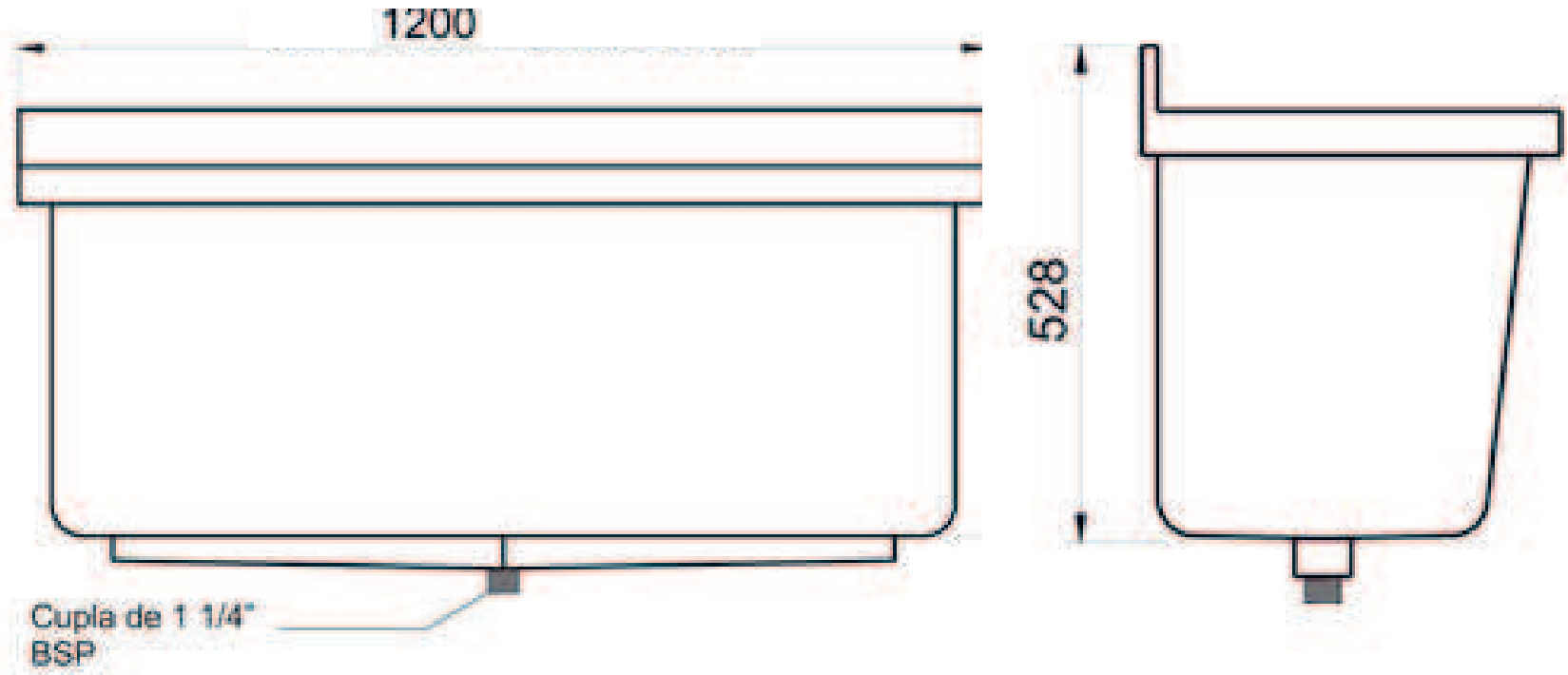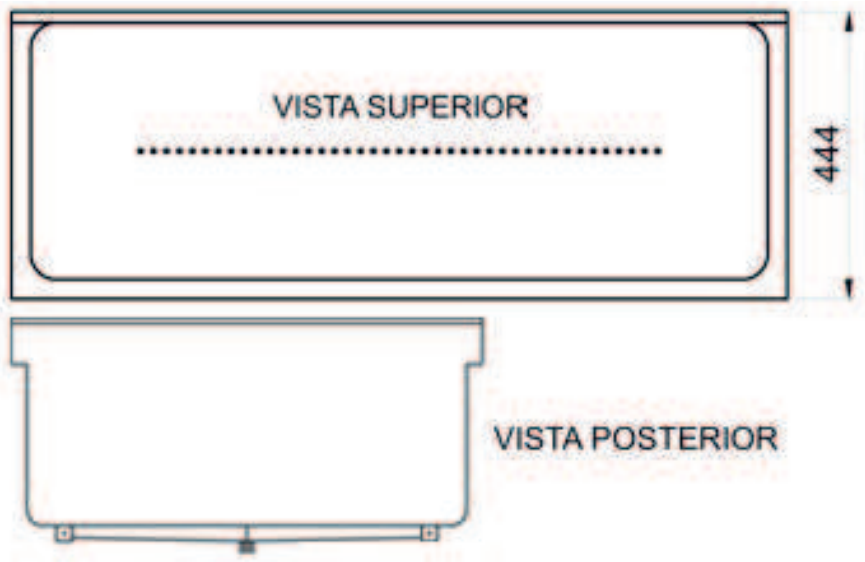
PILETÓN DE ACERO INOXIDABLE