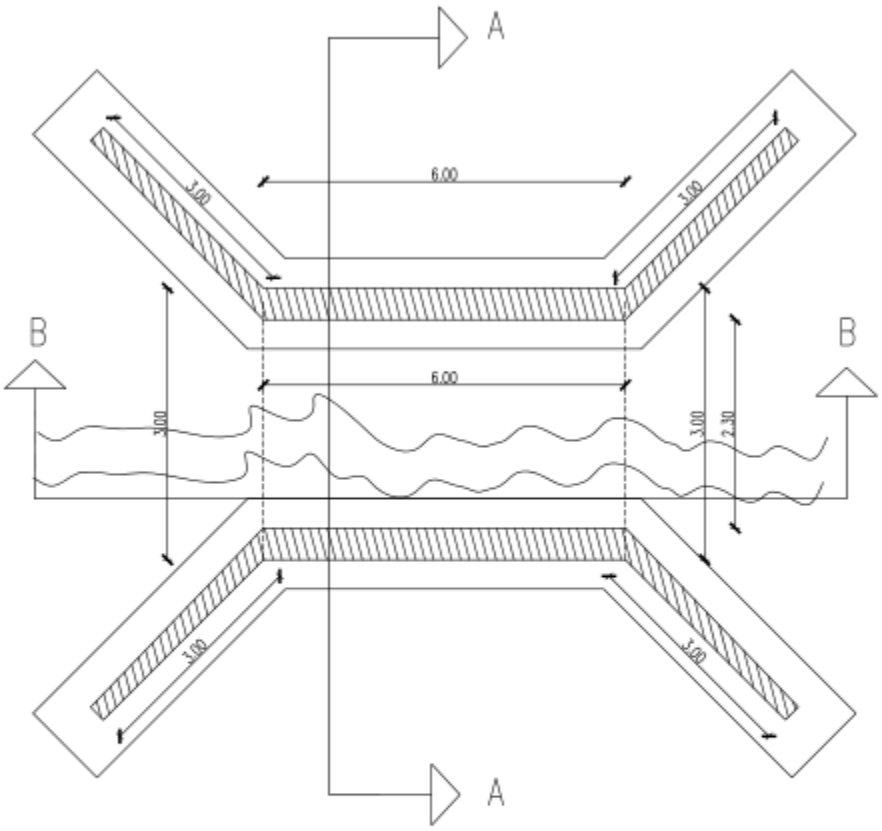

PLANTA DE CIMENTACION Y MURO CICLOPEO

MUNICIPALIDAD DE MAYOR OTAÑO	
PROYECTO: PUENTE DE HORMIGON CICLOPEO Y LOSA DE H°A°	
UBICACION: BARRIO SAN MIGUEL	
COMISION VECINAL	
FECHA:	ESCALA 1:50

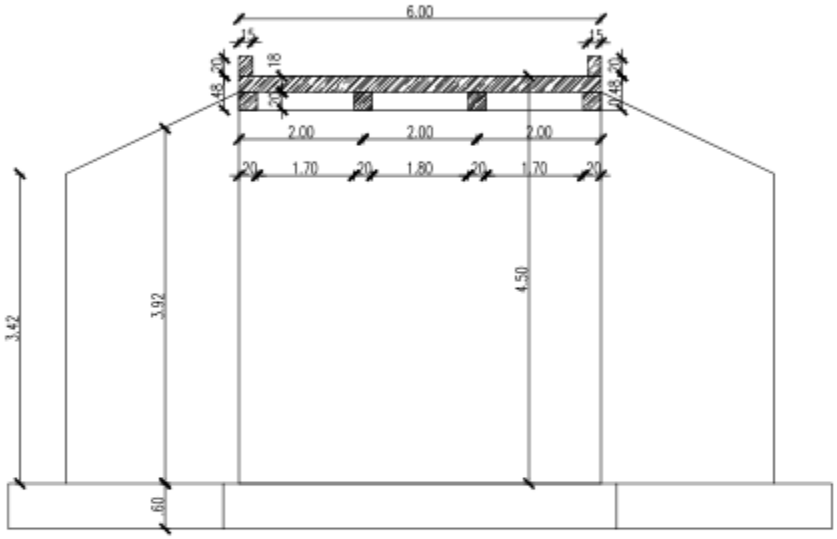

CORTE TRANSVERSAL

B – B

MUNICIPALIDAD DE MAYOR OTAÑO	
PROYECTO: PUENTE DE HORMIGON CICLOPEO Y LOSA DE H°A°	
UBICACION: BARRIO SAN MIGUEL	
COMISION VECINAL	
FECHA:	ESCALA 1:50

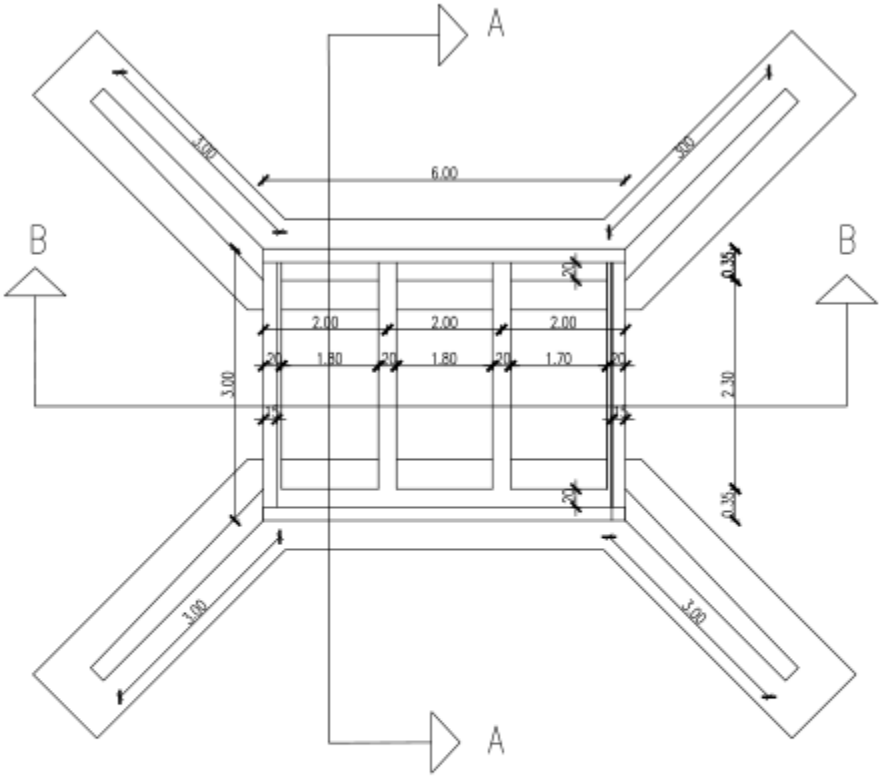

PLANTA ACOTADA

MUNICIPALIDAD DE MAYOR OTAÑO	
PROYECTO: PUENTE DE HORMIGON CICLOPEO Y LOSA DE H°A°	
UBICACION: BARRIO SAN MIGUEL	
COMISION VECINAL	
FECHA:	ESCALA 1:50

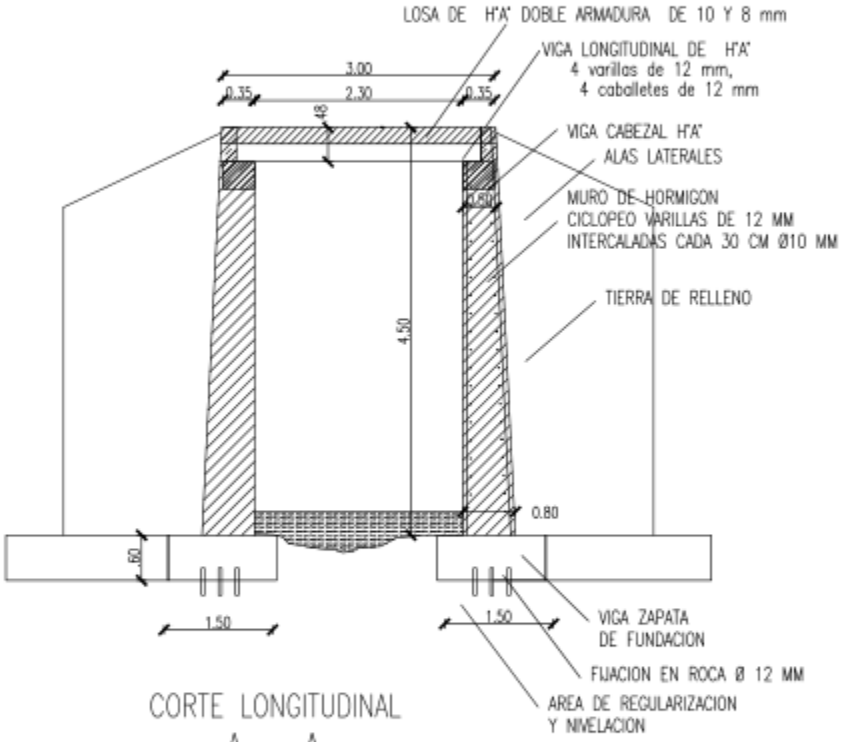

CORTE LONGITUDINAL

A – A

MUNICIPALIDAD DE MAYOR OTAÑO	
PROYECTO: PUENTE DE HORMIGON CICLOPEO Y LOSA DE H°A°	
UBICACION: BARRIO SAN MIGUEL	
COMISION VECINAL	
FECHA:	ESCALA 1:50