Asunción, 12 de julio de 2022

DICTAMEN GUOC N° 73/2022

GERENCIA DE UNIDAD OPERATIVA DE CONTRATACIONES

LICITACIÓN POR CONCURSO DE OFERTAS "PROVISIÓN Y MONTAJE DE BRAZO HIDRÁULICO PARA CAMIÓN FORD 4.000 - MÓVIL 311" – ID N° 416.022.

ANTECEDENTES:

En virtud de las disposiciones previstas en la Resolución DNCP N° 1890/2020 de la Dirección Nacional de Contrataciones Públicas, esta Unidad Operativa de Contrataciones procede a evaluar los antecedentes del expediente administrativo pertinente en base a las siguientes consideraciones:

SUSTENTO DOCUMENTAL Y JUSTIFICACIÓN DEL DICTAMEN PRECIOS DE REFERENCIA:

A partir de la información obtenida, por **comunicación interna DAS N° 570/2022** y **comunicación interna DAS N° 586/2022** en la que remiten antecedentes de análisis de precios referenciales, recepcionado por correo electrónico para la contratación de **"PROVISIÓN Y MONTAJE DE BRAZO HIDRÁULICO PARA CAMIÓN FORD 4.000 - MÓVIL 311" – ID N° 416.022**.

Al respecto, se han obtenido evidencia documentada tales como solicitudes de presupuestos y sus respuestas, en consideración a lo mencionado, se procedió a hallar el precio de referencia.

MÉTODO PARA LA ELABORACIÓN DE PRECIOS REFERENCIALES:

Punto 4 *"...Precios de potenciales oferentes, requeridos a través de cualquier mecanismo que permita contar con la evidencia de la solicitud y su respuesta, tales como fax, correo electrónico, nota u otro medio comprobatorio idóneo". -*

Empresas que remitieron presupuesto: **INDEL SACI, ÓLEO HIDRÁULICA Y YPACARAI DEL PARAGUAY.**

En consideración a la información obtenida, la metodología utilizada para la obtención de los precios de referencia es el promedio de precios.

PROVISIÓN Y MONTAJE DE BRAZO HIDRAULICO PARA CAMION FORD 4000 - MOVIL 311 ID:							
Ítems	Descripción del bien, obra o servicio	Presupuesto Oferente INDEL SACI.	Presupuesto Oferente OLEO HIDRAULICA	Presupuesto Oferente YPACARAI DEL PARAGUAY	Precio referencial del llamado (Promedio de precios en Gs)	CANT. SOLICITADA	TOTAL
1	Provisión y Montaje de Brazo Hidráulico para Camión Ford 4000 - Móvil 311	205.450.000	202.000.000	208.000.000	205.150.000	1	205.150.000

Que, por la especialidad, y naturaleza del bien requerido para el **PROVISIÓN Y MONTAJE DE BRAZO HIDRÁULICO PARA CAMIÓN FORD 4.000 - MÓVIL 311** no pudiendo alcanzar la cantidad de 3 (tres) fuentes requeridas para la obtención de los precios, de la combinación de dos o más métodos descritos en la ***RESOLUCIÓN N° 1890/20*** que regula la estimación de precios referenciales. Por lo que han obtenido evidencia documentada tales como solicitudes de presupuestos y sus respuestas de las firmas más arriba

Abg. Rossana Estigarribia López
Gerente de la Unidad Operativa de Contrataciones
essap sa

identificadas por lo que, bajo la responsabilidad del sector solicitante, a través de la comunicación interna **DAS N° 586/2022**, ha remitido los mencionados presupuestos de posibles oferentes.

Por lo que, el Método para la Elaboración de Precios Referenciales se encuentra amparado en el Anexo de la ***RESOLUCIÓN 1890/2020*** que reza *"...Excepcionalmente, si por la complejidad, especialidad o particularidad de la contratación no resultare posible alcanzar la cantidad de 3 (tres) fuentes requeridas para la obtención de los precios, la convocante podrá adoptar el mecanismo que considere apropiado para obtener los Precios de Referencia, en cuyo caso tal situación deberá ser suficientemente fundada en el Dictamen firmado por el Encargado de la UOC en el que se detalle la metodología utilizada para la obtención de los Precios de Referencia. ..."*

Por todo lo expuesto, y sobre la base de las consideraciones mencionadas, se concluye, que se ha aplicado el mecanismo establecido en la **RESOLUCIÓN DNCP Nº 1890/2020** para la elaboración del Precio de Referencia para este proceso

Se adjunta copia de los mismos al presente dictamen.

Abg. Rossana Estigarribia López.

Gerente de la Unidad Operativa de Contrataciones.

ESSAP S.A

essap GOBIERNO NACIONAL Paraguay de la gente

FORMULARIO DE ANALISIS DE PRECIO DE REFERENCIA

Asunción, 16/5/2022

De conformidad con la Resolución N° 1890 de fecha 7 de mayo 2020, se procede a realizar la confección del precio de referencia a ser aplicado al procedimiento de contratación denominada:

PROVISION Y MONTAJE DE BRAZO HIDRAULICO PARA CAMION FORD 4000 - MOVIL 311 ID:

Item/lote	Descripción del bien, obra o servicio	Item/lote	Presupuesto Oferente INDEL SACI.	Presupuesto Oferente OLEO HIDRAULICA	Presupuesto Oferente YPACARAI DEL PARAGUAY	Precio referencial del llamado (Promedio de precios en Gs)
1	Provisión y Montaje de Brazo Hidráulico para Camión Ford 4000 - Móvil 311	1	205.450.000	202.000.000	208.000.000	205.150.000

Se adjunta al presente, copias de las referencias mencionadas en el cuadro precedente

OBSERVACION:

- Los precios puestos en los llamados son referenciales, es decir, al solo efecto de determinar un presupuesto (una presunción de lo que podría costar el bien) sin embargo, son los competidores (oferentes) quienes finalmente determinan el precio en función a sus propios costos, mercado, competitividad y margen de utilidades no así la Convocante. Los precios de mercado son dinámicos, por lo tanto, pueden variar constantemente en función a las condiciones económicas no solo del país sino también de la región.-
- Debido a la especialidad o particularidad de la contratación se obtuvo el precio referencial aplicando el promedio de 3 (tres) presupuestos de potenciales oferentes. Bajo mi responsabilidad.

Top. NESTOR R. ROA CASCO
Obras Alcantarillado Fdo. de la Mora
Director

essap GOBIERNO NACIONAL Paraguay de la gente

Asunción 09 de mayo del 2022

Sres. Oleo Hidráulica S.A.

Presente.

Me dirijo a ustedes a los efectos de solicitarles un presupuesto con planilla de oferta (desglosar la planilla en: mano de obra, repuestos e insumos) para la adquisición y montaje de:

- Provisión y montaje de una grúa articulada con molinete en un camión Ford F4000 Año 2011, Modelo EUROMEC 3, con suspensión trasera a ballesta. Se solicita además ofertar mejoras a realizar en el Chasis o Carrocería (mejoras, refuerzos, caja de herramientas, etc.) del camión con el objetivo de compatibilizar al máximo la grúa con el mismo, además de realizar un estudio de la estabilidad del conjunto. Anexar catálogos.

La finalidad de la grúa es para trabajos de izaje y traslado de cargas como, Bombas Hidráulicas de gran capacidad, elementos de Hormigón Armado y Tuberías metálicas y plásticas de gran diámetro (se anexan imágenes de cargas usuales).

Características operacionales promedio de la Grúa:

- Tipo articulada, con molinete de tiro directo de 1000 kg, montado en el brazo de la Grúa (para trabajos de izaje vertical), alcance máximo del cabo del molinete 12 m de profundidad.
- Rango de cargas usuales: 500 kg – 2000 kg (valores promedios)
- Rango de Alcance horizontal : 2 m – 10 m
- Rango de Alcance vertical: 2 m – 12 m
- Angulo de Giro: 360°

Sin otro particular, aprovecho para saludarles atentamente.

Top. NESTOR P. ROA CASCO
Obras Alcantarillado Fdo. de la Mora
Director

Recibido
Mario Vecco
C.I. 3637644

essap

GOBIERNO NACIONAL

Paraguay de la gente

IMÁGENES DE TRABAJOS Y CARGAS USUALES

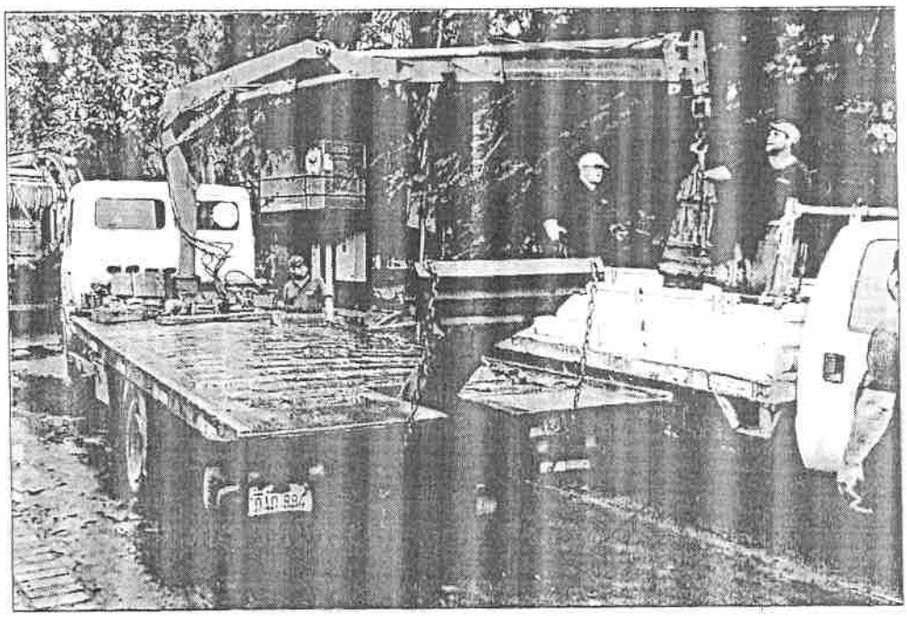

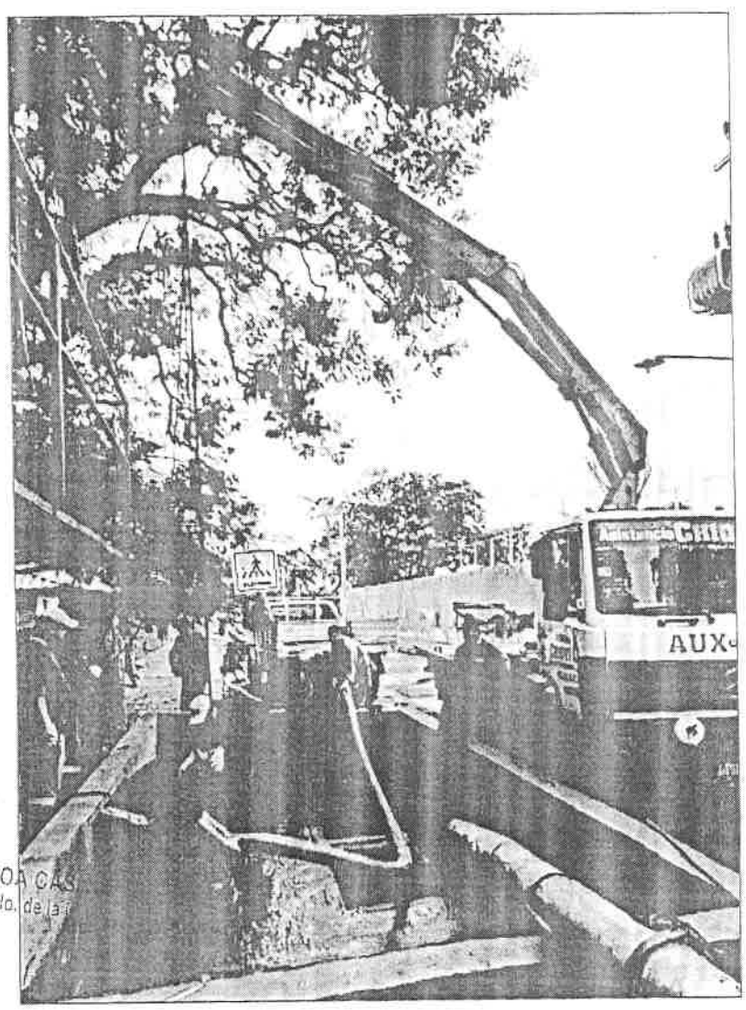

Top. NESTOR P. ROA CAS
Obras Alc. Grillado Fdo. de la
Director

essap

GOBIERNO NACIONAL

Paraguay de la gente

0024

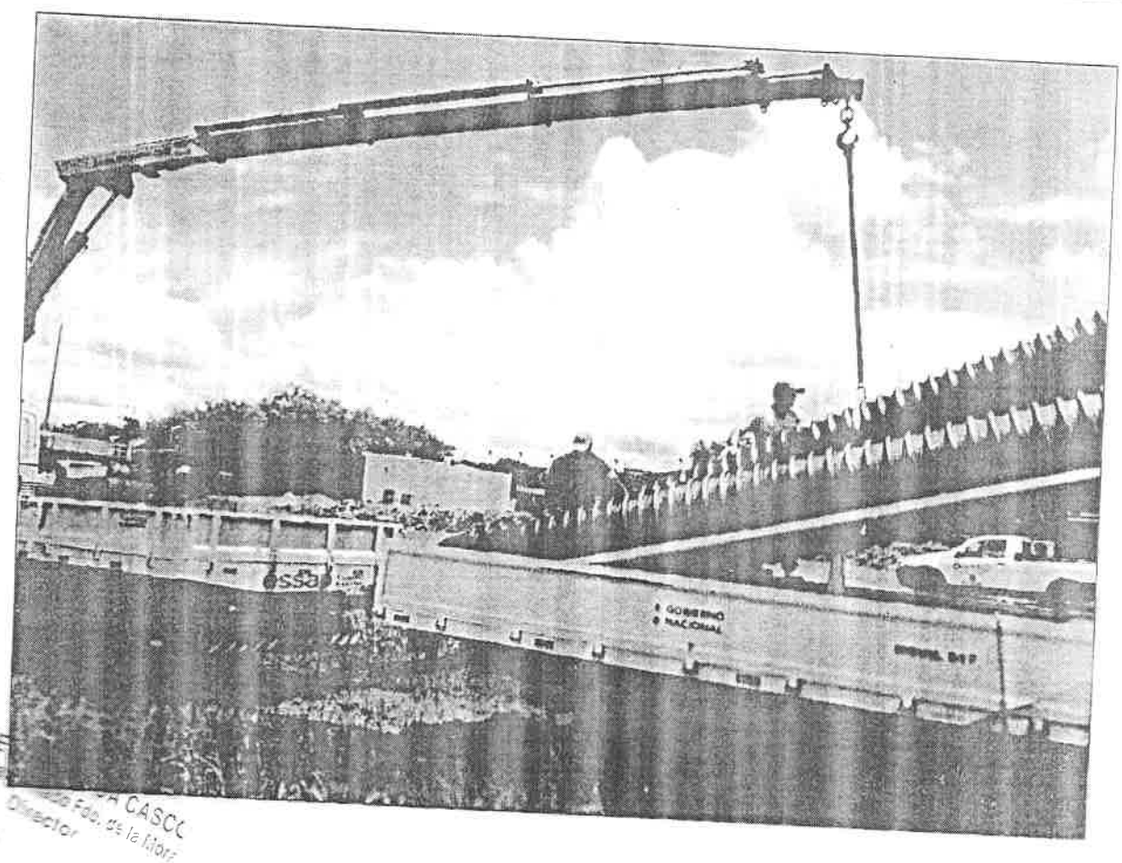

Director

Gmail

nestor roa <umasalcantarillado@gmail.com>

Cotización de Grua de 6.5 txm

LICITACIONES OHSA <licitacionesohsa@gmail.com>
Para: nestor roa <umasalcantarillado@gmail.com>

13 de mayo de 2022, 11:50

Buenos dias. Sres Essap.

Por este medio remitimos la cotización de la Firma Oleo Hidraulica S.A para la provisión de una grúa para montar sobre camión Ford, según nota de solicitud enviada el 09 de mayo del corriente

El presupuesto y catálogo se encuentran adjunto

desde ya gracias, estamos a disposición para lo que hubiere lugar.

Dpto.Licitaciones

OLEO HIDRAULICA S.A. Vecca Group
Tel/Fax: 021-680.473 Cel.:0984939002

2 adjuntos

Cotización Grua Oleo.pdf
247K

6.500c.pdf
1198K

ÓLEO HIDRÁULICA

Cliente: Essap S.A
Ruc: 80024191-6

Fecha 13/06/2022

Se Cotiza Grua 6,5 txm
Grùa 6,5 Ton/Metro -- 2 Secciones Hidraulicas. 2 Secciones manuales + Molinete 1000 kilos

EQUIPAMIENTO DE SERIE:
Mandos en bajo bilateral horizontales
Distribuidor proporcional multifuncion
Grupo rotación con cremallera, ángulo 360º
Punto muerto lado contrario estabilizadores
Salida manual estabilizadores
Pies-estabilizadores fijos
Mandos estabilizadores con palancas de accionamiento sobre el distribuidor principal
Predisposicion del circuito hidraulico para bomba de caudal fijo
Tratada con proceso de cataforesis y pintura en polvo (cilindro negros RAL 9005)
Gancho

Extension estabilizadores
En forma Manual
Dispositivos. De bloqueo
BLOQUE MOMENTO para grúa base

Punto muerto rotación
Punto muerto lado contrario estabilizadores

Grúa base
Grua 6,5 txm 4 extensiones 2 hidraulicas 2 manuales
Con disp. de bloqueo momento para grua base
Deposito de aceite de 60 L montado en la grua
Pintura
Pintura color Amarillo
Garantía
Garantía estándar 24 meses cubiertos en OHSA

Todos los productos en Stock Salvo venta interna.
Validez de la Oferta 30 dias

Provisión y montaje de Brazo Hidraulico para camión Ford 4000	202,000,000
Total Guaranies Iva incluido	**202,000,000**

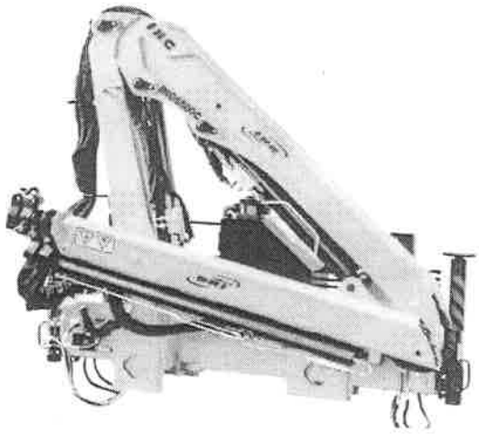

LC - ING 6500

GRÁFICO DE CARGA

Load Diagram / Tabla de carga

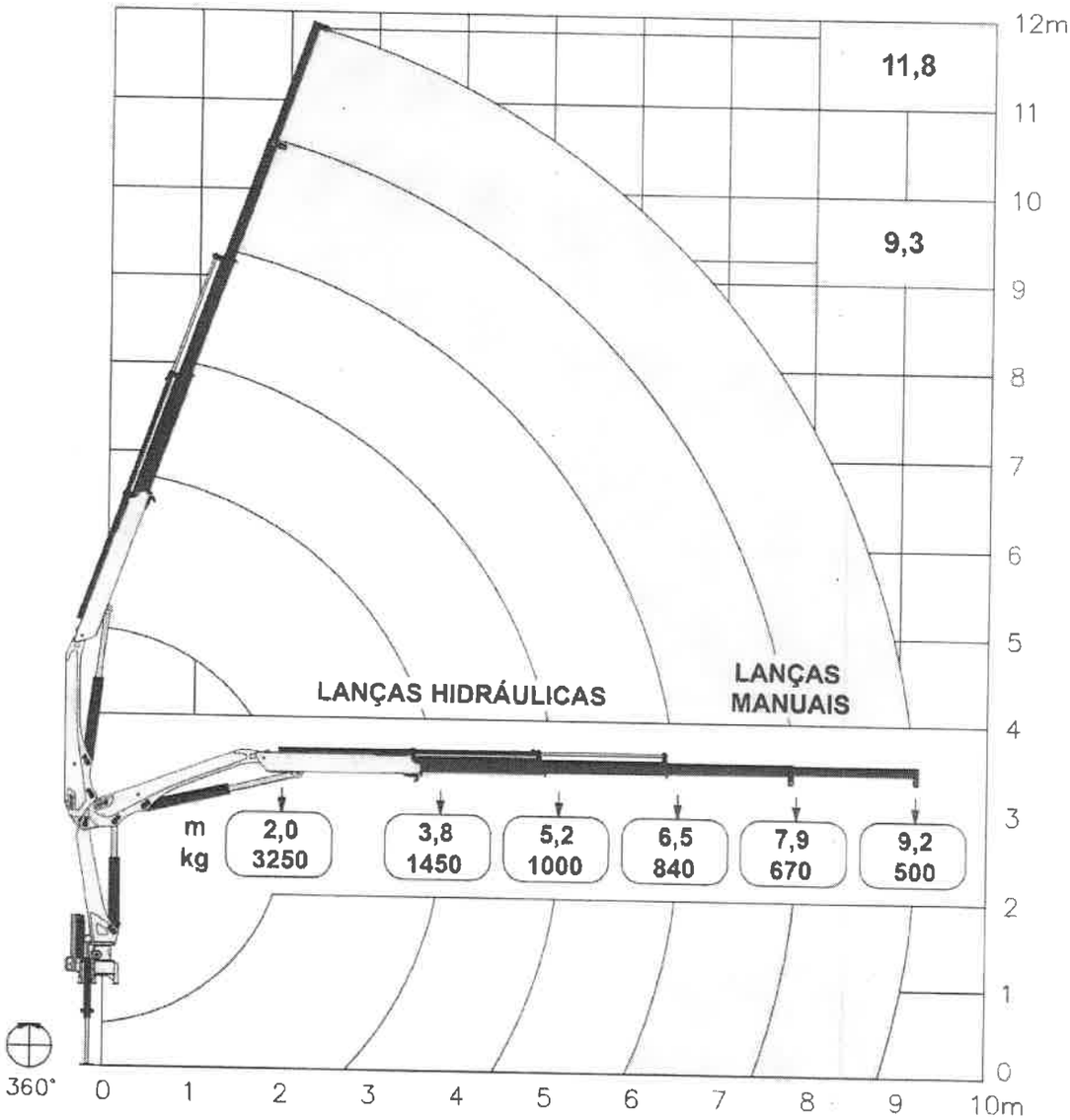

ING 6500 C

DIMENSÕES
Dimensions / Dimensiones

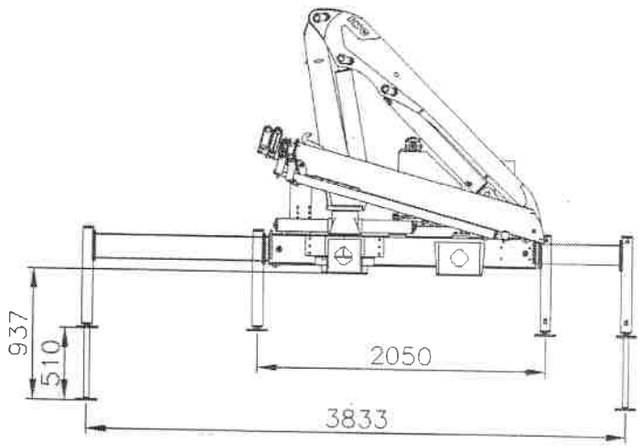

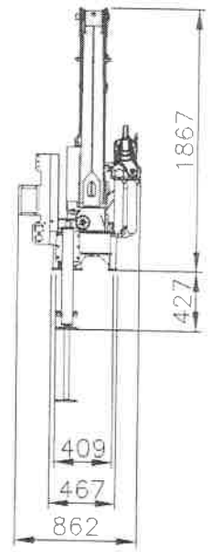

DADOS TÉCNICOS *Technical Sheet / Datos Técnicos*	ING 6.500C
MOMENTO MÁXIMO DE CARGA *Maximum lifting capacity / Momento de carga maxima*	6 500 kgm
ALCANCE MÁXIMO VERTICAL (DO SOLO) *Vertical maximum reach (from ground) / Alcance vertical maximo (desde el suelo)*	11,8 m
ALCANCE MÁXIMO HORIZONTAL *Horizontal maximum reach / Alcance máximo horizontal*	9,2 m
ALCANCE MÁXIMO VERTICAL HIDRÁULICO *Hydraulic vertical maximum reach / Alcance máximo vertical hidráulico*	9,3 m
ALCANCE MÁXIMO HORIZONTAL HIDRÁULICO *Hydraulic horizontal maximum reach / Alcance máximo horizontal hidráulico*	6,5 m
ÂNGULO MÁXIMO DE INCLINAÇÃO *Maximum angle of inclination / Ángulo de inclinación máximo*	70°
ÂNGULO DE GIRO *Slewing angle / Ángulo de giro*	360°
TORQUE DE GIRO *Slewing torque / Par de giro*	0,5 tm
VOLUME DE ÓLEO NO TANQUE *Tank capacity / Volumen de aceite en el tanque*	40 l
PRESSÃO DE TRABALHO *Maximum operating pressure / Presión de trabajo*	240 bar
PESO PADRÃO* *Standard weight* / Peso estándar**	900 kg
ESPAÇO OCUPADO PARA MONTAGEM *Fitting space required / Espacio de montaje*	0,9 m
ESTABILIZADOR DIANTEIRO EXTENDIDO *Extended front stabilizer / Estabilizador delantero extendido*	3,8 m
NÚMERO DE LANÇAS HIDRÁULICAS *Number of hydraulic booms / Cantidad de brazos hidráulicos*	2
NÚMERO DE LANÇAS MANUAIS (Opcional) *Number of manual booms (optional) / Cantidad de lanzas manuales (opcional)*	2
PBT MÍNIMO PARA MONTAGEM *GVW for assembly / PBT para el montaje*	6 Ton

essap GOBIERNO NACIONAL Paraguay de la gente 0018

Asunción 09 de mayo del 2022

Sres. Ypacarai del Paraguay

Presente.

Me dirijo a ustedes a los efectos de solicitarles un presupuesto con planilla de oferta (desglosar la planilla en: mano de obra, repuestos e insumos) para la adquisición y montaje de:

- Provisión y montaje de una grúa articulada con molinete en un camión Ford F4000 Año 2011, Modelo EUROMEC 3, con suspensión trasera a ballesta. Se solicita además ofertar mejoras a realizar en el Chasis o Carrocería (mejoras, refuerzos, caja de herramientas, etc.) del camión con el objetivo de compatibilizar al máximo la grúa con el mismo, además de realizar un estudio de la estabilidad del conjunto. Anexar catálogos.

La finalidad de la grúa es para trabajos de izaje y traslado de cargas como, Bombas Hidráulicas de gran capacidad, elementos de Hormigón Armado y Tuberías metálicas y plásticas de gran diámetro (se anexan imágenes de cargas usuales).

Características operacionales promedio de la Grúa:

- Tipo articulada, con molinete de tiro directo de 1000 kg, montado en el brazo de la Grúa (para trabajos de izaje vertical), alcance máximo del cabo del molinete 12 m de profundidad.
- Rango de cargas usuales: 500 kg – 2000 kg (valores promedios)
- Rango de Alcance horizontal : 2 m – 10 m
- Rango de Alcance vertical: 2 m – 12 m
- Angulo de Giro: 360°

Sin otro particular, aprovecho para saludarles atentamente.

Top. NESTOR P. ROA CASCO
Obras Alcantarillado Fdo. de la Mora
Director

Gmail

nestor roa <umasalcantarillado@gmail.com>

Invitación para cotizar la provisión y montaje de Grúa

2 mensajes

nestor roa <umasalcantarillado@gmail.com>
Para: fozhidraulicos@yahoo.com.br
10 de mayo de 2022, 9:19

Invitacion Grua Ypacarai.pdf
2193K

Foz Hidraulicos <fozhidraulicos@yahoo.com.br>
Para: nestor roa <umasalcantarillado@gmail.com>
13 de mayo de 2022, 12:01

Buenos dias

Adjunto solicitud de cotización de la grúa de 2000 kilos para montar sobre su camión
Adjunto catalogo

Gracias

Em terça-feira, 10 de maio de 2022 09:19:09 GMT-4, nestor roa <umasalcantarillado@gmail.com> escreveu:

2 adjuntos

Depliant_HC60_HC60BC.pdf
2069K

Cotización de Grua.pdf
359K

YPACARAI
DEL PARAGUAY S.R.L.

Tel.:(061)572332/570024 – Cel.PY:(0973)537024 – Cel.BR:(45)91027070
Calle Coronel Jose Sanchez, 264 – Km 3 ½ - Ciudad del Este – PY

Cliente: Essap S.A
Departamento: Obras de Alcantarillado
Ruc: 80002514-8
Fecha 13/05/2022

Solicito: Nestor P. Roa Casco

Grua para 2000 kilos
Grùa para 2000 kilos con brazos hidraulicos y cabo tipo molinete

Brazos estabilizadores Estandar
Angulo de giro 365 grados
rantes de Fijación al camión M20 x 1,5 mm
Capacidad de deposito de aceite 30 litros

Peso de la grua 655 kilos
Momento maximo de elevación 5,1 tm
Alcance Horizontal 9,8 metros
Alcance vertical 10,75 metros

Estabilizadores Estandar

Cantidad 2 unidades

Pintura
Pintura color Rojo
Garantía
Garantía 1 año

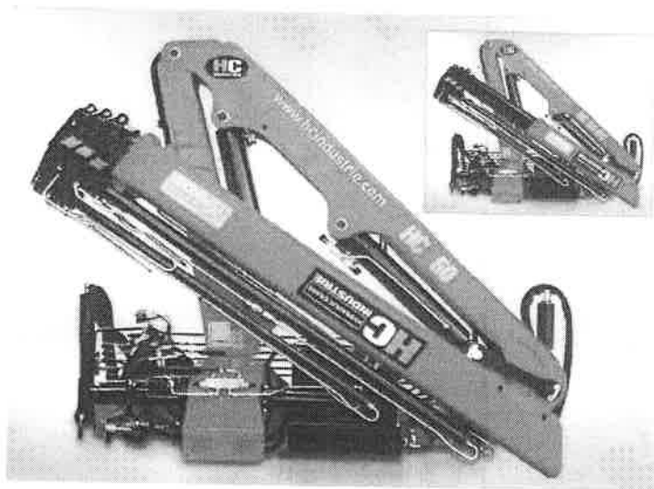

Validez de la Oferta 10 dias
Plazo de entrega 30 a 45 dias

El precio total de la grua montado y funcionando es de 208.800.000 Guranies iva incluido

En letras: Doscientos Ocho millones ochocientos mil guranies

HC HYDRAULIC CRANE INDUSTRIE

HC 60
HC 60 BC

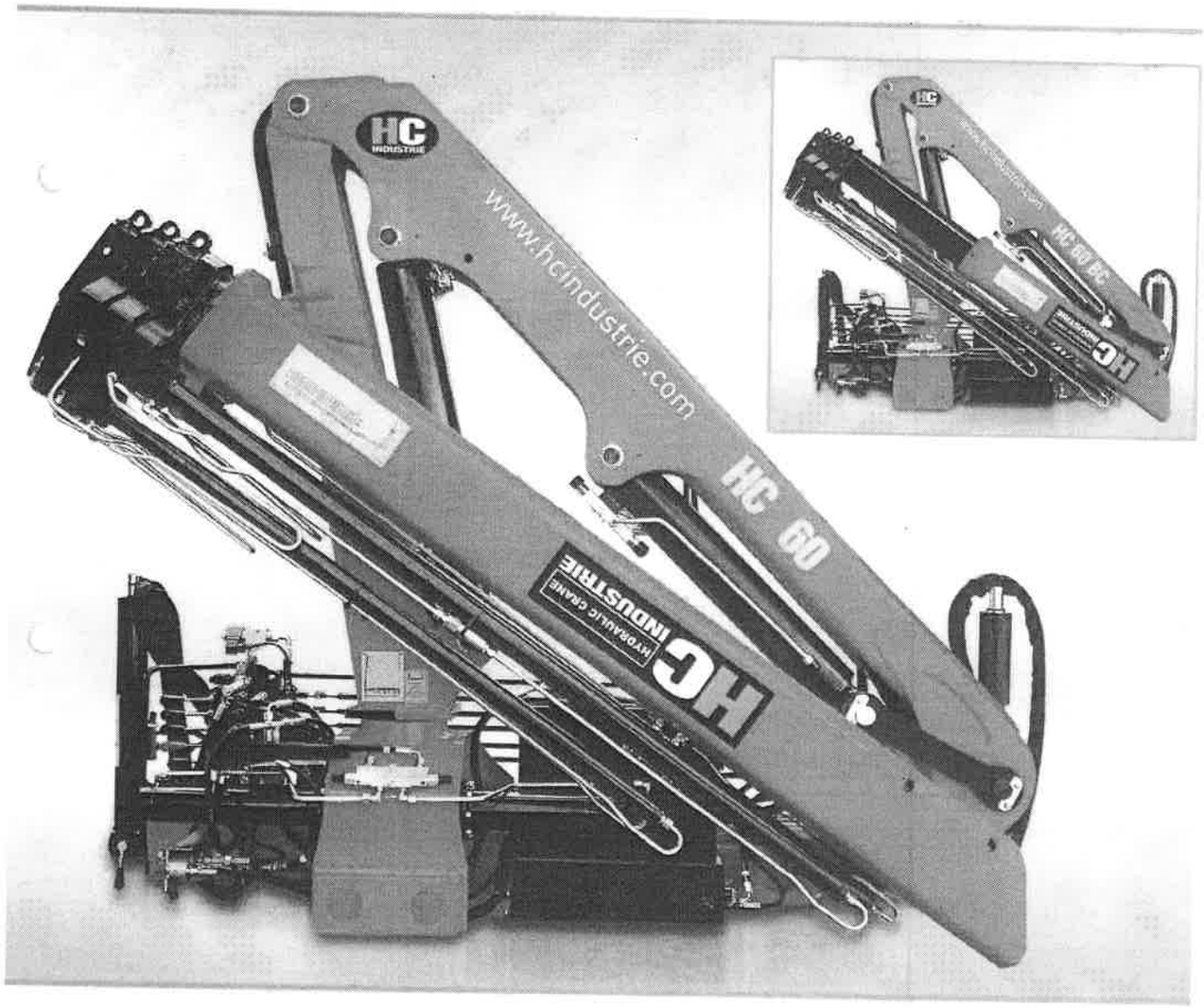

I MIGLIORI PRODOTTI DI QUALITÀ | BEST QUALITY PRODUCTS

www.hcindustrie.com

CARATTERISTICHE TECNICHE - TECHNICAL DATA

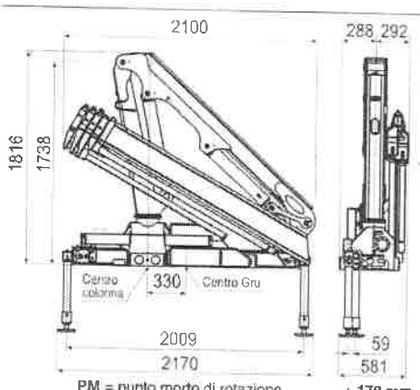

GRU STANDARD Std Crane - Grue Standard - Grua standard

Bracci stabilizzatori standard
Std outrigger booms - Bras de stabilisation std. - Brazos estabilizadores std. — **mm. 4500**

Angolo di rotazione
Slewing angle - Angle de rotation - Giro — **365°**

Tiranti di ancoraggio (kg. 15)
Tie rods for anchorage - Tirants d'ancrage - Tirantes de fijación — **n°8 M20x1,5** mat. 39 Ni Cr Mo3

Portata raccomandata
Recommended oil flow - Débit recommandé - Caudal requerido — **l/min. 15**

Capacità del serbatoio
Tank capacity - Capacité du réservoir - Capacidad del depósito de aceite — **lt. 30**

Pressione massima
Rated pressure - Pression maxi - Presión máxima — **bar 265**

HC 60 A2

Massa della gru senza olio nel serbatoio
Overthang crane without oil in the tank - Poids de la grue sans huile dans le réservoir - Peso de la grua sin aceite en el depósito — **Kg. 655**

Momento di sollevamento massimo
Maximum lifting moment - Moment de levage maxi - Momento de elevación máxima — **tm 5,1**

Sbraccio oleodinamico
Maximum hydraulic reach - Déport hydraulique - Alcance hidráulico

Orizzontale Horizontal - Horizontal - Horizontal — **m. 7,10**
Verticale Vertical - Vertical - Vertical — **m. 9,60**

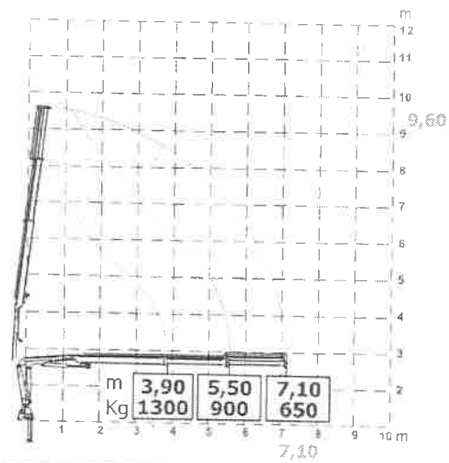

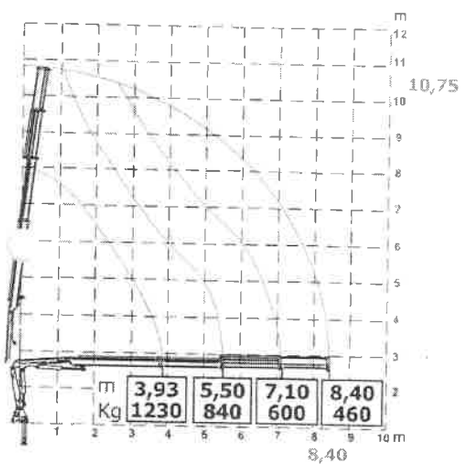

HC 60 A3

Massa della gru senza olio nel serbatoio
Overthang crane without oil in the tank - Poids de la grue sans huile dans le réservoir - Peso de la grua sin aceite en el depósito — **Kg. 700**

Momento di sollevamento massimo
Maximum lifting moment - Moment de levage maxi - Momento de elevación máxima — **tm 4,8**

Sbraccio oleodinamico
Maximum hydraulic reach - Déport hydraulique - Alcance hidráulico

Orizzontale Horizontal - Horizontal - Horizontal — **m. 8,40**
Verticale Vertical - Vertical - Vertical — **m. 10,75**

HC 60 A4

Massa della gru senza olio nel serbatoio
Overthang crane without oil in the tank - Poids de la grue sans huile dans le réservoir - Peso de la grua sin aceite en el depósito — **Kg. 740**

Momento di sollevamento massimo
Maximum lifting moment - Moment de levage maxi - Momento de elevación máxima — **tm 4,7**

Sbraccio oleodinamico
Maximum hydraulic reach - Déport hydraulique - Alcance hidráulico

Orizzontale Horizontal - Horizontal - Horizontal — **m. 9,80**
Verticale Vertical - Vertical - Vertical — **m. 12,00**

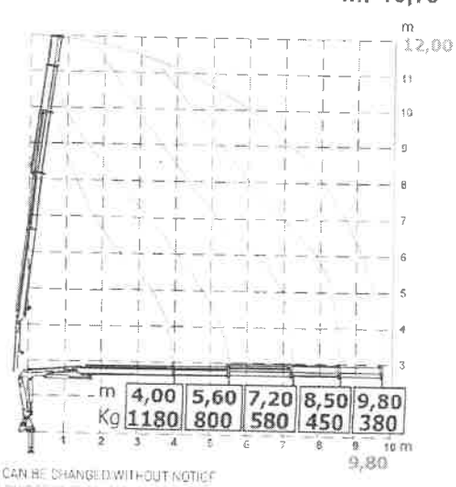

TUTTI I DATI TECNICI POSSONO ESSERE CAMBIATI SENZA PREAVVISO - ALL TECHNICAL DATA CAN BE CHANGED WITHOUT NOTICE

CARATTERISTICHE TECNICHE - TECHNICAL DATA

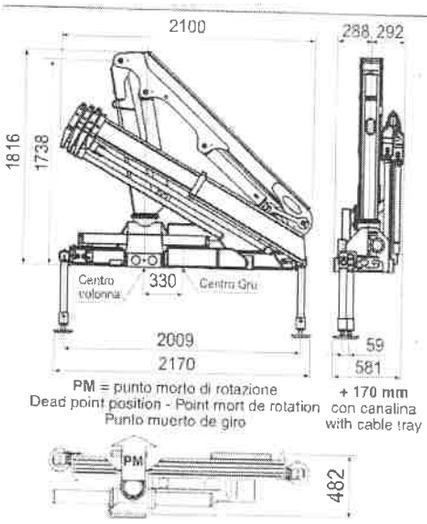

GRU STANDARD BC Std Crane - Grue Standard - Grua standard

Bracci stabilizzatori standard
Std outrigger booms - Bras de stabilisation std. - Brazos estabilizadores std. — **mm. 4500**

Angolo di rotazione
Slewing angle - Angle de rotation - Giro — **365°**

Tiranti di ancoraggio (kg. 15)
Tie rods for anchorage - Tirants d'ancrage - Tirantes de fijación — **n°8 M20x1,5** mat. 39 Ni Cr Mo3

Portata raccomandata
Recommended oil flow - Débit recommandé - Caudal requerido — **l/min. 15**

Capacità del serbatoio
Tank capacity - Capacité du réservoir - Capacidad del depósito de aceite — **lt. 30**

Pressione massima
Rated pressure - Pression maxi - Presión máxima — **bar 265**

HC 60 BC A2

Massa della gru senza olio nel serbatoio
Overthang crane without oil in the tank - Poids de la grue sans huile dans le réservoir - Peso de la grua sin aceite en el depósito — **Kg. 630**

Momento di sollevamento massimo
Maximum lifting moment - Moment de levage maxi - Momento de elevación máxima — **tm 5,3**

Sbraccio oleodinamico
Maximum hydraulic reach - Déport hydraulique - Alcance hidráulico

Orizzontale Horizontal - Horizontal - Horizontal — **m. 5,50**
Verticale Vertical - Vertical - Vertical — **m. 8,00**

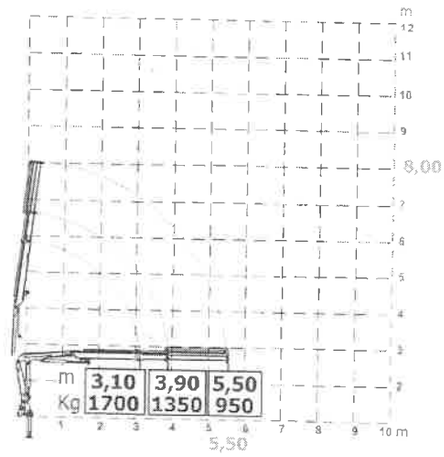

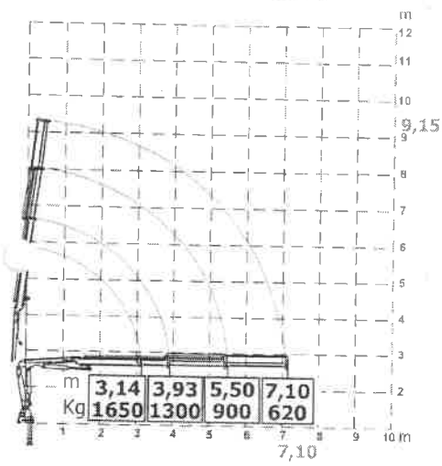

HC 60 BC A3

Massa della gru senza olio nel serbatoio
Overthang crane without oil in the tank - Poids de la grue sans huile dans le réservoir - Peso de la grua sin aceite en el depósito — **Kg. 680**

Momento di sollevamento massimo
Maximum lifting moment - Moment de levage maxi - Momento de elevación máxima — **tm 5,2**

Sbraccio oleodinamico
Maximum hydraulic reach - Déport hydraulique - Alcance hidráulico

Orizzontale Horizontal - Horizontal - Horizontal — **m. 7,10**
Verticale Vertical - Vertical - Vertical — **m. 9,15**

HC 60 BC A4

Massa della gru senza olio nel serbatoio
Overthang crane without oil in the tank - Poids de la grue sans huile dans le réservoir - Peso de la grua sin aceite en el depósito — **Kg. 720**

Momento di sollevamento massimo
Maximum lifting moment - Moment de levage maxi - Momento de elevación máxima — **tm 5,0**

Sbraccio oleodinamico
Maximum hydraulic reach - Déport hydraulique - Alcance hidráulico

Orizzontale Horizontal - Horizontal - Horizontal — **m. 8,50**
Verticale Vertical - Vertical - Vertical — **m. 10,40**

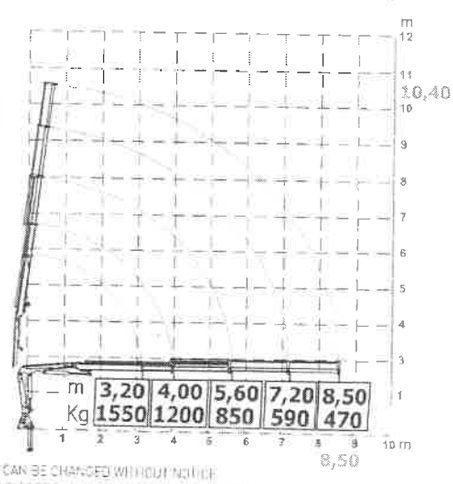

TUTTI I DATI TECNICI POSSONO ESSERE CAMBIATI SENZA PREAVVISO - ALL TECHNICAL DATA CAN BE CHANGED WITHOUT NOTICE

CARATTERISTICHE TECNICHE - TECHNICAL DATA

mod. HC 60 BC

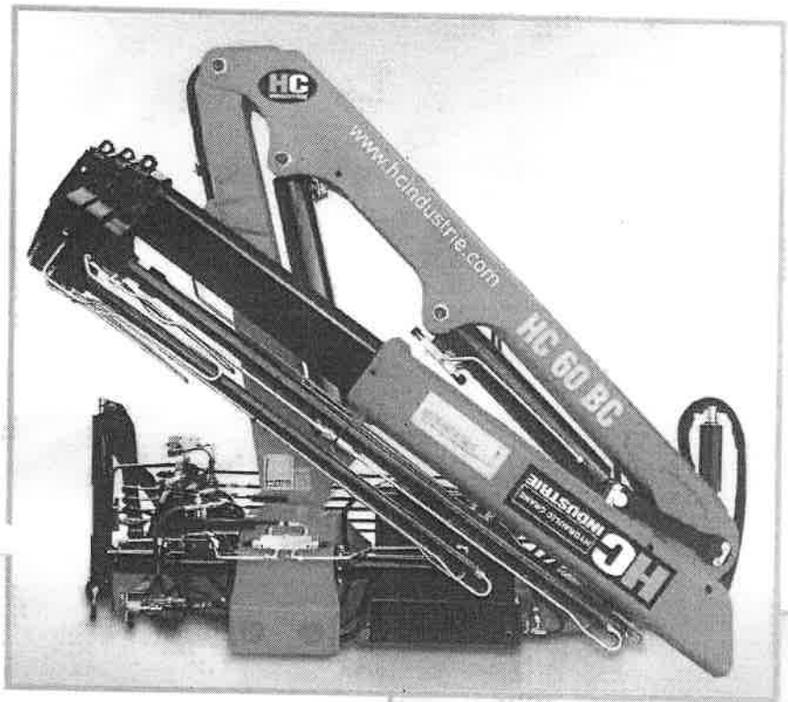

mod. HC 60

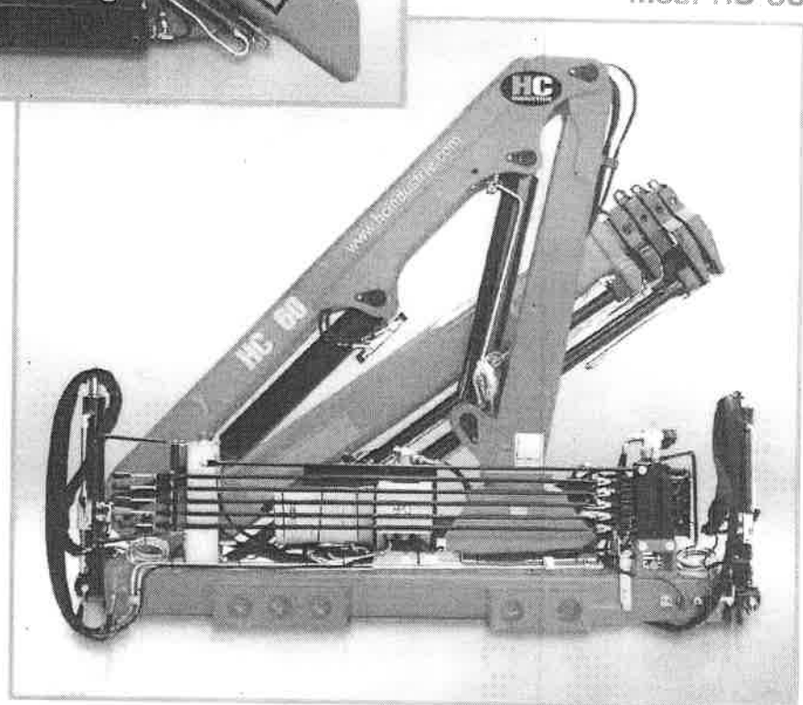

TUTTI I DATI TECNICI POSSONO ESSERE CAMBIATI SENZA PREAVVISO - ALL TECHNICAL DATA CAN BE CHANGED WITHOUT NOTICE
TOUS LES DONNEES TECHNIQUES PEUVENT ENTRE MODIFIEES SANS PREAVIS - TODOS LOS DATOS TECNICOS PUEDEN SER CAMBIADOS SIN AVISO

HC INDUSTRIE S.R.L.
Via Luciano Romagnoli,1
42023 Cadelbosco di Sopra Reggio Emilia, Z.I. La Madonnina (RE)
Phone +39.0522.911729 - Fax +39.0522.404040
Email: commerciale@hcindustrie.com - Website: www.hcindustrie.com

Rev. 09/2020

essap GOBIERNO NACIONAL Paraguay de la gente 0011

Asunción 09 de mayo del 2022

Sres. Indel SACI

Presente.

Me dirijo a ustedes a los efectos de solicitarles un presupuesto con planilla de oferta (desglosar la planilla en: mano de obra, repuestos e insumos) para la adquisición y montaje de:

- Provisión y montaje de una grúa articulada con molinete en un camión Ford F4000 Año 2011, Modelo EUROMEC 3, con suspensión trasera a ballesta. Se solicita además ofertar mejoras a realizar en el Chasis o Carrocería (mejoras, refuerzos, caja de herramientas, etc.) del camión con el objetivo de compatibilizar al máximo la grúa con el mismo, además de realizar un estudio de la estabilidad del conjunto. Anexar catálogos.

La finalidad de la grúa es para trabajos de izaje y traslado de cargas como, Bombas Hidráulicas de gran capacidad, elementos de Hormigón Armado y Tuberías metálicas y plásticas de gran diámetro (se anexan imágenes de cargas usuales).

Características operacionales promedio de la Grúa:

- Tipo articulada, con molinete de tiro directo de 1000 kg, montado en el brazo de la Grúa (para trabajos de izaje vertical), alcance máximo del cabo del molinete 12 m de profundidad.
- Rango de cargas usuales: 500 kg – 2000 kg (valores promedios)
- Rango de Alcance horizontal : 2 m – 10 m
- Rango de Alcance vertical: 2 m – 12 m
- Angulo de Giro: 360°

Sin otro particular, aprovecho para saludarles atentamente.

Top. NESTOR P. ROA OSCO
Obras Alcantarillado Pdo. de la Mora
Director

Gmail

nestor roa <umasalcantarillado@gmail.com>

Cotización provisión y montaje de Grúa.

Indel SACI / Gerencia <gerencia@indelsaci.com.py>
Para: nestor roa <umasalcantarillado@gmail.com>
Cc: ventas@indelsaci.com.py

10 de mayo de 2022, 19:08

Buenas tardes Ing. Nestor Roa.

Atendiendo al pedido de cotización recibido via este medido, remitiemos en adjunto el mismo, considerando el alzance de lo descripto así como también la mano de obra para la instación sobre el camión mencionado.

Ante cualquier consulta al respecto, quedamos a disposición.

Cordiales saludos.

Marcelo Leiva.

INDEL S.A.C.I. / Gerencia

Tel: (+595 21) 671.740

Ruc: 80011156-7

Atanasio Gonzalez 2120

Asunción, Paraguay.

www.indelsaci.com.py

2 adjuntos

3455.pdf
149K

GRUA P7200L.pdf
235K

INDEL S.A.C.I.

Industrial Electromecánica

Instalaciones Eléctricas
Montajes Industriales
Instalaciones Electromecánicas

Asunción, 10 de Mayo de 2022.

Señores
ESSAP S.A.
Presente

Ate: ***Ing. Nestor Roa – Director de obras Alcantarillado Fdo.de la Mora.***

Ref.: ***Presupuesto Nº 3455: PROVISON Y MONTAJE GRUA 7 TONELAS / METRO.***

De nuestra mayor consideración.

Atendiendo a Vuestro pedido nos es muy grato cotizarles cuanto sigue:

ITEM: 1.

Por suministro de una grúa de procedencia Europea de capacidad 7 Tn/M, a ser instalada sobre un camión Ford F 4000, Modelo Euromec 3, de las siguientes características:

- *ROTACIÓN CON CREMALLERA 360°*
- *PUNTO MUERTO LADO CONTRARIO A LA CABINA.*
- *ESTABILIZADORES SOLDADOS FIJOS.*
- *ESTABILIZADORES CON PALANCAS SOBRE EL DISTRIBUIDOR PRINCIPAL.*
- *MANDOS VILATERALES HORIZONTALES.*
- *BOMBA ACTUALIZADA A CAUDAL FIJO PARA MANDOS DE GRUA TERRESTE*
- *DISTRIBUIDOR PROPORCIONAL MULTIFUNCION*
- *EXTESNION ESTABILIZADORES DE FORMA MANUAL*
- *CUATRO EXTENSIONES HIRAULICAS.*
- *DISPOSITIVO DE BLOQUEO POR EXCESO DE CARGA.*
- *TANQUE DE ACEITE C/ INDICADOR DE NIVEL.*
- *FILTRO DE ACEITE Y ACEITE ATF*
- *MOLINETE TIRO DIRECTO DE 1 TN C/ CABO DE 12 MTES.*
- *REFUERZO DE CHASIS P/ MONTAJE GRUA.*
- *CAJA DE HERRAMIENTAS EN CHAPA DE ALUMINIO ANTIDESLIZANTE.*

PRECIO TOTAL DE LA OFERTA IVA INCLUIDO Gs. 205.450.000.-

OBSERVACIONES:

1- *La presente oferta ha sido elaborada teniendo en cuenta las características detalladas en el correo recibido.*
2- ***El presente presupuesto no incluye:***
   - *Ningún otro material no especificado.*
   - *Reparación alguna en el vehículo en el cual será instalado la grúa.*

Atanasio González Nº 2120 y Fortín Galpón – Asunción - e-mail contacto@indelsaci.com.py
Asunción - Paraguay

INDEL S.A.C.I.

Industrial Electromecánica

Instalaciones Eléctricas
Montajes Industriales
Instalaciones Electromecánicas

3- *Condiciones generales:*
-Validez de la oferta: 15 días.
-Forma de Pago: Orden de Compra para el inicio de los trabajos, pago contra entrega del equipo instalado.
-Plazo de Entrega: Grúa, entrega inmediata, montaje 15 a 20 días contados s partir de la emisión de la orden de compra.

4- *Se considera la reutilización de la caja metálica existente, previamente reacondicionada.*

5- *El equipo ofertado es de procedencia Europea de la marca ING BONFIGLIOLI. – Se adjunta catalogo del equipo.*

6- *En caso de aceptación se solicita la devolución de la oferta aprobada, remitida vía correo electrónico*

Sin otro particular le saludamos muy Atte.

Marcelo Leiva
INDEL S.A.C.I.

Atanasio González Nº 2120 y Fortín Galpón – Asunción - e-mail contacto@indelsaci.com.py
Asunción - Paraguay

ING BONFIGLIOLI

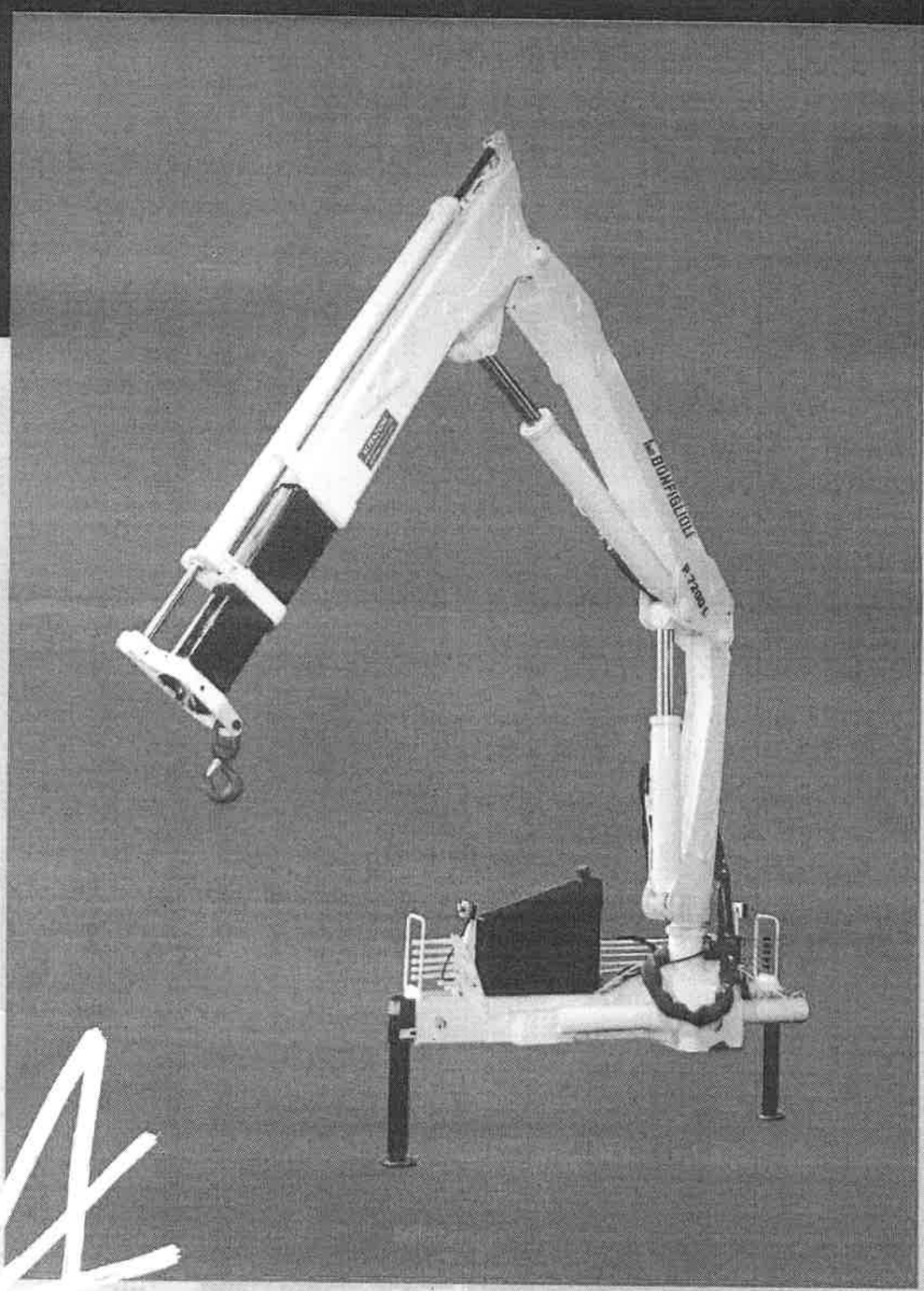

P 7200 L

4

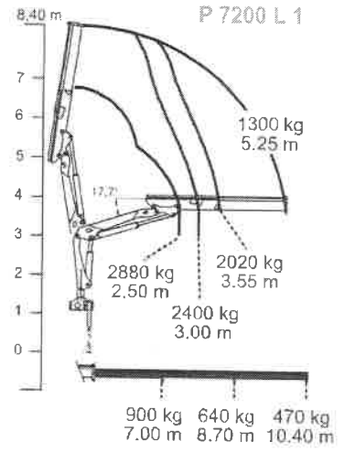

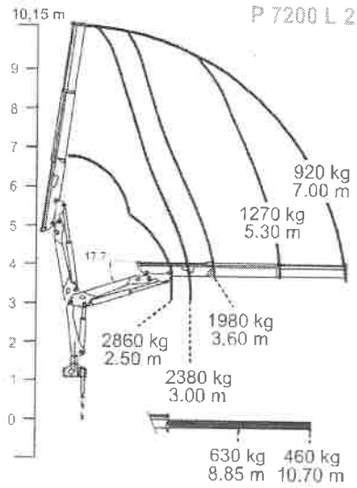

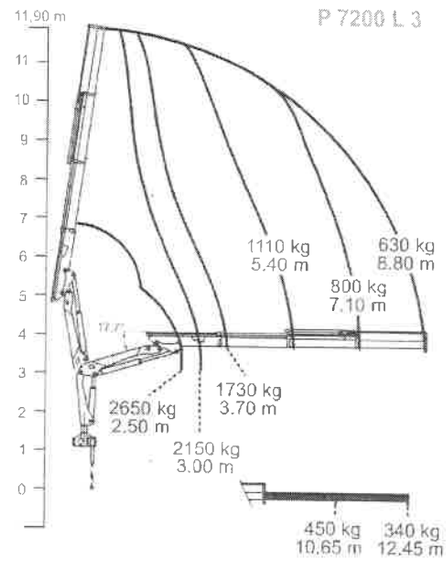

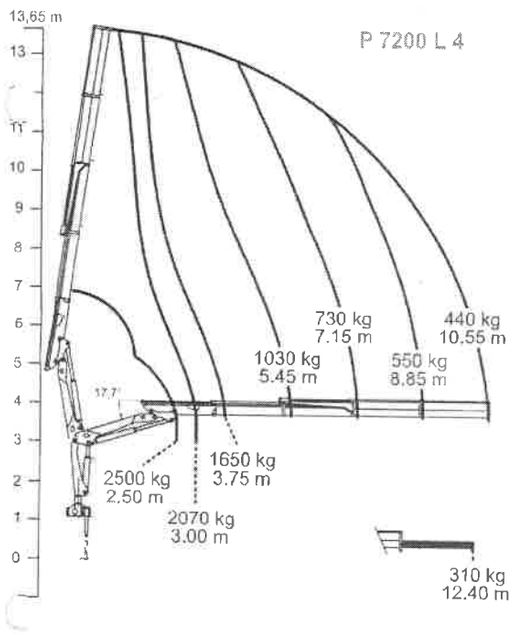

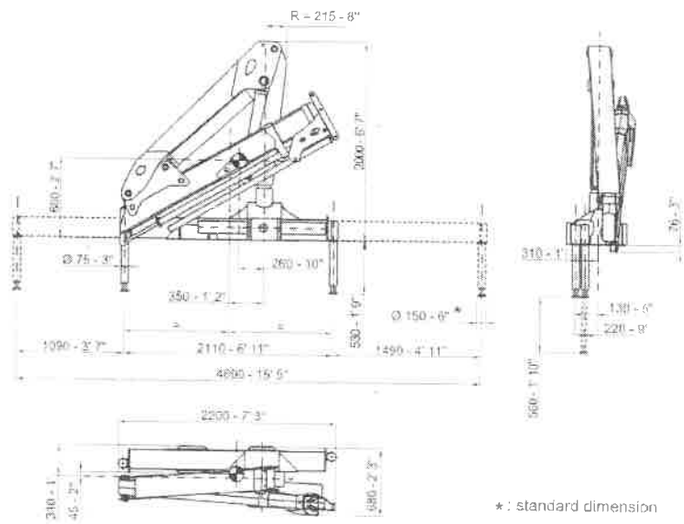

* : standard dimension

	P 7200 L 1	P 7200 L 2	P 7200 L 3	P 7200 L 4
momento massimo di sollevamento / Max. lifting moment / Momento máximo de levantamiento / Moment de levage maximum / Max. Hubmoment	70,6 kNm	70,1 kNm	65,0 kNm	61,3 kNm
massima capacità di sollevamento / Max. lifting capacity / máxima capacidad de levantamiento / Capacité de soulèvement / Max. Hubkraft	2880 kg	2860 kg	2650 kg	2500 kg
massima capacità nominale / Max. nominal capacity / máxima capacidad nominal / Capacité nominale / Max. nominale Hubkraft	3600 kg	3580 kg	3350 kg	3130 kg
massimo sbalzo idraulico / max. hydraulic extension / máximo alcance hidráulico / Portée hydraulique max. / hydraulische Ausladung	5250 mm	7000 mm	8780 mm	10550 mm
portata pompa consigliata / recommended pump capacity / capacidad de bomba recomendada / débit recommandé pour la pompe / empfohlene Hydraulikpumpe	20 l/min	20 l/min	20 l/min	20 l/min
pressione di lavoro / working pressure / presión de trabajo / pression de travail / Betriebsdruck	260 bar	260 bar	260 bar	260 bar
capacità serbatoio / tank capacity / capacidad del depósito / capacité du réservoir / Inhalt des Hydraulikölbehälters	37 l	37 l	37 l	37 l
angolo di rotazione / slewing angle / ángulo de giro / angle de rotation / Schwenkbereich	402°	402°	402°	402°
coppia di rotazione / slewing torque / momento de giro / couple de rotation / Drehmoment	12,2 kNm	12,2 kNm	12,2 kNm	12,2 kNm
peso (in condizione di stabilizzazione estensibili e stabilizzatori laterali - stato Aviogrù) / lifting unit without stabilizers in stabilizing area / peso de la grua incluyendo las extensiones y los estabilizadores laterales / poids avec les vérins de sécurité extensibles et vérins latéraux en / Eigengewicht / einschließlich der Ausleger und Stützen	955 kg	1030 kg	1110 kg	1195 kg

Ing. BONFIGLIOLI S.p.A. BOLOGNA - ITALIA tel +39.051.6867214 fax +39.051.6867222 email: service@ingbonfiglioli.it

TUTTI I DATI TECNICI POSSONO ESSERE CAMBIATI SENZA PREAVVISO - TOUS LES DONNES TECHNIQUES PEUVENT ETRE MODIFIES SANS PREAVIS - ALL TECHNICAL DATA CAN BE CHANGED WITHOUT NOTICE - TODOS LOS DATOS TECNICOS PUEDEN SER CAMBIADOS SIN AVISO - DER HERSTELLER BEHALT SICH DAS RECHT VOR, EVENTUELLE ANDERUNGEN DER TECHNISCHEN DATEN OHNE VORHERIGE BEKANNTGABE VORZUNEHMEN