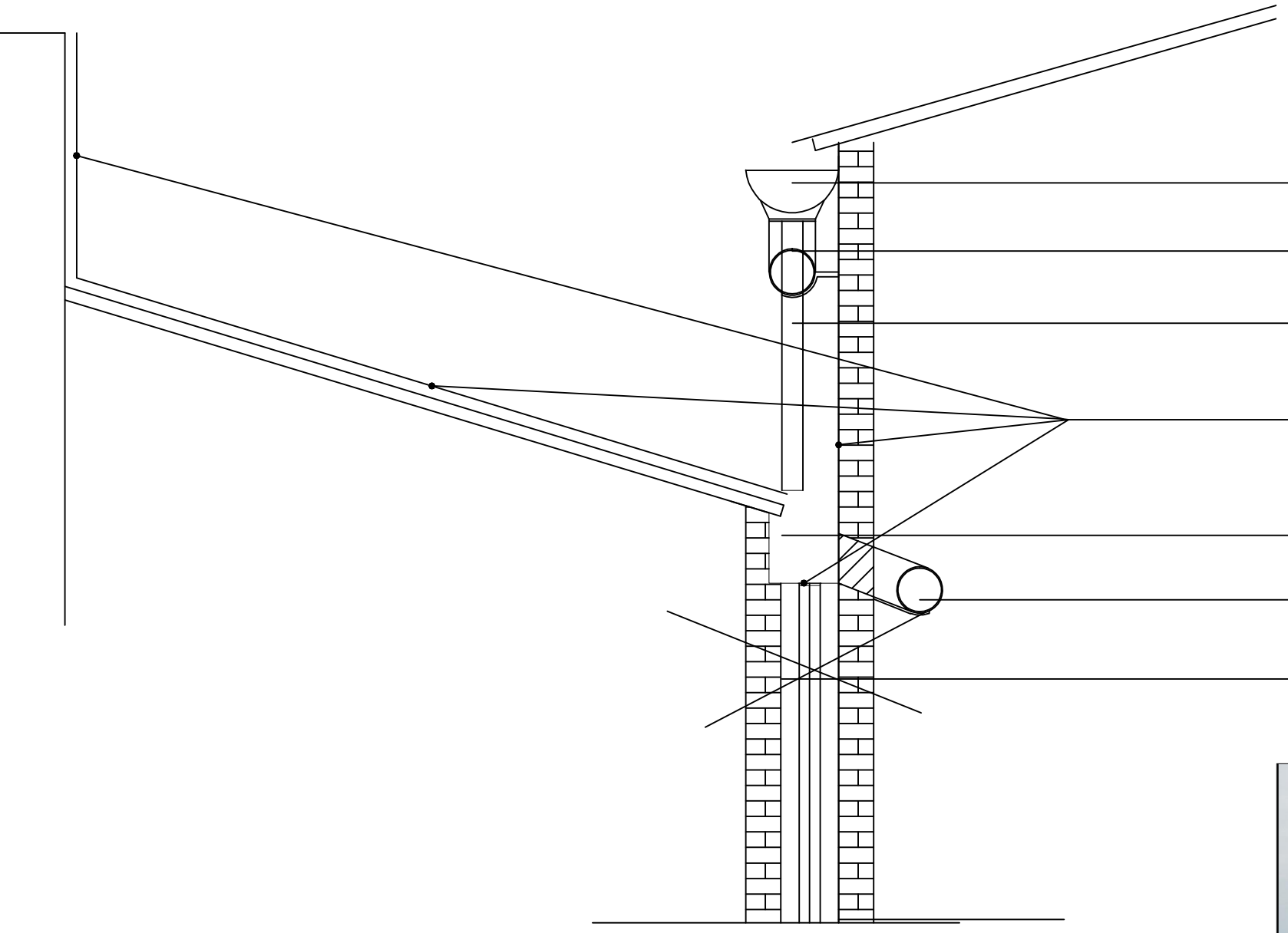

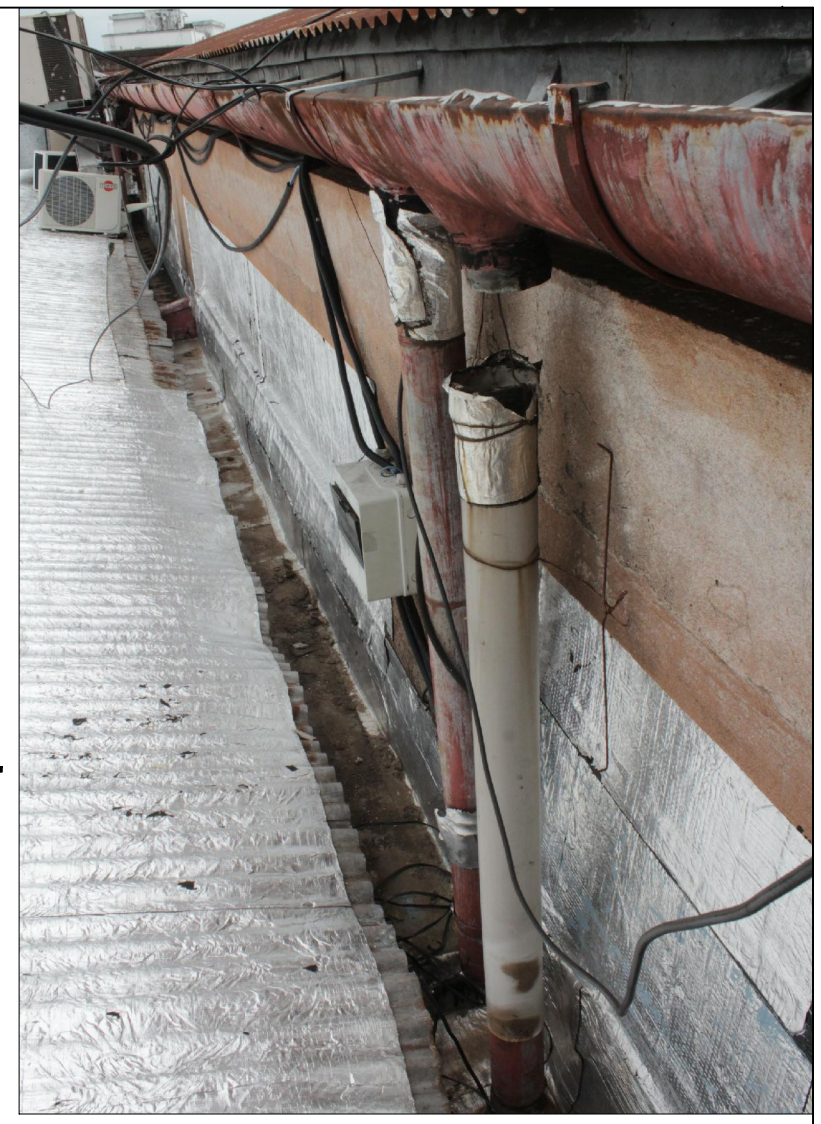

Imagen actual del estado del techo

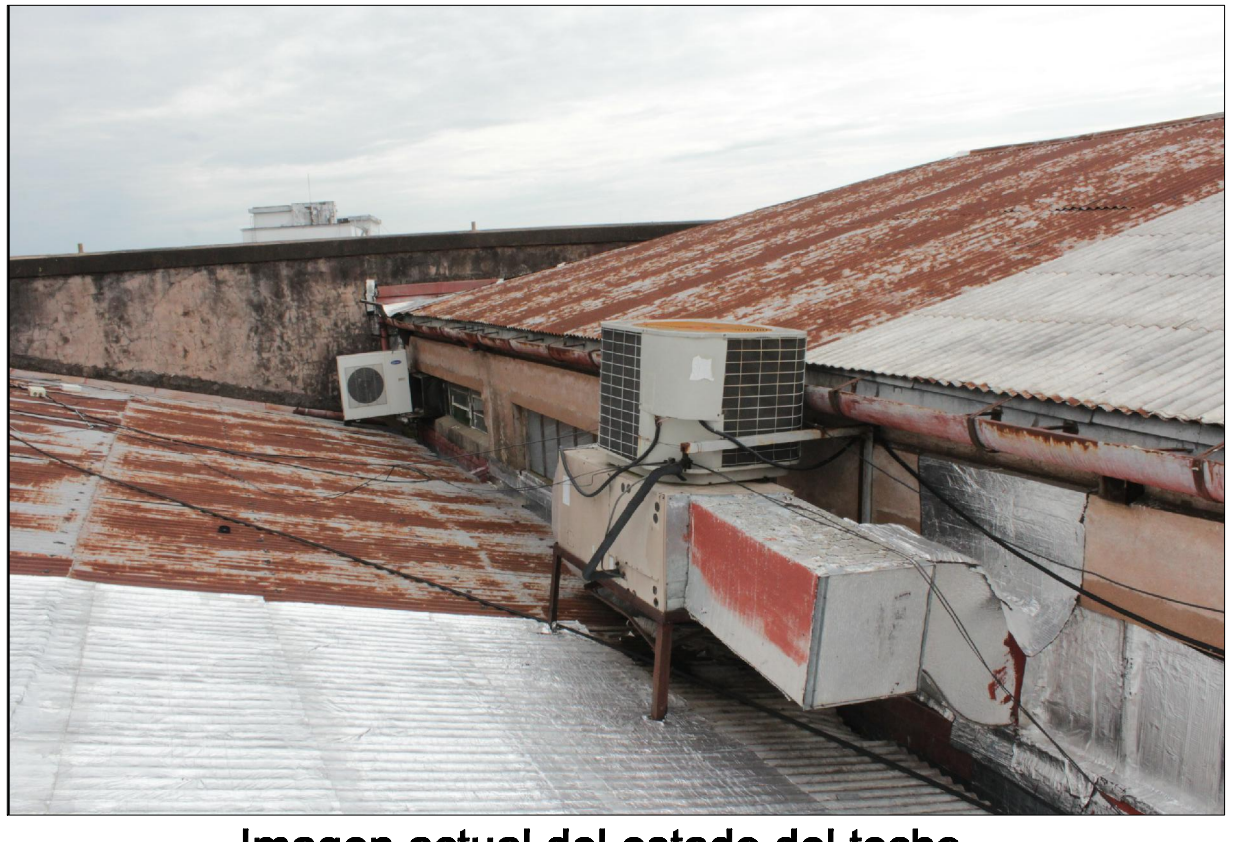

Imagen actual del estado del techo

Detalle 1 de Techo - Esc. 1/20

ADMINISTRACION NACIONAL DE NAVEGACION Y PUERTOS	TERMINAL PORTUARIA DE ASUNCION REACONDICIONAMIENTO GRAL. CASETA DE CONTROL	PRESIDENTE DE LA A.N.N.P. DR. HECTOR A. DUARTE CHAVEZ	JEFE DE DEPARTAMENTO ING. GUILLERMO CABALLERO	DIGITALIZACIÓN G.O.P.		LAMINA 1	GOBIERNO NACIONAL Construyendo Juntos Un Nuevo Rumbo
		GERENTE DE OBRAS PORTUARIAS ARQ. CARLOS DANIEL GOMEZ ORTIZ	PROYECTO G.O.P.	FECHA MAYO 2014	ESCALA		