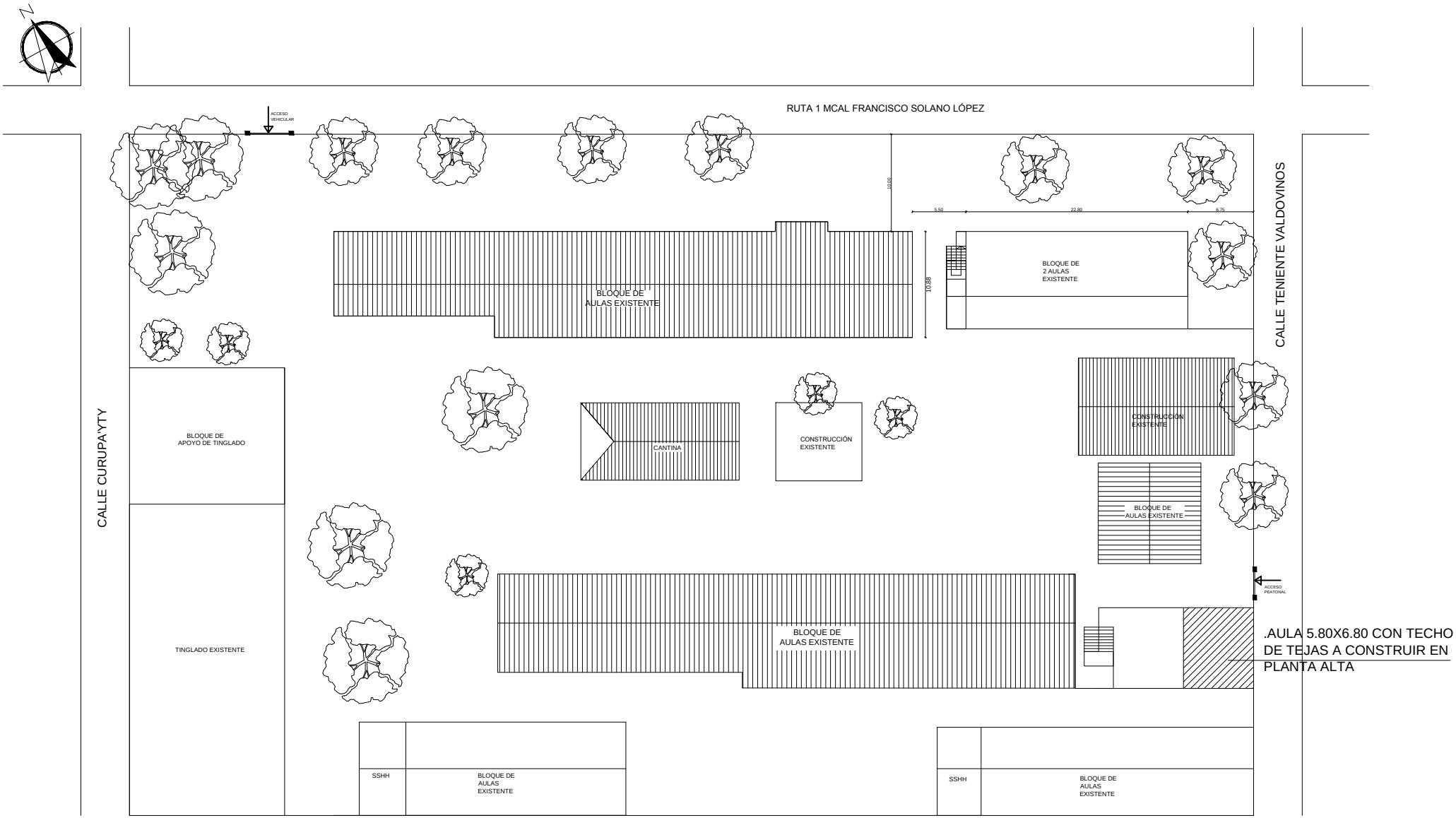

CROQUIS DE IMPLANTACIÓN

PROYECTO DE CONSTRUCCIÓN DE UN AULA 5.80X6.80 CON ESCALERA, CON TECHO DE TEJAS EN PLANTA ALTA
ESC.BAS.N°706 "DON ANTONIO J. DELVALLE"-BARRIO SAN BLAS-DISTRITO DE ITÁ

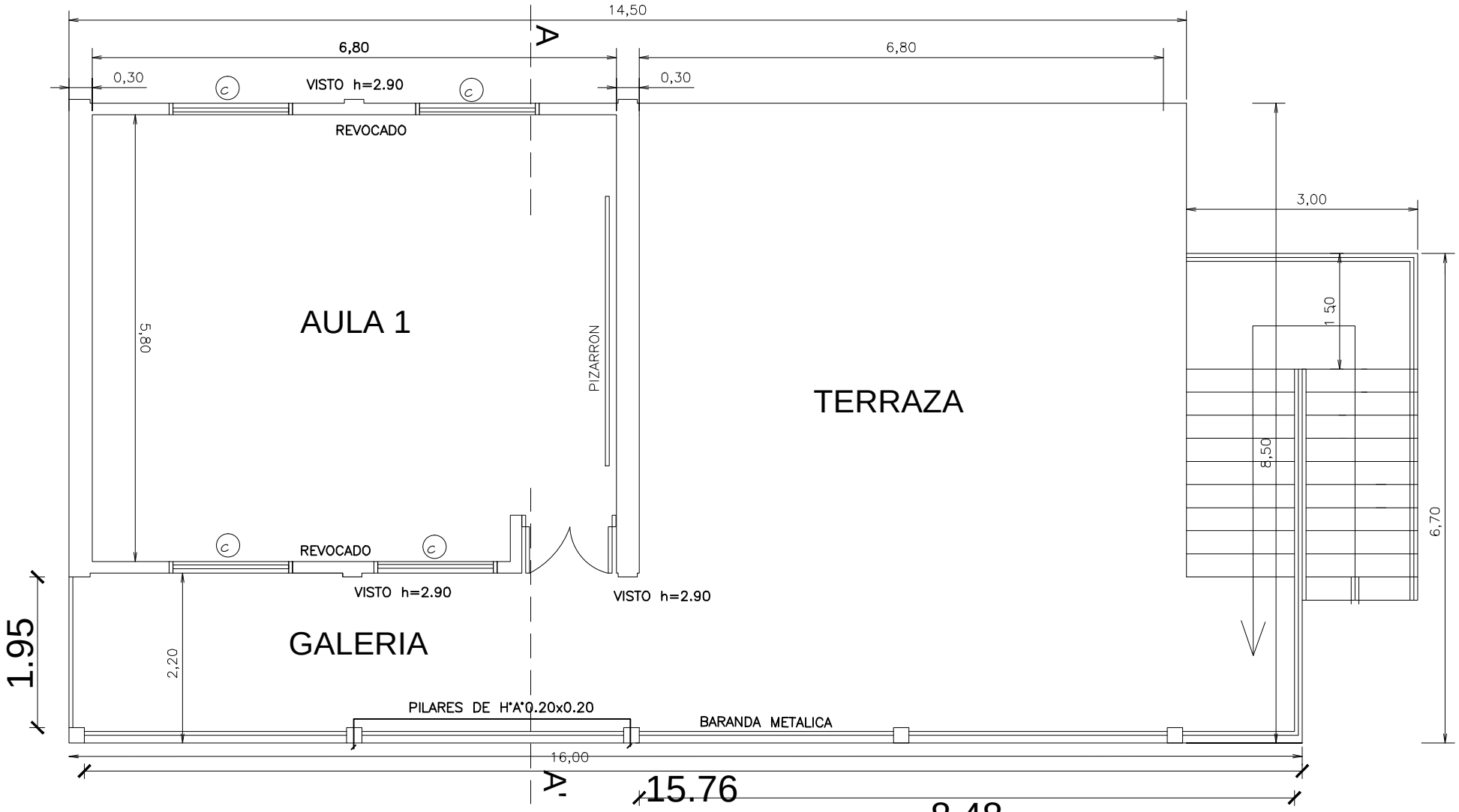

PLANTA CONSTRUCTIVA
ESC _____1/50

PROYECTO DE CONSTRUCCIÓN DE UN AULA 5.80X6.80 CON ESCALERA, CON TECHO DE TEJAS EN PLANTA ALTA
ESC.BAS.N°706 "DON ANTONIO J. DELVALLE"-BARRIO SAN BLAS-DISTRITO DE ITÁ

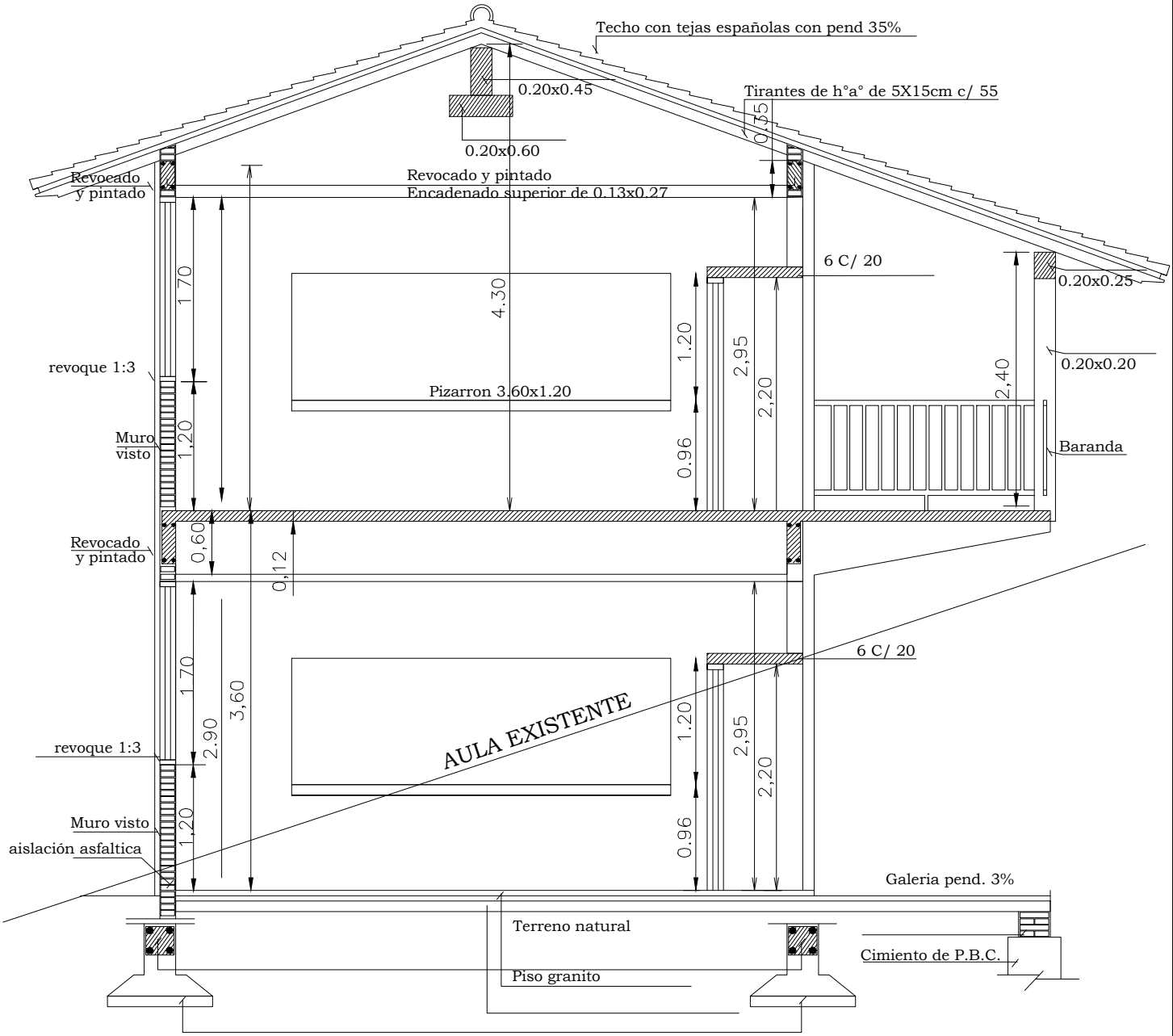

CORTE A—A'

ESC___1/50

PROYECTO DE CONSTRUCCIÓN DE UN AULA 5.80X6.80 CON ESCALERA, CON TECHO DE TEJAS EN PLANTA ALTA
ESC.BAS.N°706 "DON ANTONIO J. DELVALLE"-BARRIO SAN BLAS-DISTRITO DE ITÁ

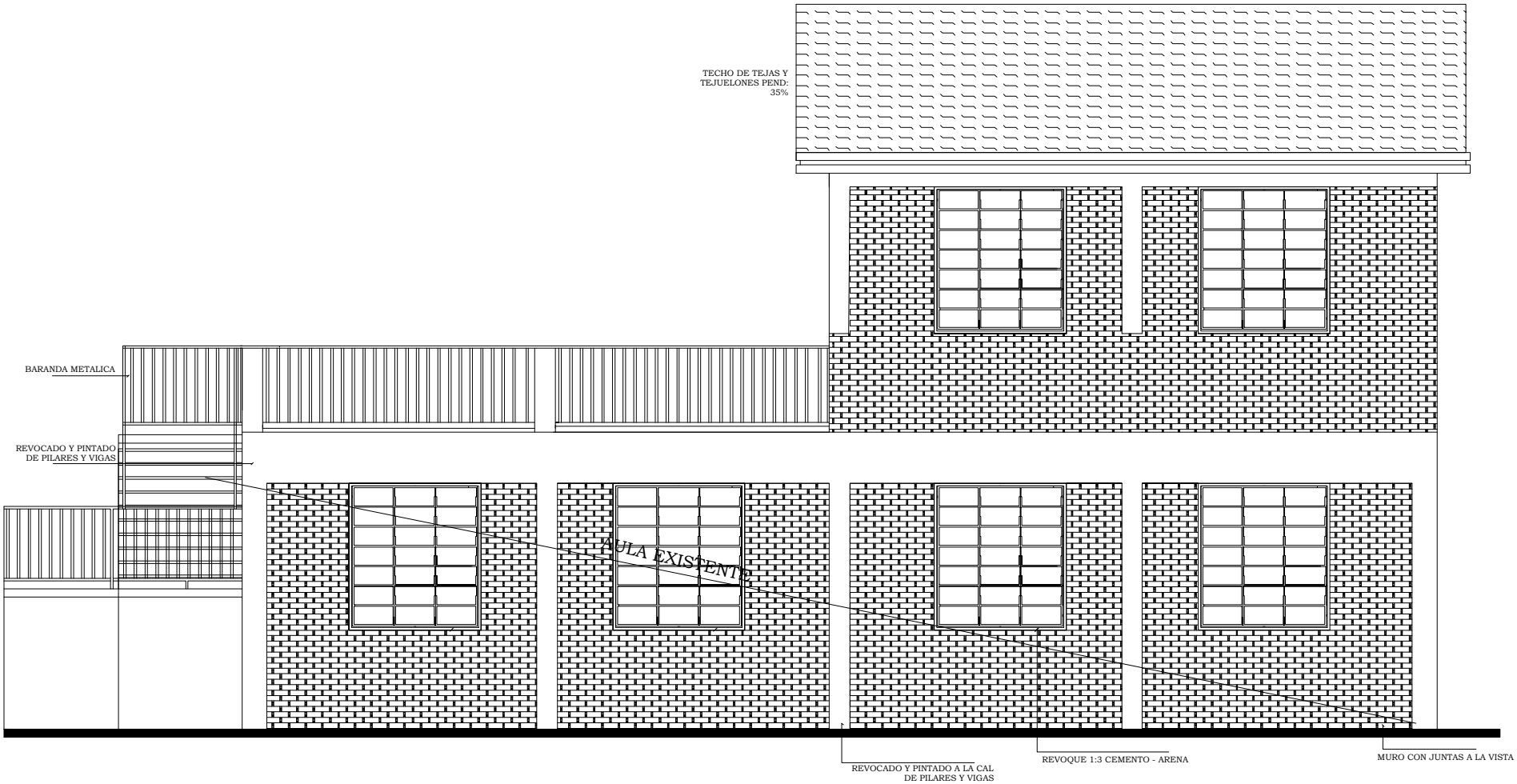

FACHADA POSTERIOR
ESC_____1/50

PROYECTO DE CONSTRUCCIÓN DE UN AULA 5.80X6.80 CON ESCALERA, CON TECHO DE TEJAS EN PLANTA ALTA
ESC.BAS.N°706 "DON ANTONIO J. DELVALLE"-BARRIO SAN BLAS-DISTRITO DE ITÁ

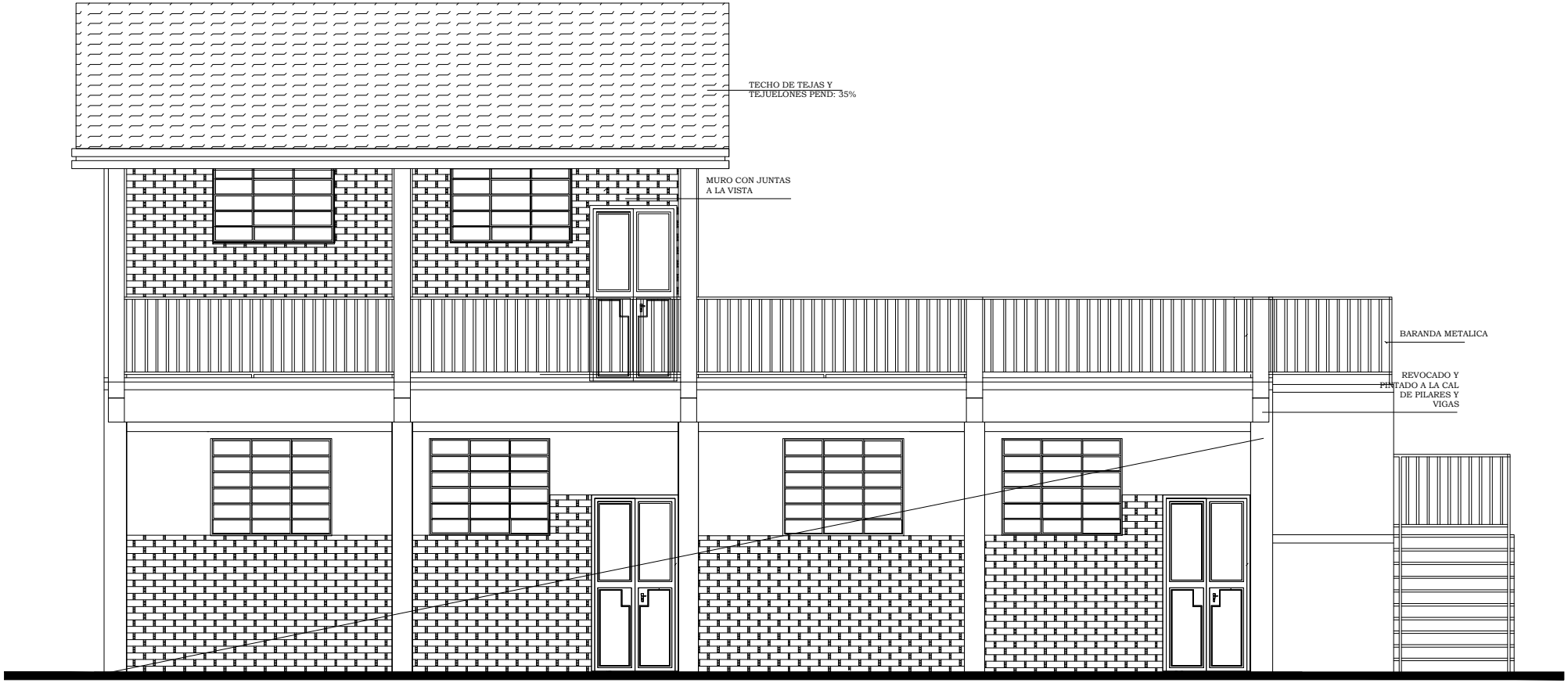

FACHADA FRONTAL
ESC_____1/50

PROYECTO DE CONSTRUCCIÓN DE UN AULA 5.80X6.80 CON ESCALERA, CON TECHO DE TEJAS EN PLANTA ALTA
ESC.BAS.N°706 "DON ANTONIO J. DELVALLE"-BARRIO SAN BLAS-DISTRITO DE ITÁ

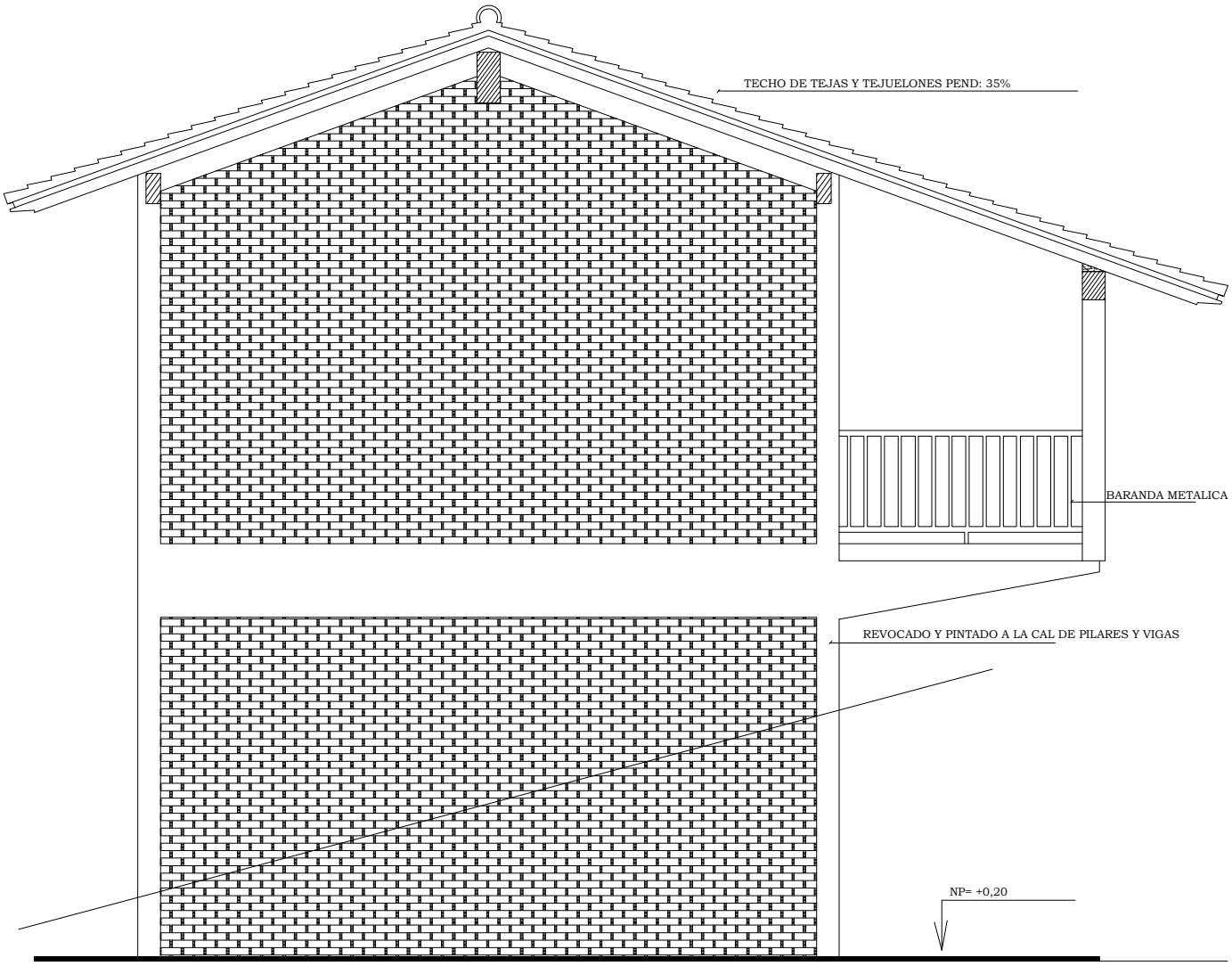

FACHADALATERAL
ESC_____1/50

PROYECTO DE CONSTRUCCIÓN DE UN AULA 5.80X6.80 CON ESCALERA, CON TECHO DE TEJAS EN PLANTA ALTA
ESC.BAS.N°706 "DON ANTONIO J. DELVALLE"-BARRIO SAN BLAS-DISTRITO DE ITÁ

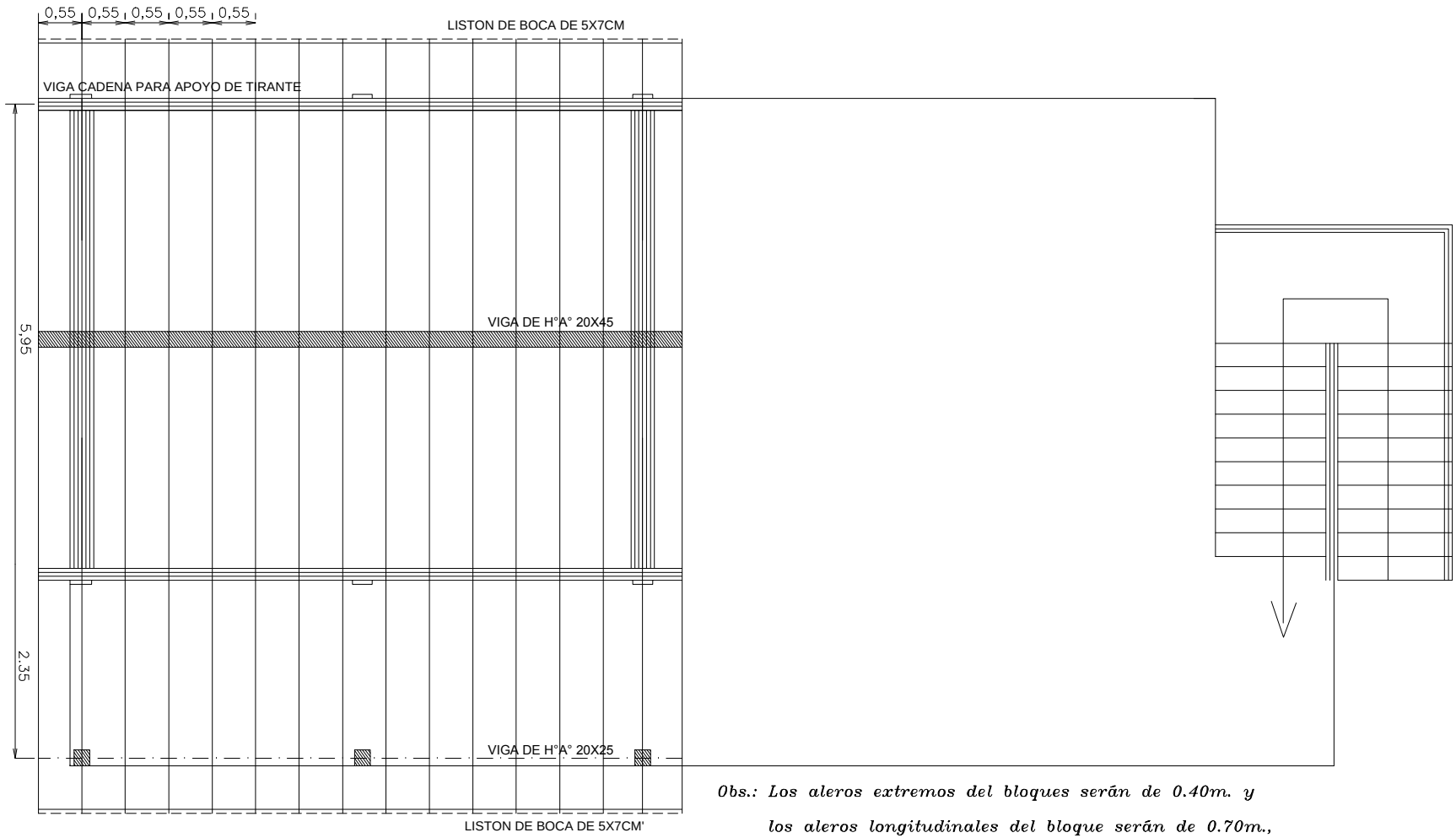

Obs.: Los aleros extremos del bloques serán de 0.40m. y los aleros longitudinales del bloque serán de 0.70m., contados del lado de la galeria apartir de la viga de apoyo del tirante, y en el opuesto apartir del muro.

PLANTA DE TECHO
ESC_____1/50

PROYECTO DE CONSTRUCCIÓN DE UN AULA 5.80X6.80 CON ESCALERA, CON TECHO DE TEJAS EN PLANTA ALTA
ESC.BAS.N°706 "DON ANTONIO J. DELVALLE"-BARRIO SAN BLAS-DISTRITO DE ITÁ

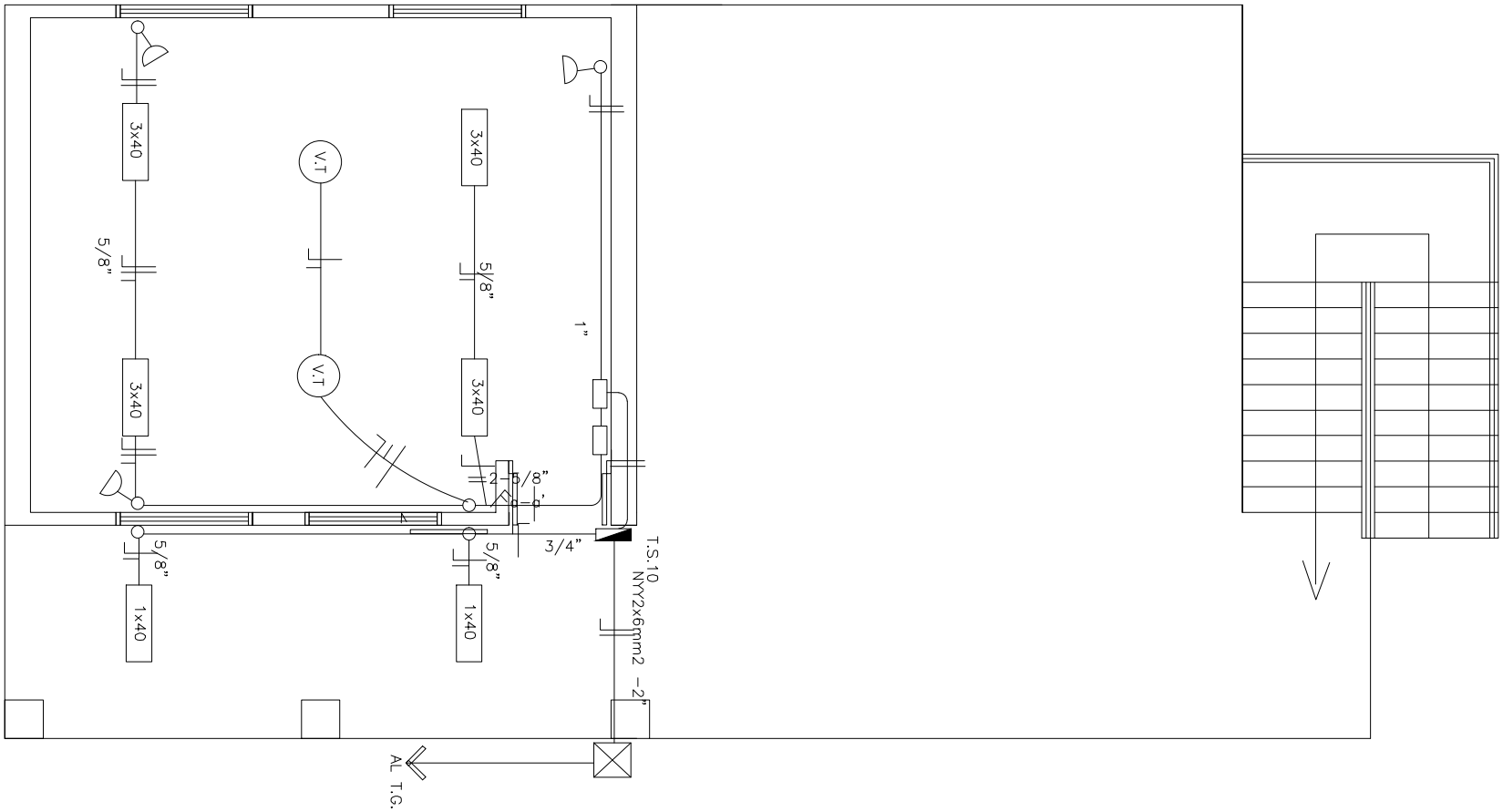

OBSERVACIONES

LOS ARTEFACTOS FLUORESCENTES SON DE 3X40W
LOS ARTEFACTOS FLUORESCENTES DEBEN IR COLGADOS CON MATERIAL RESISTENTE (NO USAR CADENITAS)
LOS CONDUCTORES NO ACOTADOS SON DE 2MM
LOS FLUORESCENTES DEBEN TENER CAPACITORES
LOS TC SON TABLEROS DE COMANDO DE LUCES Y TOMAS
LOS TCV SON TABLEROS DE COMANDO DE VENTILADORES

PLANTA DE INST ELECTRICA
ESC_____1/50

PROYECTO DE CONSTRUCCIÓN DE UN AULA 5.80X6.80 CON ESCALERA, CON TECHO DE TEJAS EN PLANTA ALTA
ESC.BAS.N°706 "DON ANTONIO J. DELVALLE"-BARRIO SAN BLAS-DISTRITO DE ITÁ

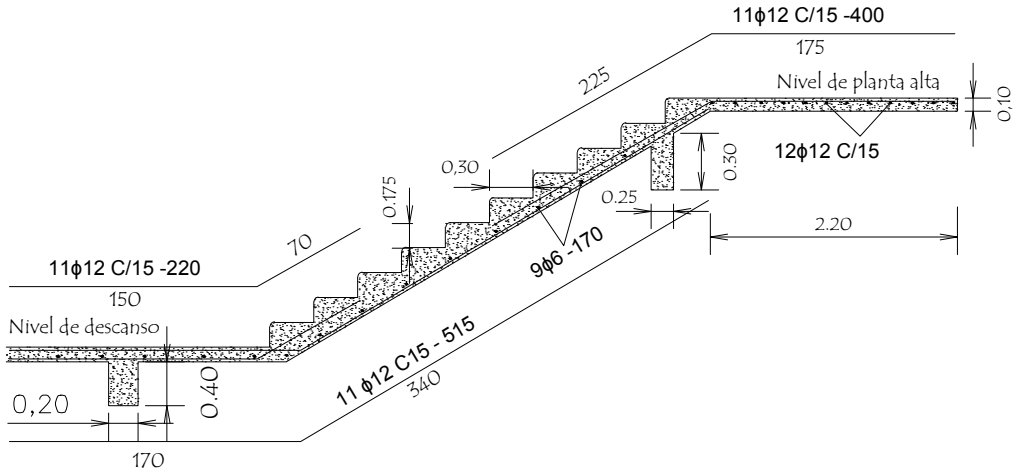

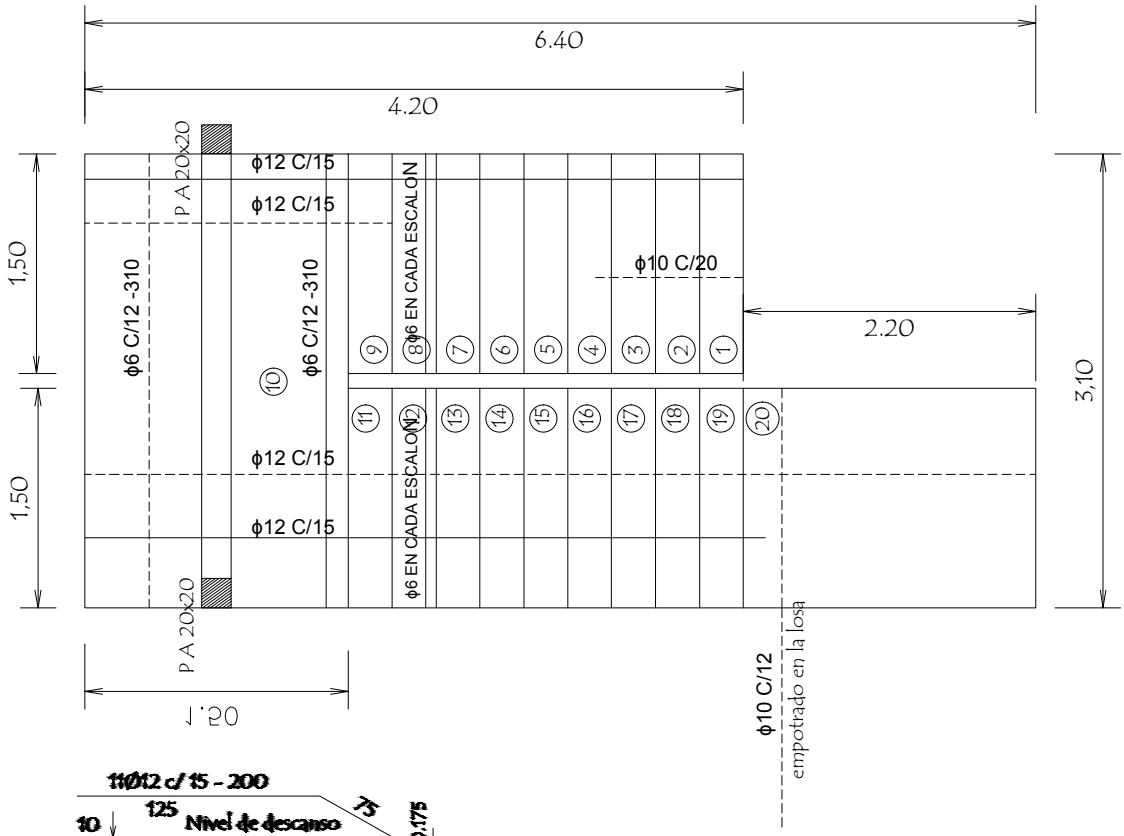

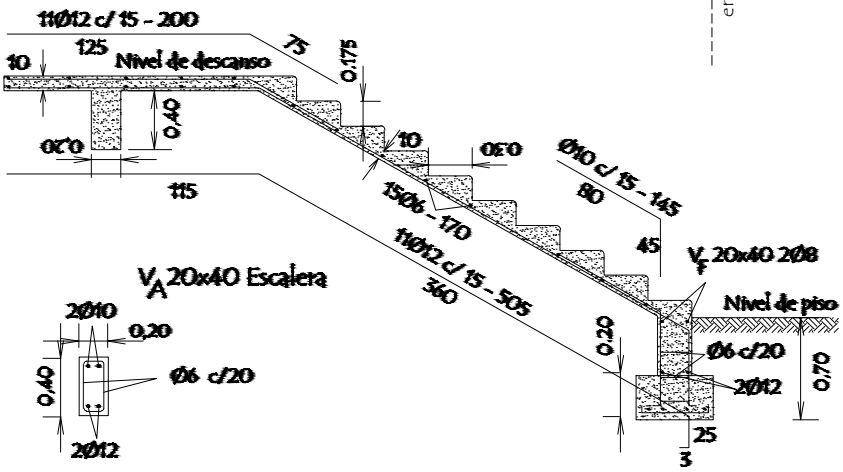

DETALLE DE ESCALERA

0,55

PROYECTO DE CONSTRUCCIÓN DE UN AULA 5.80X6.80 CON ESCALERA, CON TECHO DE TEJAS EN PLANTA ALTA
ESC.BAS.N°706 "DON ANTONIO J. DELVALLE"-BARRIO SAN BLAS-DISTRITO DE ITÁ

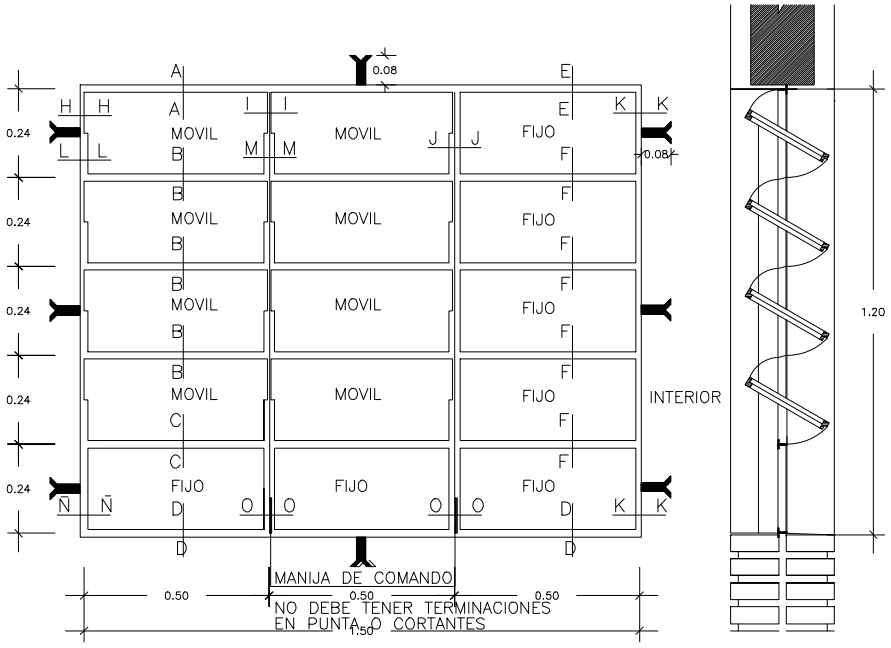

VENTANA BALANCIN TIPO c

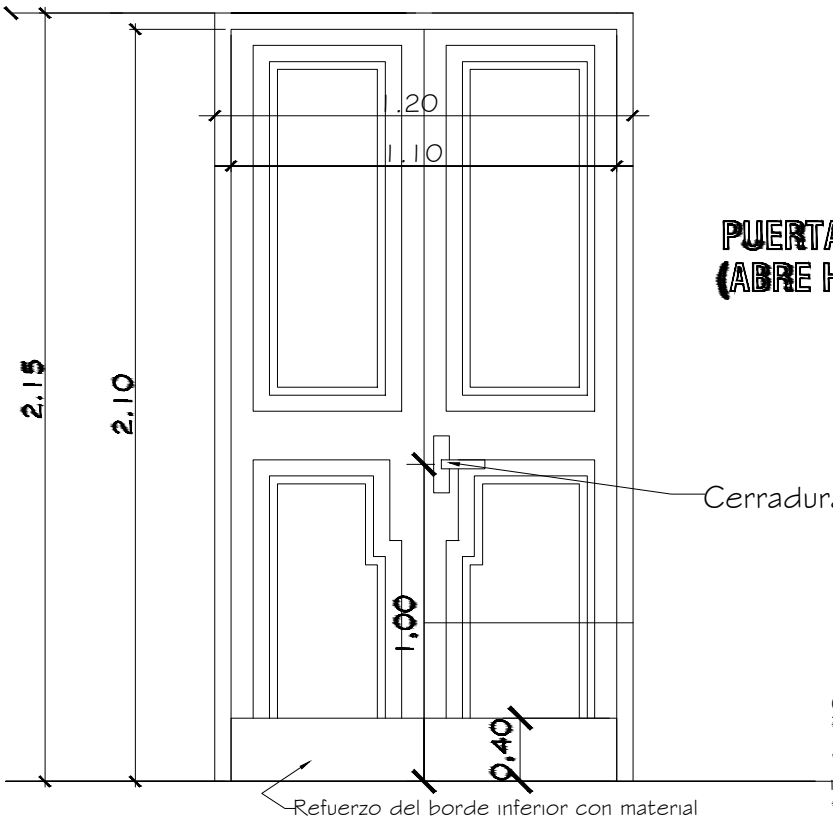

PUERTA DE ACCESO - TABLERO (ABRE HACIA AFUERA)

Observaciones:

* El modelo de la puerta tablero puede variar, lo importante es respetar las medidas indicadas.
* Se debe eliminar el uso del sistema tambor circular en las cerraduras.

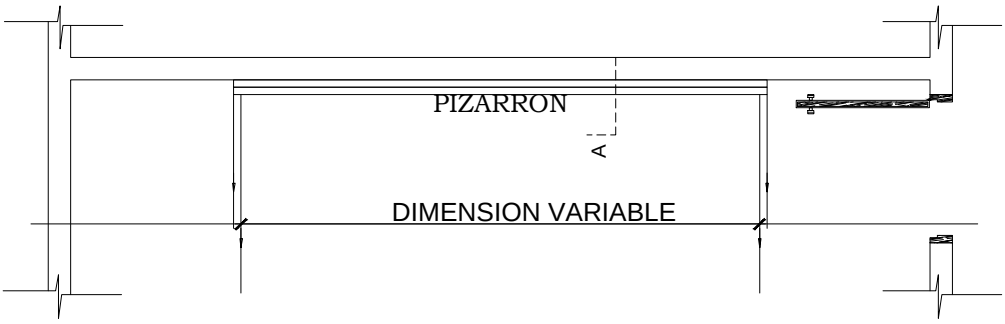

UBICACION DEL PIZARRON

Esc.: 1/50

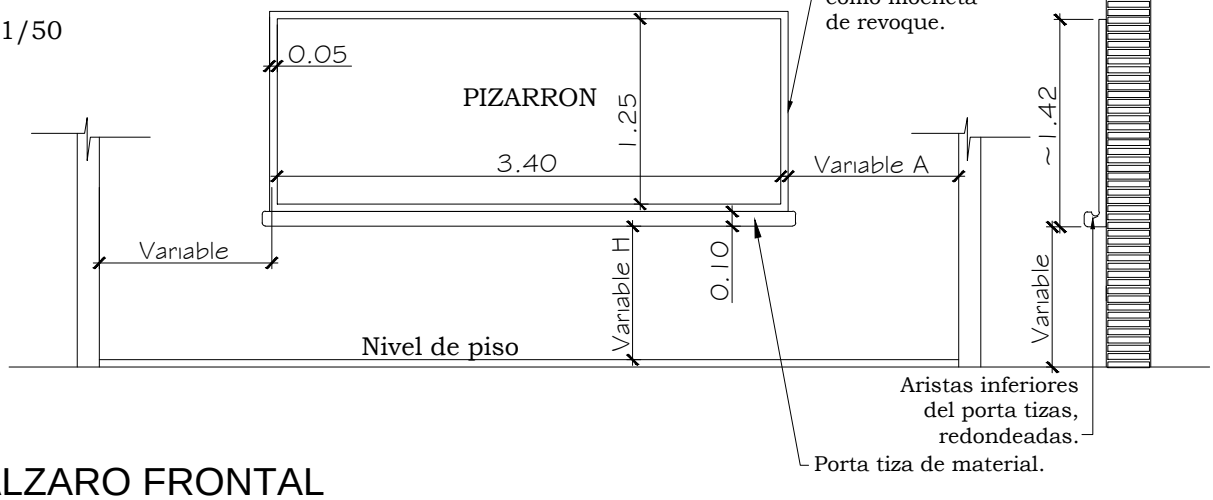

ALZARO FRONTAL

Esc.: 1/50

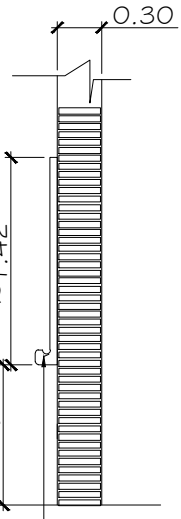

CORTE A

Esc.: 1/50

CONSTRUCCION DE PIZARRON EMPOTRADO EN MURO

ESPECIFICACIONES TECNICAS

Sobre el muro de ladrillo nuevo marcar las dimensiones recomendadas, preparar el marco de material y porta tiza con ladrillos empotrados , revocados posteriormente con morterio (cemento - arena 1:3) dandole una terminacion redondeada en las aristas interiores.

En la zona de pizaron aplicar una azotada con hidrofugo (ceresita), posteriormente realizar la terminacion luego de la cantidad de alisados necesarios

Aplicar fijador o sellador plastico, posteriormente aplicas tres manos de pintura sintetica para pizarron color verde pizarra, en el marco y portatiza luego del mismo proeo pintura sintetica color gris.

OBSERVACION

PARA ESCUELA	PARA COLEGIO
A 1.15 M	A 1,70 M
H 0.70 M	H 0.80 M

PROYECTO DE CONSTRUCCIÓN DE UN AULA 5.80X6.80 CON ESCALERA, CON TECHO DE TEJAS EN PLANTA ALTA
ESC.BAS.N°706 "DON ANTONIO J. DELVALLE"-BARRIO SAN BLAS-DISTRITO DE ITÁ

Viga h°a° 0,20 x 0,45

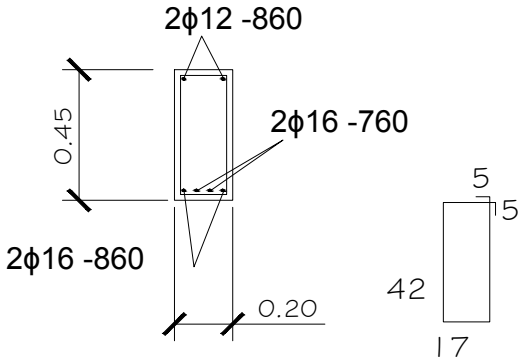

Viga h°a° 0,20 x 0,45

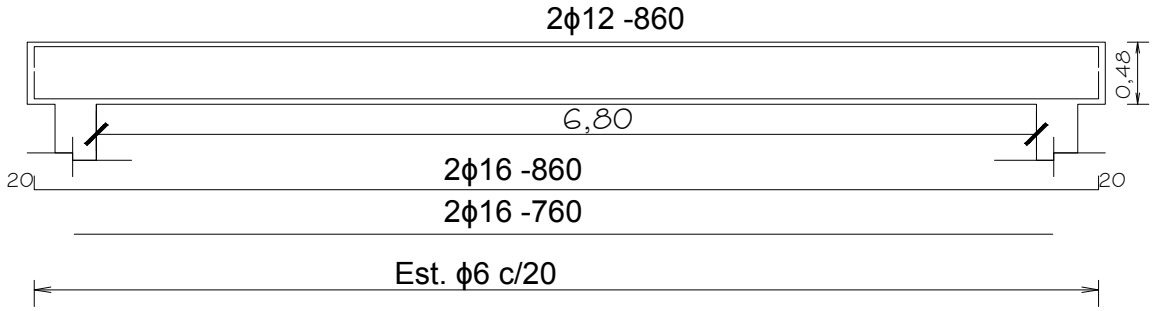

Viga de galeria h°a° 0,20 x 0,25

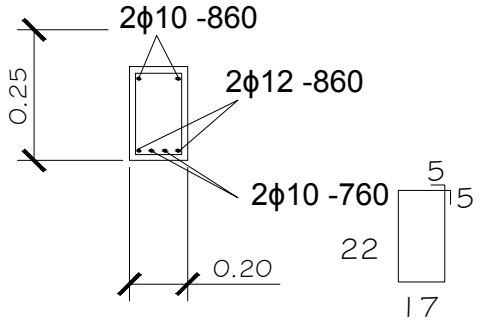

Viga h°a° 0,20 x 0,25

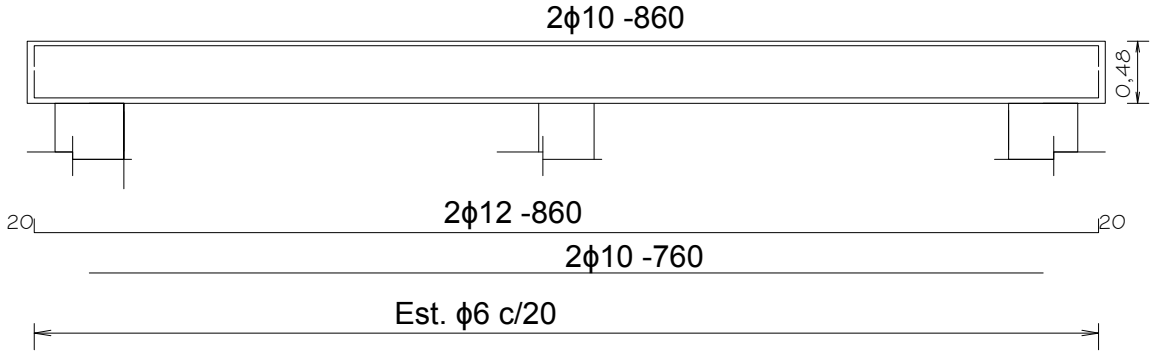

PROYECTO DE CONSTRUCCIÓN DE UN AULA 5.80X6.80 CON ESCALERA, CON TECHO DE TEJAS EN PLANTA ALTA
ESC.BAS.N°706 "DON ANTONIO J. DELVALLE"-BARRIO SAN BLAS-DISTRITO DE ITÁ

DADO DE H°A° DE O,20 X 0,25 X 0,60

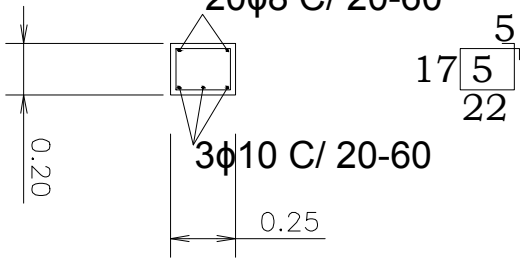

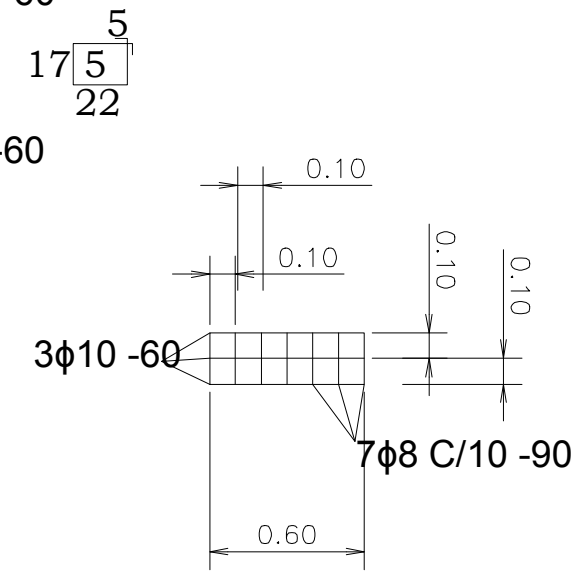

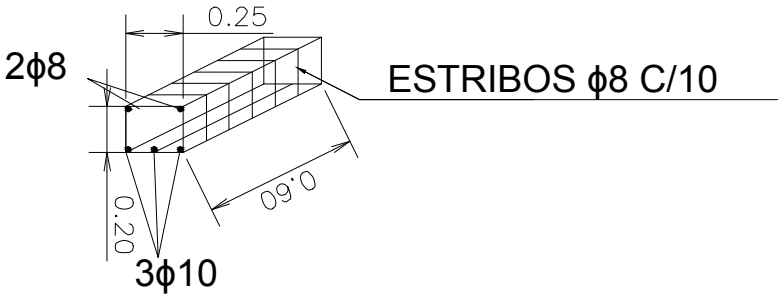

ENCADENADO SUPERIOR E INFERIOR PARA MURO DE O,15

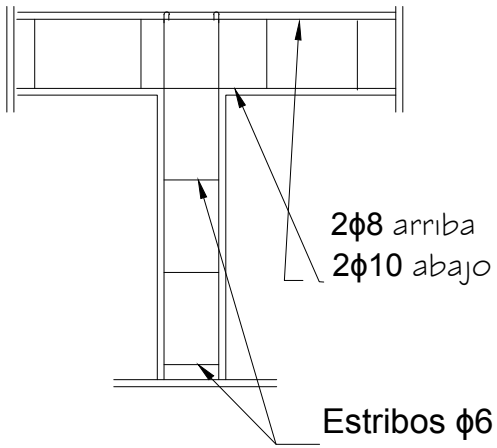

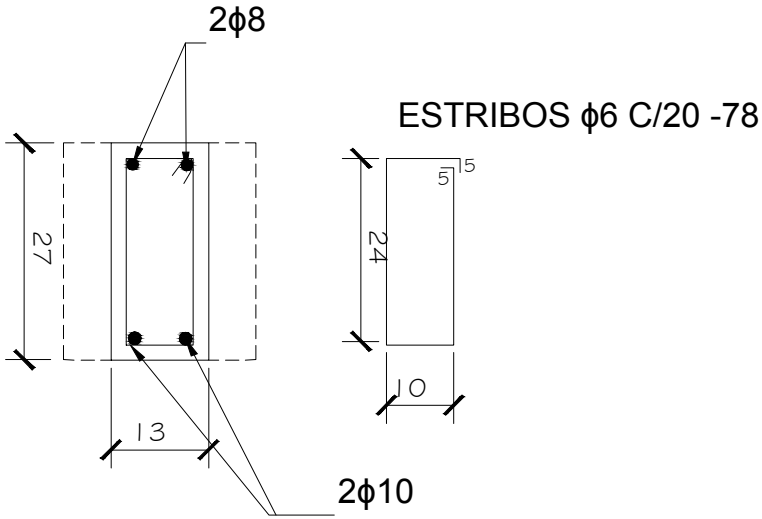

PROYECTO DE CONSTRUCCIÓN DE UN AULA 5.80X6.80 CON ESCALERA, CON TECHO DE TEJAS EN PLANTA ALTA
ESC.BAS.N°706 "DON ANTONIO J. DELVALLE"-BARRIO SAN BLAS-DISTRITO DE ITÁ