ESPECIFICACIONES TECNICAS

CIUDAD DEL ESTE
¡RECONSTRUYAMOS!

00000027

GENERALIDADES

Estas especificaciones se refieren a: **Servicio de Adquisición de MOBILIARIOS para distintas Escuelas y Colegios – CIUDAD DEL ESTE -**
Estas Especificaciones generales, conjuntamente con las Planillas de Cómputo y Presupuesto, constituyen el Proyecto. En caso de discrepancias, la Fiscalización de Obra determinará lo válido.
Será responsabilidad de la Contratista que esté perfecta y totalmente informada de todo lo referente a la zona donde se efectuarán los servicios y otros datos que puedan influir en el dicha adquisición, no pudiendo alegar desconocimiento sobre los mismos.

MOBILIARIOS			
ÍTEM	TRABAJOS	UNID.	CANT.
1	Escritorio de 1,20x0,60 c/ cajones	un	45
2	Sillas para alumnos	un	3.885
3	Mesa pupitre individual para alumnos	un	3.840
4	Sillas para pre-escolar	un	190
5	Mesa pupitre individual para pre-escolar	un	190
6	Armario alto de 1,50 x0,40de 2 puertas	un	59

PLAZO DE ENTREGA

El plazo previsto para la entrega de los equipamientos : es de **60 (SESENTA DÍAS)** calendarios, contados a partir de la fecha indicada en la Orden de Inicio de Servicio a ser emitida por la MUNICIPALIDAD por intermedio de la Dirección de Obras Municipales.
Este podrá ser prorrogado a criterio de la MUNICIPALIDAD, cuando estas afecten la ejecución de la provisión de los equipamientos.

Ciudad del Este Municipio
CIUDAD DEL ESTE
¡RECONSTRUYAMOS!
Dirección de Área Urbana

Tarlene Elizabeth Aguilera Ortiz
Arquitecta Urbanista
Directora de Área Urbana
Municipalidad C.D.E

ESPECIFICACIONES TECNICAS

00000026

ANEXO 1- ESCRITORIO PARA PROFESOR

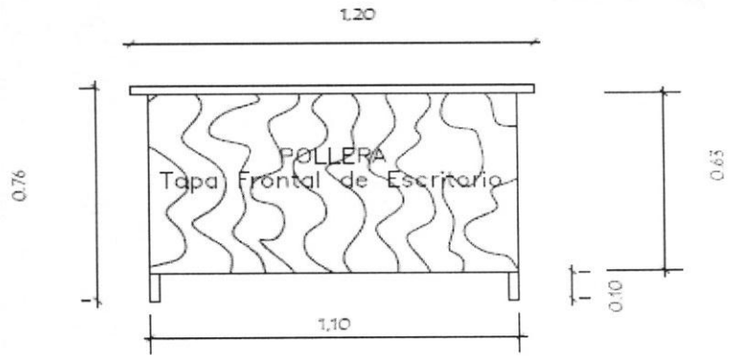

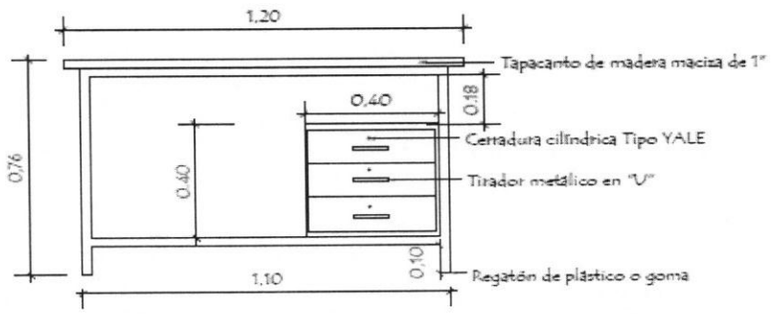

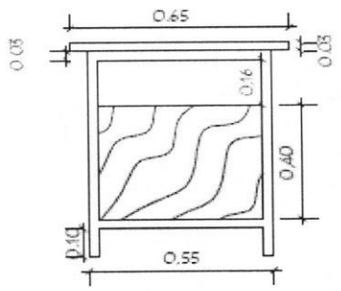

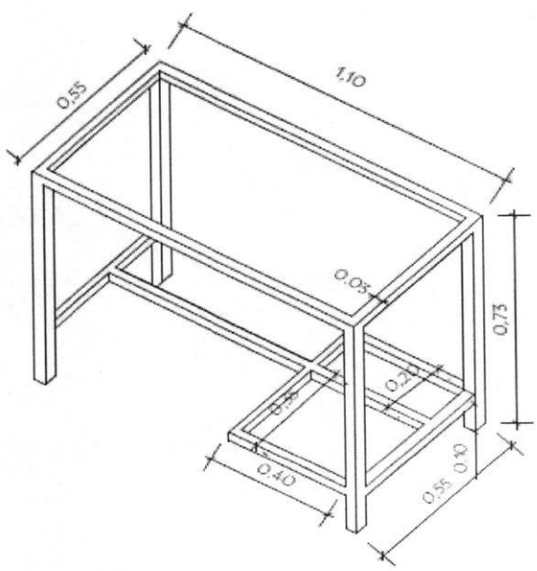

Estructura metálica de caño cuadrado de 30 x 30mm. x 1.20mm. de pared

Obs: el tapacanto de los escritorios será con cantoneras redondeadas

Ciudad del Este Municipalidad
Dirección de Área
Marina Elizabeth Aguilera Ortiz
Arquitecta Urbanista
Directora de Área Urbana
Municipalidad C.D.E

ESPECIFICACIONES TECNICAS

CIUDAD DEL ESTE

ANEXO 2-SILLA P/PROFESORES

00000025

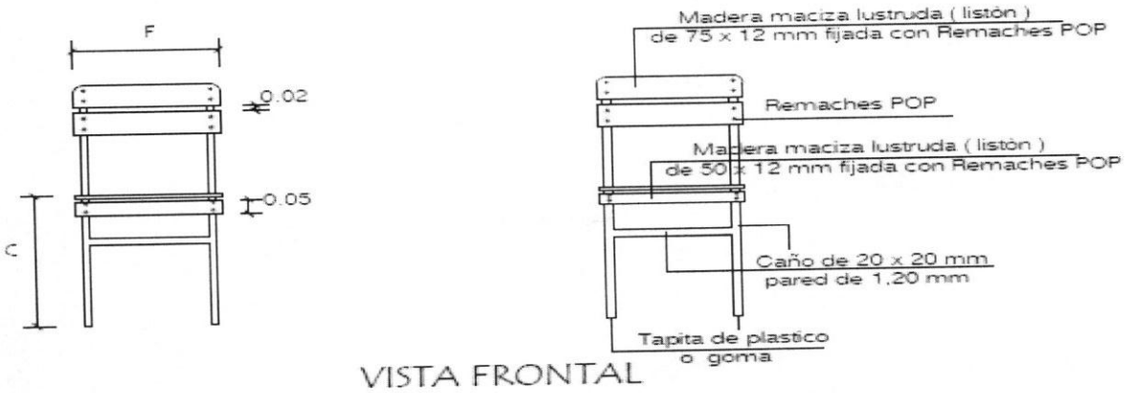

VISTA FRONTAL

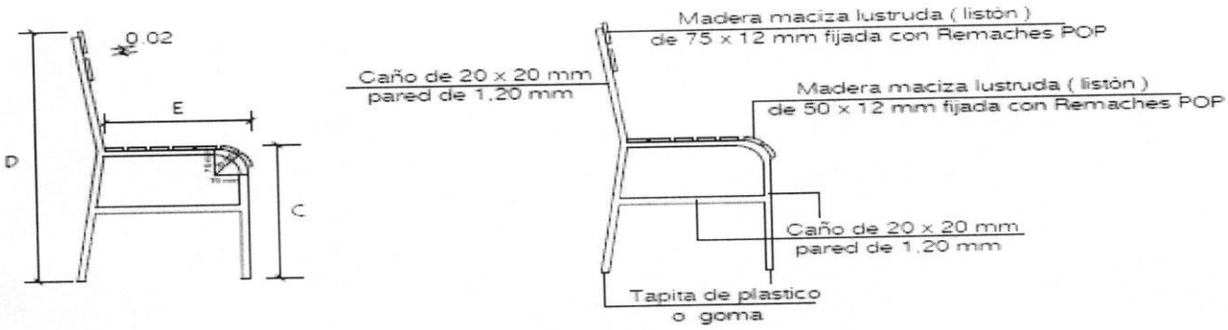

VISTA LATERAL

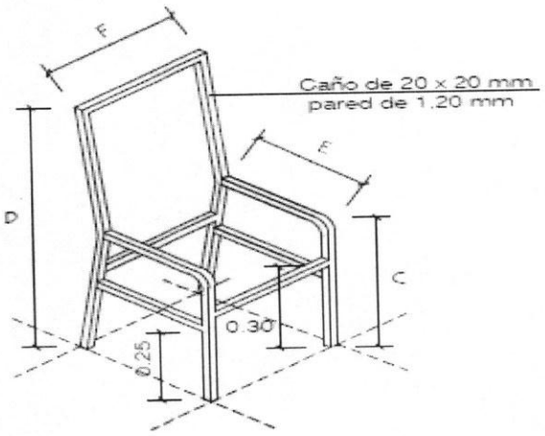

Medidas de sillas (cms.)				
Elementos	C	D	E	F
1er. ciclo	40	77	35	34
[illegible]	45	83	39	38

AXONOMETRICA DE ESTRUCTURA METÁLICA

Ciudad del Este Municipio
CIUDAD DEL ESTE
Dirección de Arquitectura

Tarlene Elizabeth Aguilera Ortiz
Arquitecta Urbanista
Directora de Área Urbana
Municipalidad C.D.E

ESPECIFICACIONES TECNICAS

CIUDAD DEL ESTE

ANEXO 3- ARMARIO ALTO

00000024

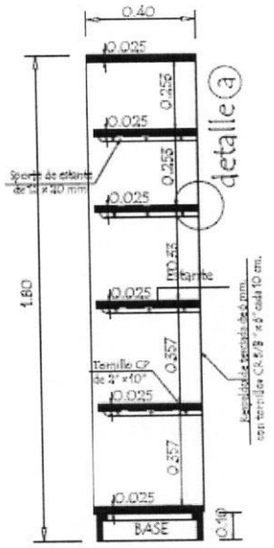

Vista Interior Vertical

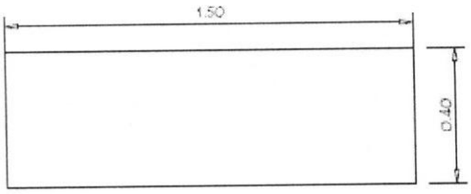

Vista Aerea

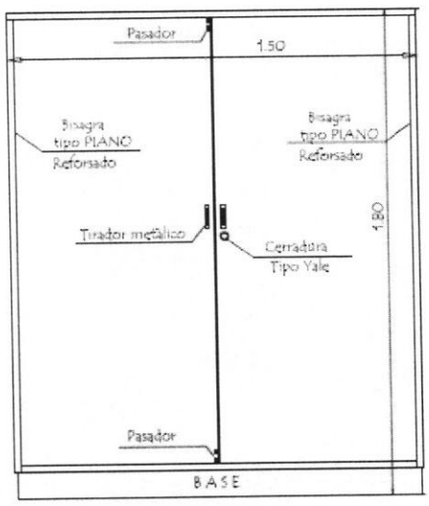

Vista Frontal

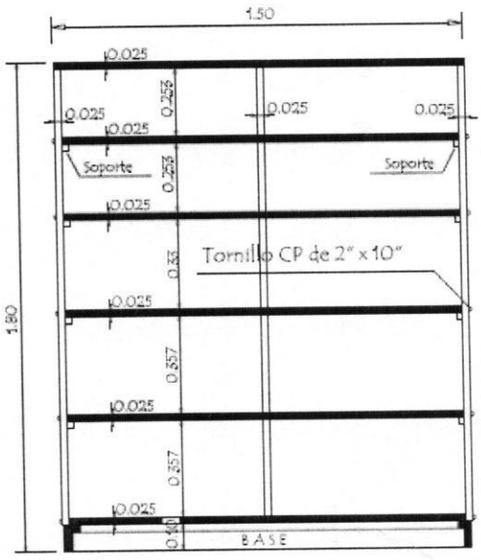

Vista interior horinzotal

Detalle (a)
Detalle de estante

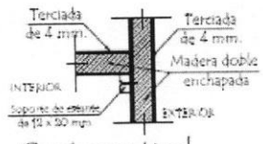

Corte vertical vista frontal

Tapacantos :
Listones de madera maciza de cedro de 10 mm. encolados y clavados .

Base / Zocalo :
Madera maciza de cedro de 1" .

Obs: Tapacantos de los armarios será redondeado

Ciudad del Este Municipio
Dirección de Area Urbana
Marlene Elizabeth Aguilera Ortiz
Arquitecta Urbanista
Directora de Area Urbana
Municipalidad C.D.E

ESPECIFICACIONES TECNICAS

ANEXO 4-5 PUPITRE Y SILLA

00000023

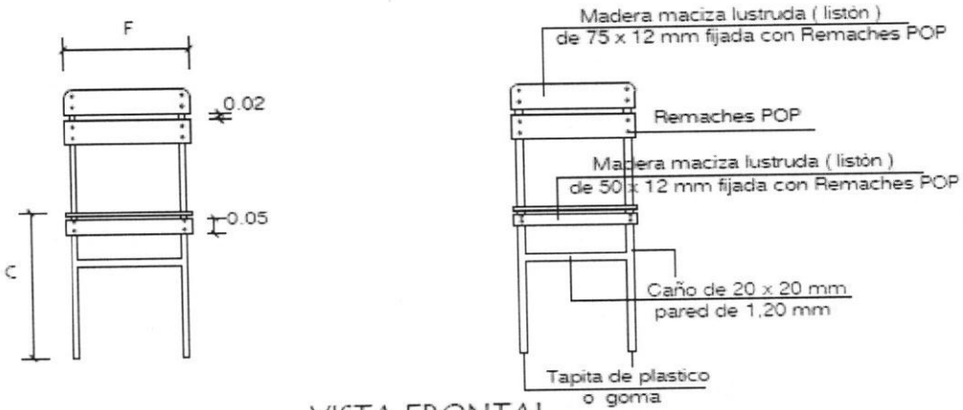

VISTA FRONTAL

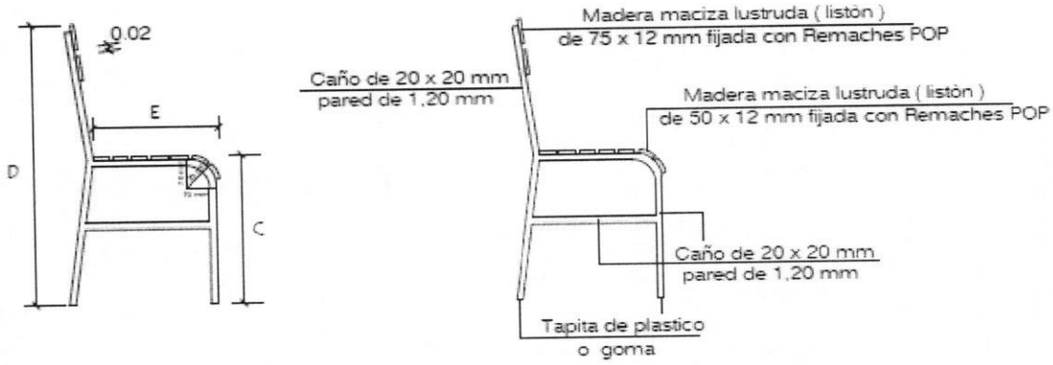

VISTA LATERAL

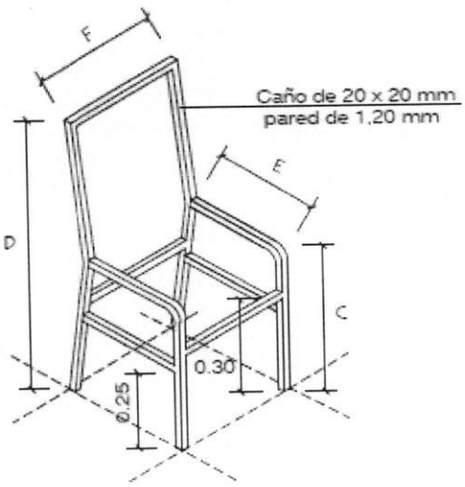

AXONOMETRICA DE ESTRUCTURA METÁLICA

Medidas de sillas (cms.)				
Elementos	C	D	E	F
1er. ciclo	40	77	35	34
[illegible]	45	83	39	38

Ciudad del Este Municipalidad
Dirección de Área Urbana
Marlene Elizabeth Aguilera Ortiz
Arquitecta Urbanista
Directora de Área Urbana
Municipalidad C.D.E

ESPECIFICACIONES TECNICAS

CIUDAD DEL ESTE
¡RECONSTRUYAMOS!
00000022

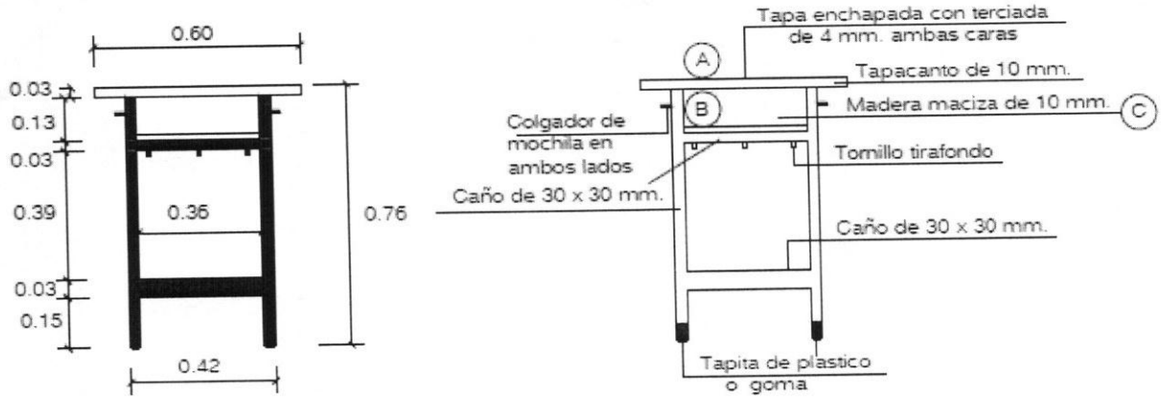

VISTA FRONTAL

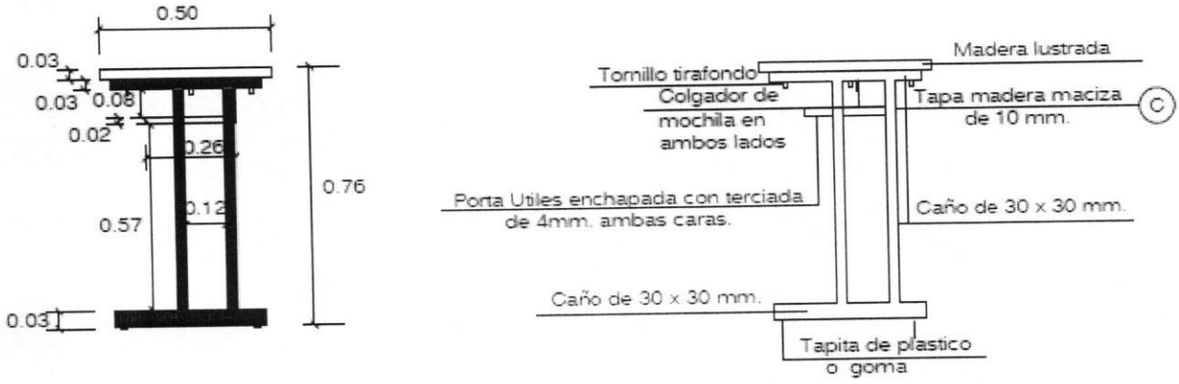

VISTA LATERAL

Articulo	Altura de pupitre individual para alumno
101 a	66 cms.
101 b	76 cms.

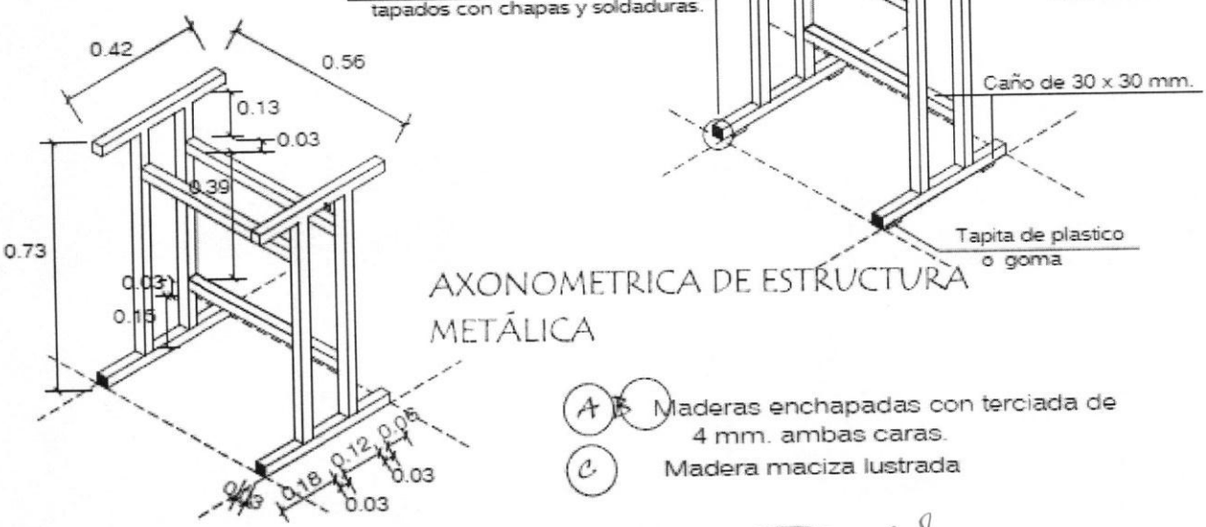

AXONOMETRICA DE ESTRUCTURA METÁLICA

(A) (B) Maderas enchapadas con terciada de 4 mm. ambas caras.

(C) Madera maciza lustrada

Ciudad del Este Municipalidad
CIUDAD DEL ESTE
¡RECONSTRUYAMOS!
Dirección de Área Urbana
Mariano Elizabeth Aguilera Ortiz
Arquitecta Urbanista
Directora de Área Urbana
Municipalidad C.D.E

ESPECIFICACIONES TECNICAS

CIUDAD DEL ESTE
(RECONSTRUYAMOS)
00000021

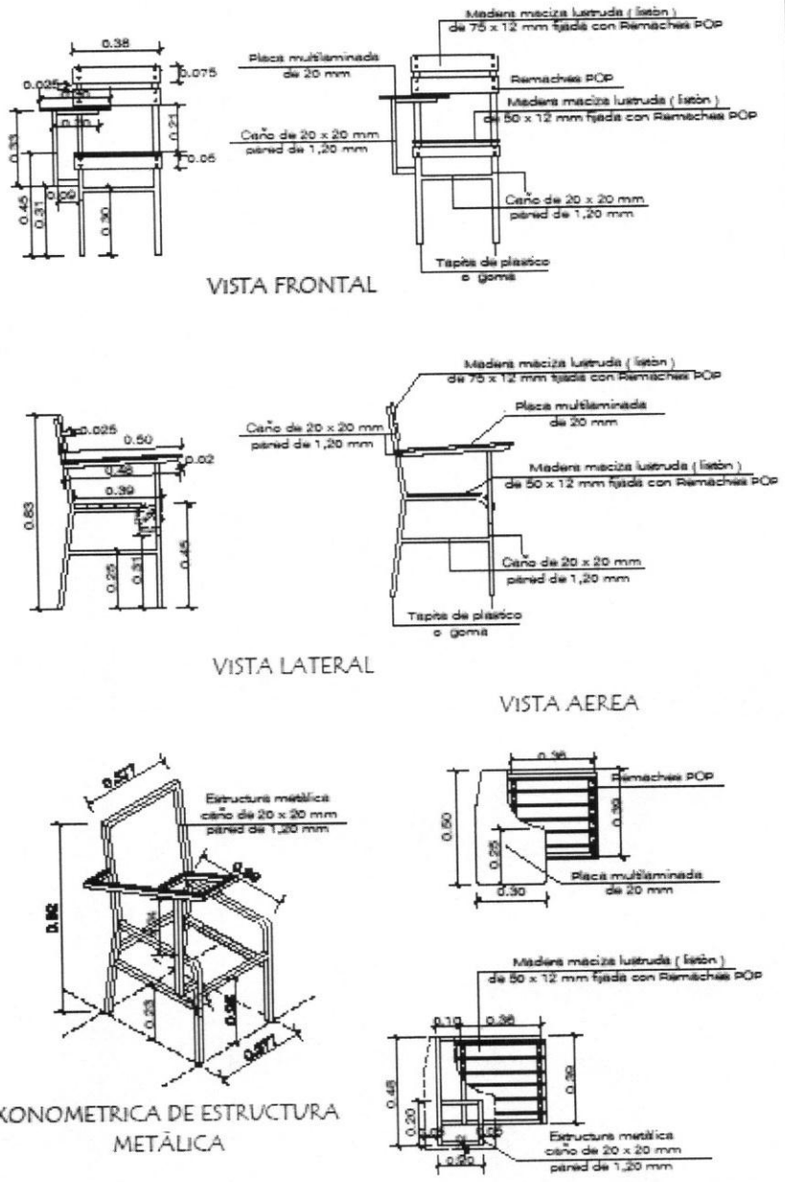

MINISTERIO DE EDUCACION Y CULTURA

DIRECCION DE INFRAESTRUCTURA - DEPARTAMENTO DE MOBILIARIO

Silla Pedagógica para alumno

Ciudad del Este Municipalidad
Ciudad del Este
Dirección de Área Urbana

ESPECIFICACIONES TECNICAS

ANEXO 5-6 PUPITRE Y SILLA PRE-ESCOLAR

CIUDAD DEL ESTE
00000020

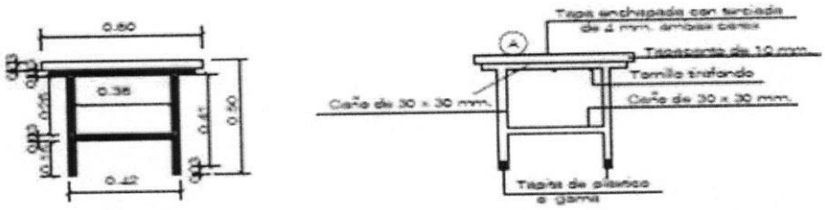

VISTA FRONTAL

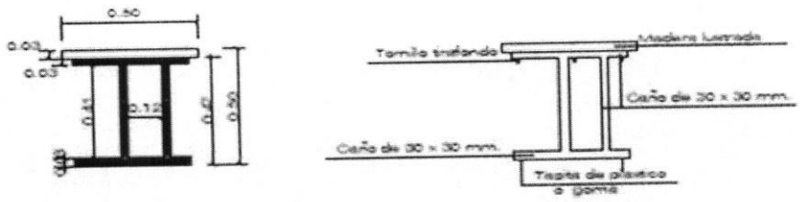

VISTA LATERAL

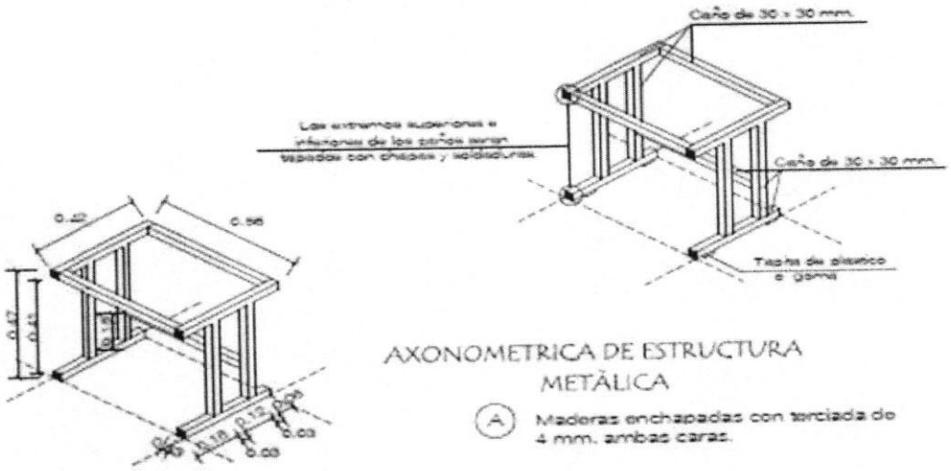

AXONOMETRICA DE ESTRUCTURA METÁLICA

(A) Maderas enchapadas con terciada de 4 mm. ambas caras.

Ciudad del Este Municipio
CIUDAD DEL ESTE
Dirección de Área Urbana

Maitene Elizabeth Aguilera Ortiz
Arquitecta Urbanista
Directora de Área Urbana
Municipalidad C.D.E

ESPECIFICACIONES TECNICAS

MUNICIPALIDAD CIUDAD DEL ESTE
Unidad Operativa De Contrataciones
CIUDAD DEL ESTE
¡RECONSTRUYAMOS!
00000019

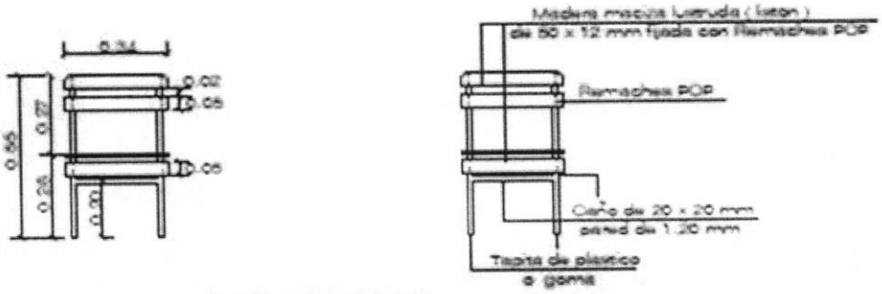

VISTA FRONTAL

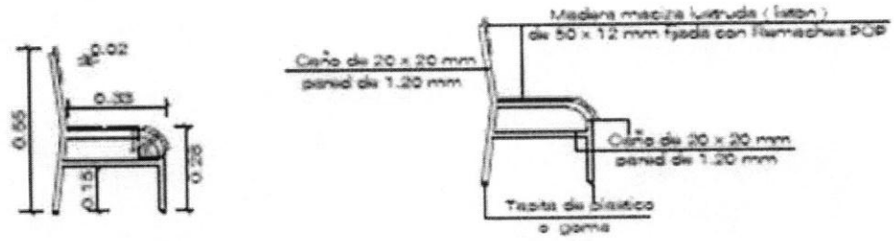

VISTA LATERAL

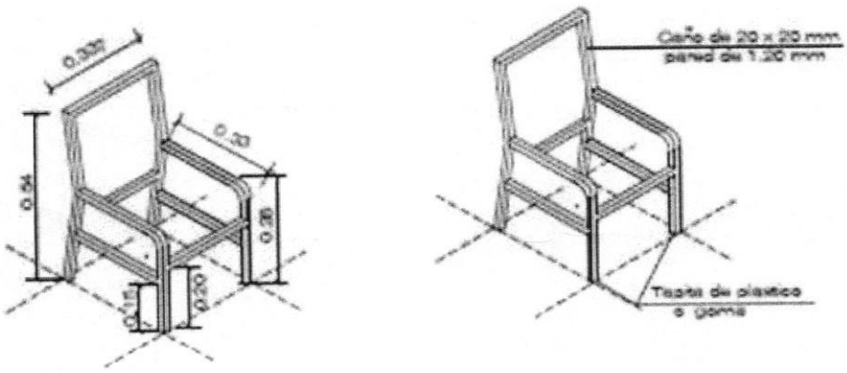

AXONOMETRICA DE ESTRUCTURA METÁLICA

Ciudad del Este Municipalidad
CIUDAD DEL ESTE
¡RECONSTRUYAMOS!
Dirección de Área Urbana

Ma. Elena Elizabeth Aguilera Ortiz
Arquitecta Urbanista
Directora de Área Urbana
Municipalidad C.D.E