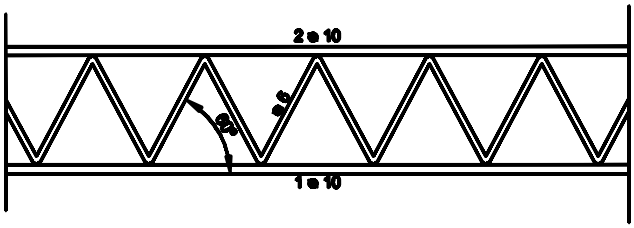

DETALLE DE CORREA

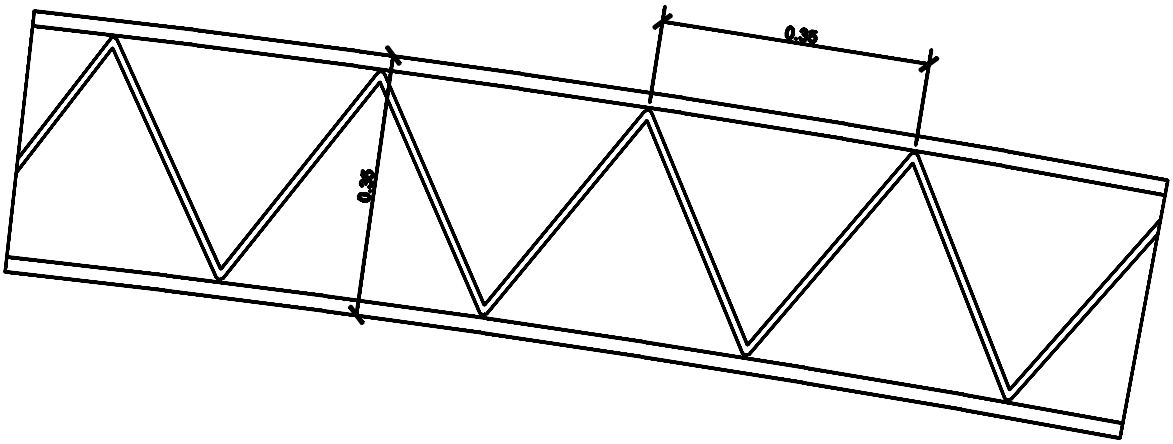

DETALLE DE ARCO

GOBERNACION DEL XV DPTO. DE PRESIDENTE HAYES

SECRETARIA DE OBRAS

LAMINA	DETALLE DE ESTRUCTURA METALICA
OBRA	TINGLADO CENTRO EDUCACIONAL MENONITA

PROFESIONAL	NOMBRE	PAT. Nº	FECHA	
				2