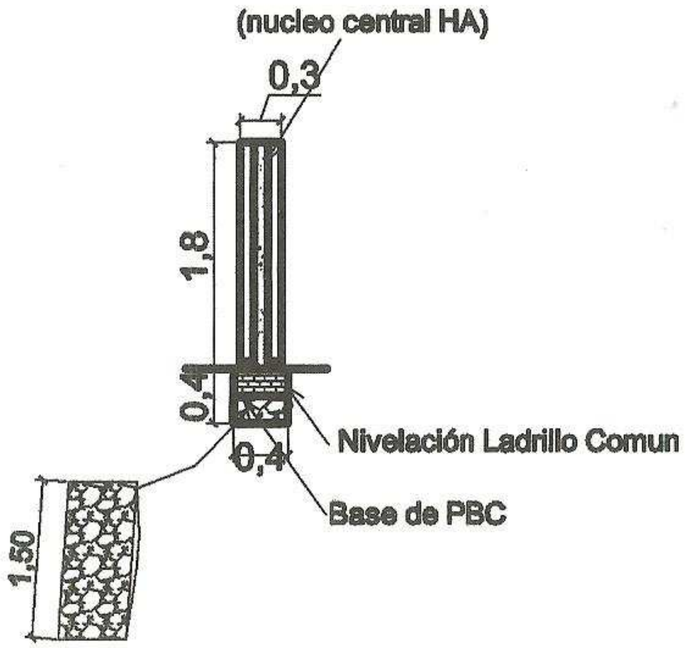

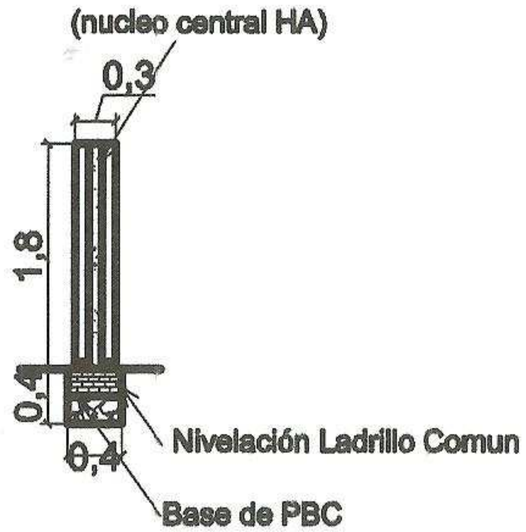

CORTE

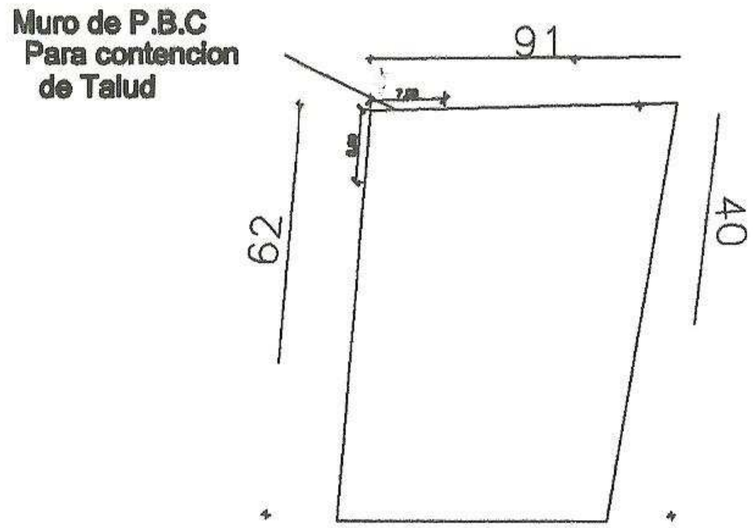

Dimensión Terreno

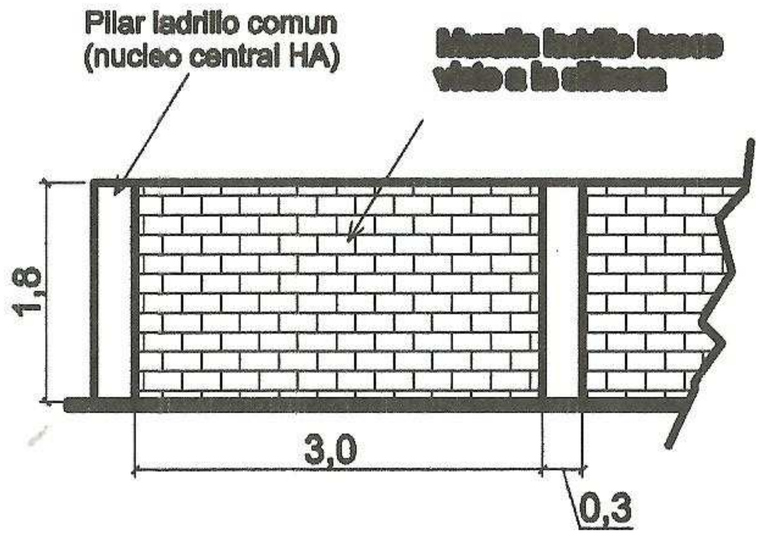

VISTA MURALLA LATERAL

MUNICIPALIDAD STA ROSA MONDAY

MURALLA ESCUELA 1325	PROYECTO EJECUTIVO

MURALLA PERIMETRAL
DETALLES EN PLANTA Y CORTES

Obs.:	PROYECTO:	Fecha:	Plano N°:
	CALCULO:		MURALLA 1
	DIBUJO:	Escala Original:	
	DT/D.P.E.:	1:20	

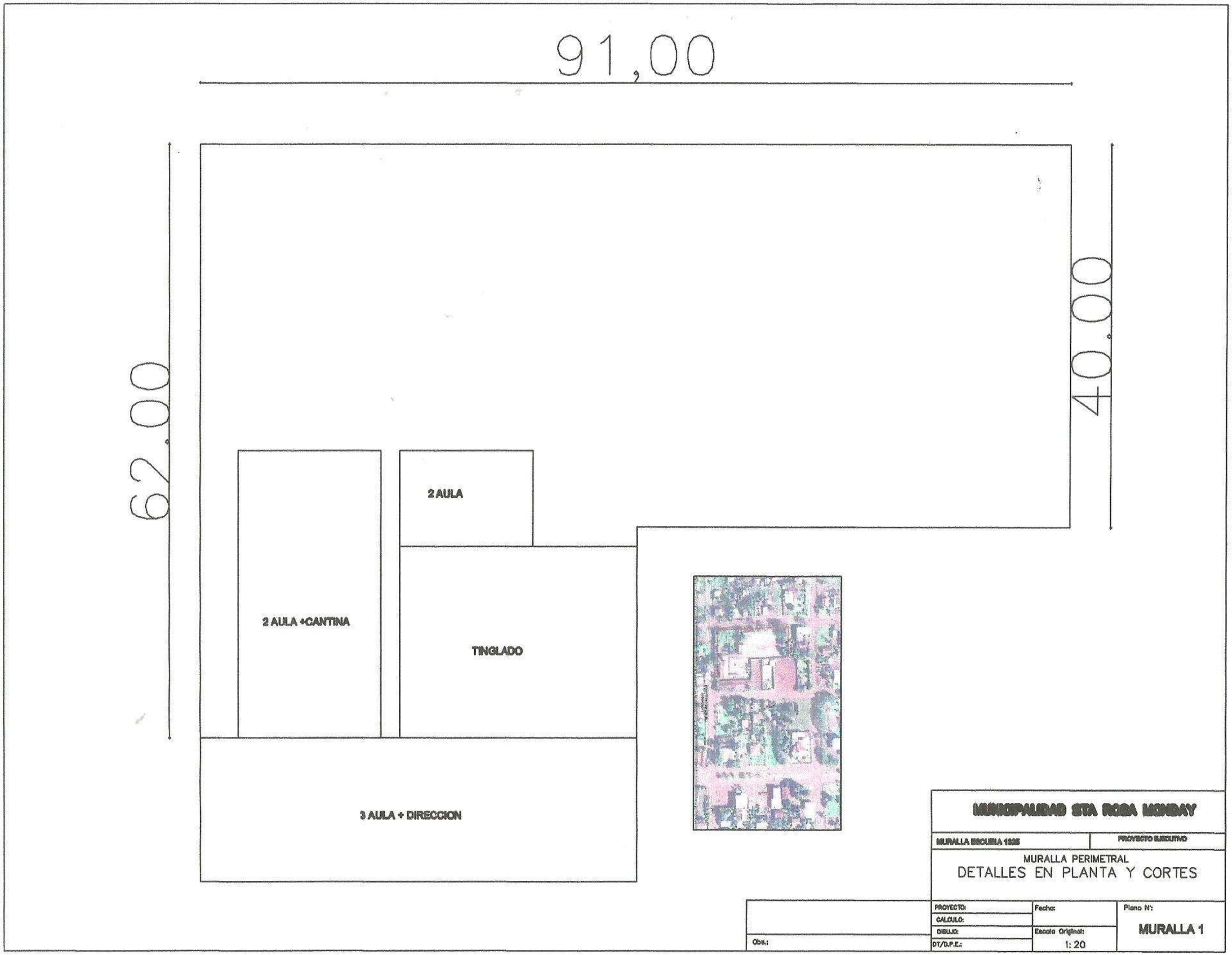
91,00
62,00
40,00
2 AULA
2 AULA +CANTINA
TINGLADO
3 AULA + DIRECCION
MUNICIPALIDAD STA ROSA MINDAY
MURALLA ESCUELA 1525
PROYECTO EJECUTIVO
MURALLA PERIMETRAL
DETALLES EN PLANTA Y CORTES
PROYECTO:
CALCULO:
DIBUJO:
DT/D.P.E.:
Fecha:
Escala Original:
1: 20
Plano N°:
MURALLA 1
Obs.:

N
Image © 2013 DigitalGlobe
© 2013 Google
Google
Fechas de imágenes: Jul. 10, 2010
25°48'42.72" S 54°54'19.31" O elevación 316 m
A vista de ojo 600 m