Municipalidad de
Tomás Romero Pereira

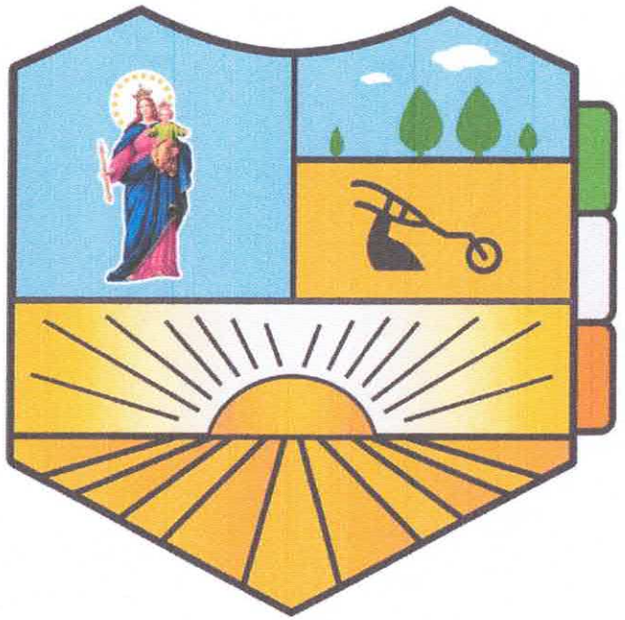

Proyecto de un Aula de Nivel Inicial en la

Esc. Bás. N° 2608 Don Juan Ramon Esquivel

KM 45 2DA LINEA, TOMAS ROMERO PEREIRA, TRIUNFO 43 (SAN ROQUE - SAN BLAS)

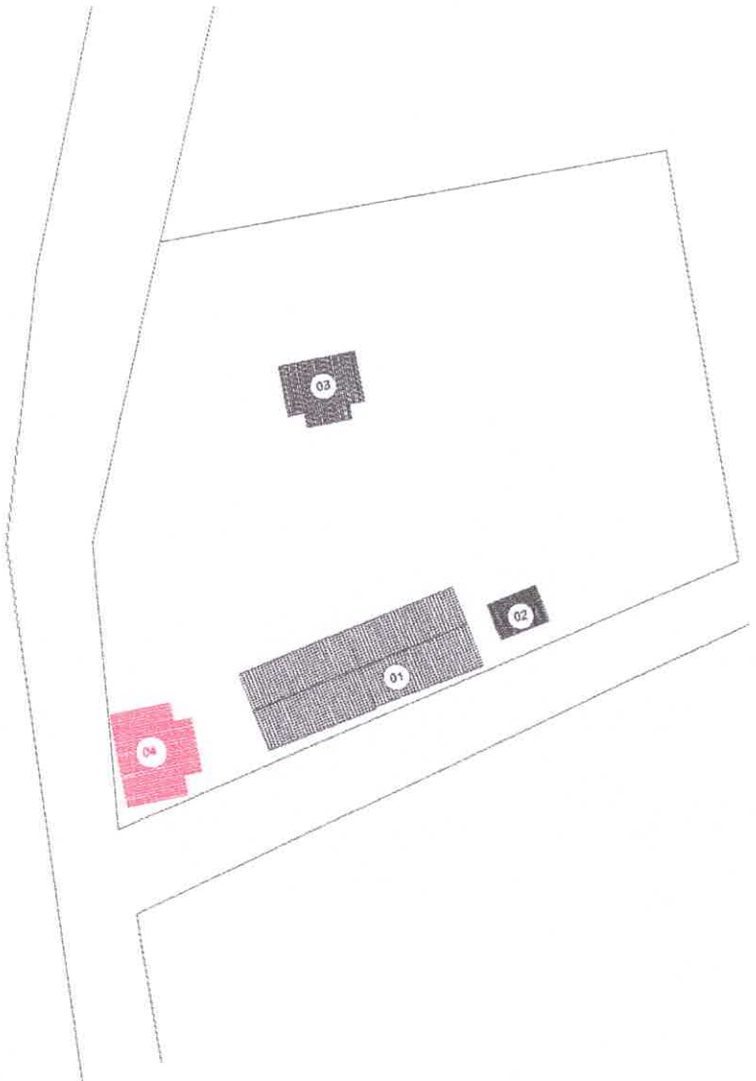

01 BLOQUE DE AULAS

02 BAÑO SEXADO

03 AULA NIVEL INICIAL EN ESTADO MAL ESTADO

04 AULA NIVEL INICIAL A EJECUTAR

Arq. Roddy B. Duette P Pat. N° 3278 Profesional Arq. Roddy Brian Duette Petterson Reg. Prof. M.O.P.C. N° 3.278	APROBACION DEL MEC	Municipalidad de Tomás Romero Pereira	MUNICIPALIDAD DE TOMÁS ROMERO PEREIRA
			OBRA: Proyecto de Construccion de Aula de Nivel Inicial con Equipamiento
			INSTITUCION: Esc. Bás. N° 2608 Don Juan Ramon Esquivel
			UBICACION: KM 45 2DA LINEA, TOMAS ROMERO PEREIRA, TRIUNFO 43

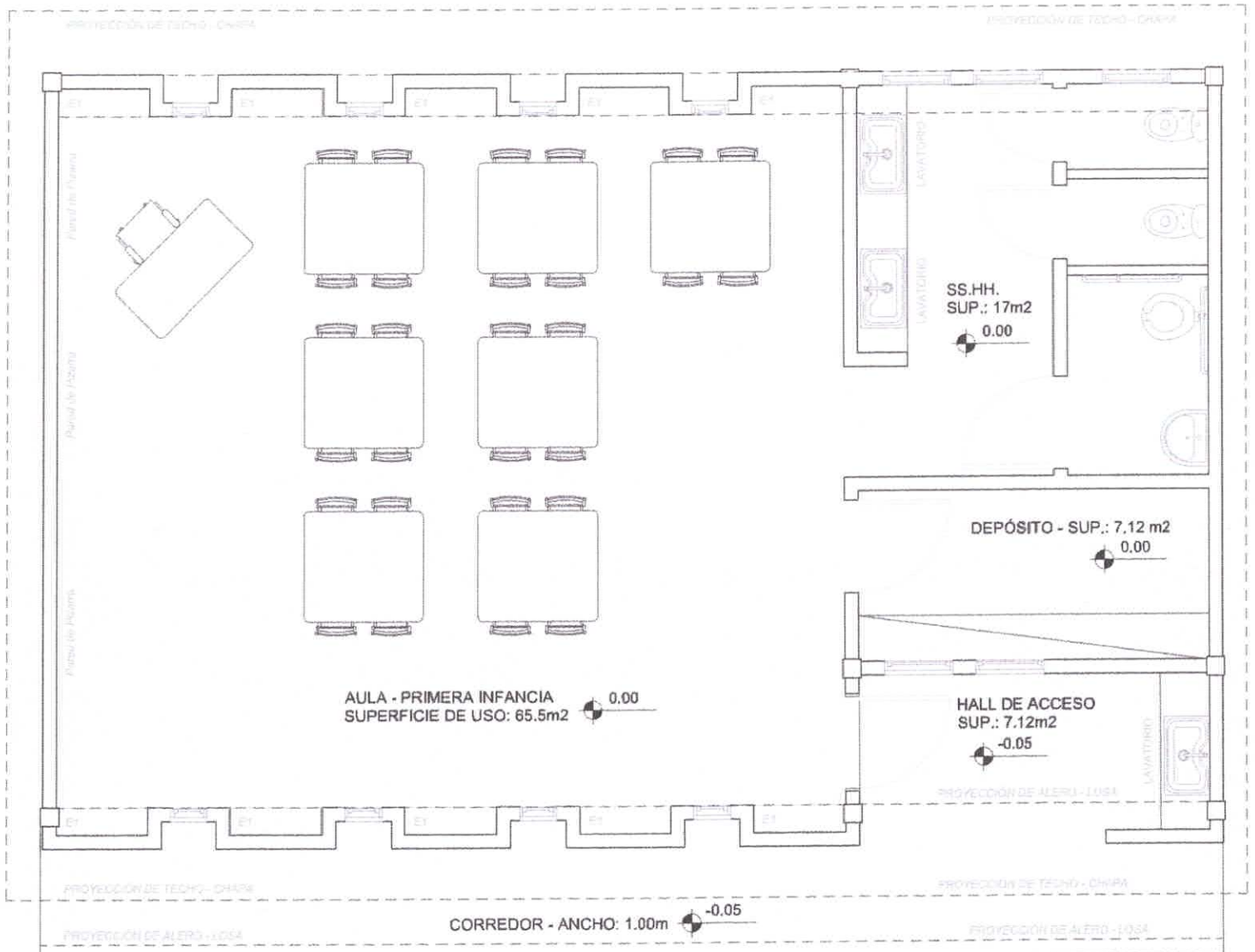

Arq. Roddy Brian Duette Petterson
Reg. Prof. M.O.P.C N° 3.278

Arq. Roddy B. Duette P Pat. N° 3278
Profesional

APROBACION DEL MEC

Municipalidad de Tomás Romero Pereira

MUNICIPALIDAD DE TOMÁS ROMERO PEREIRA

OBRA: Proyecto de Construccion de Aula de Nivel Inicial con Equipamiento

INSTITUCION: Esc. Bás. N° 2608 Don Juan Ramon Esquivel

UBICACION: KM 45 2DA LINEA, TOMAS ROMERO PEREIRA, TRIUNFO 43

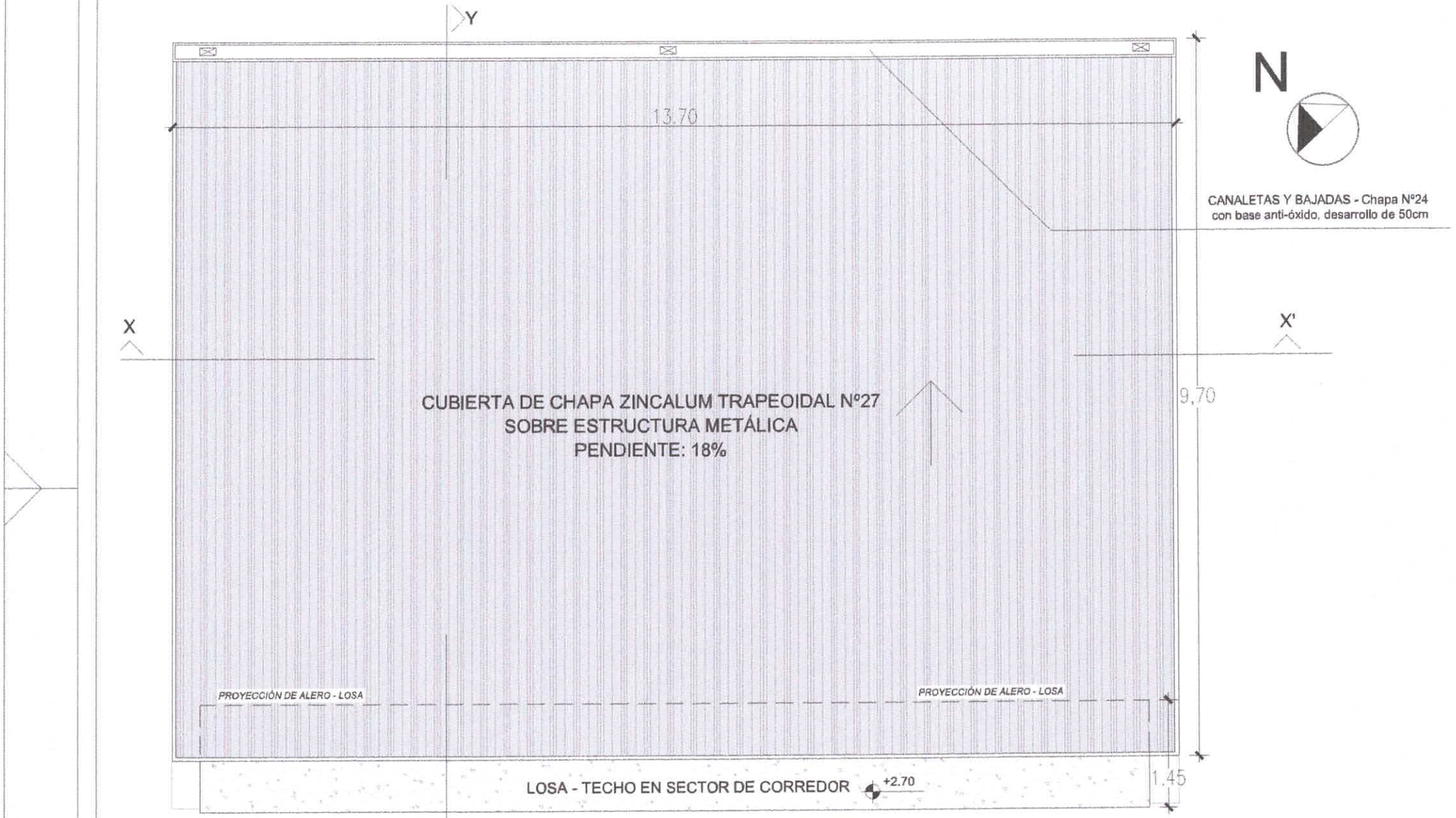

Arq. Roddy B. Duette P Pat. N° 3278 Arq. Roddy Brian Duette Petterson Reg. Prof. M.O.P.C N° 3.278 Profesional	APROBACION DEL MEC	Municipalidad de Tomás Romero Pereira	MUNICIPALIDAD DE TOMÁS ROMERO PEREIRA
			OBRA: Proyecto de Construccion de Aula de Nivel Inicial con Equipamiento
			INSTITUCION: Esc. Bás. N° 2608 Don Juan Ramon Esquivel
			UBICACION: KM 45 2DA LINEA, TOMAS ROMERO PEREIRA, TRIUNFO 43

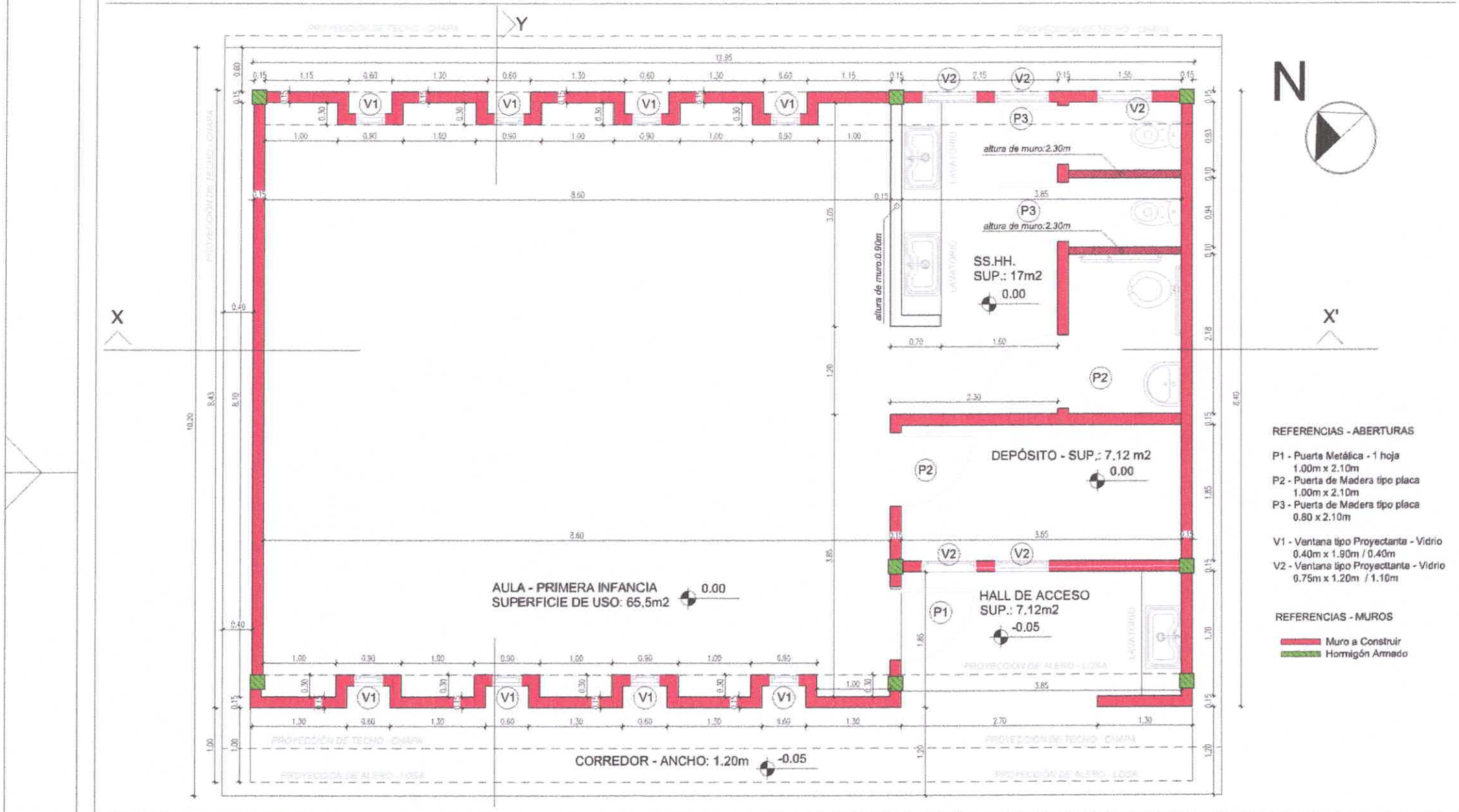

Arq. Roddy Brian Duette Petterson
Reg. Prof. M.O.P.C N° 3.278

Arq. Roddy B. Duette P Pat. N° 3278
Profesional

APROBACION DEL MEC

Municipalidad de Tomás Romero Pereira

MUNICIPALIDAD DE TOMÁS ROMERO PEREIRA

OBRA: Proyecto de Construccion de Aula de Nivel Inicial con Equipamiento

INSTITUCION: Esc. Bás. N° 2608 Don Juan Ramon Esquivel

UBICACION: KM 45 2DA LINEA, TOMAS ROMERO PEREIRA, TRIUNFO 43

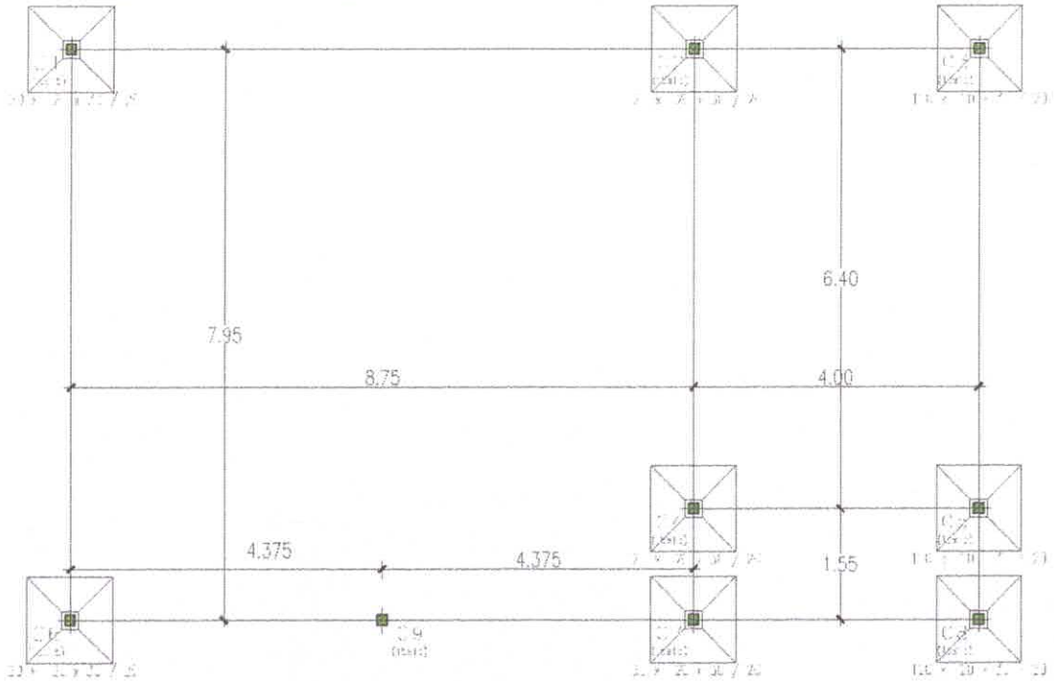

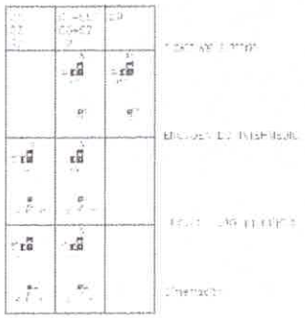

PLANTA DE FUNDACIÓN

Esc. _____ 1 /75

DATOS TÉCNICOS

fck: 210kg/cm2 (Hormigón)

fyk: 4.200kg/cm2 (Acero)

Tensión Admisible: 12 Tn/m2

Cota de Fundación: -1.50m

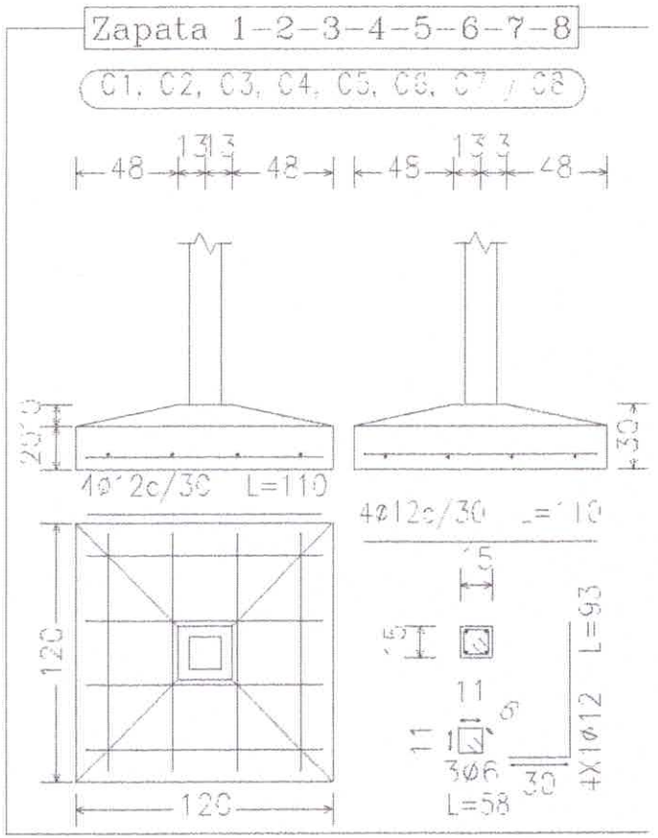

DETALLE DE ZAPATAS

Esc. _____ 1 /25

Arq. Roddy B. Duette P Pat. N° 3278 Arq. Roddy Brian Duette Petterson Reg. Prof. M.O.P.C N° 3.278 Profesional	APROBACION DEL MEC	Municipalidad de Tomás Romero Pereira	MUNICIPALIDAD DE TOMÁS ROMERO PEREIRA
			OBRA: Proyecto de Construccion de Aula de Nivel Inicial con Equipamiento
			INSTITUCION: Esc. Bás. N° 2608 Don Juan Ramon Esquivel
			UBICACION: KM 45 2DA LINEA, TOMAS ROMERO PEREIRA, TRIUNFO 43

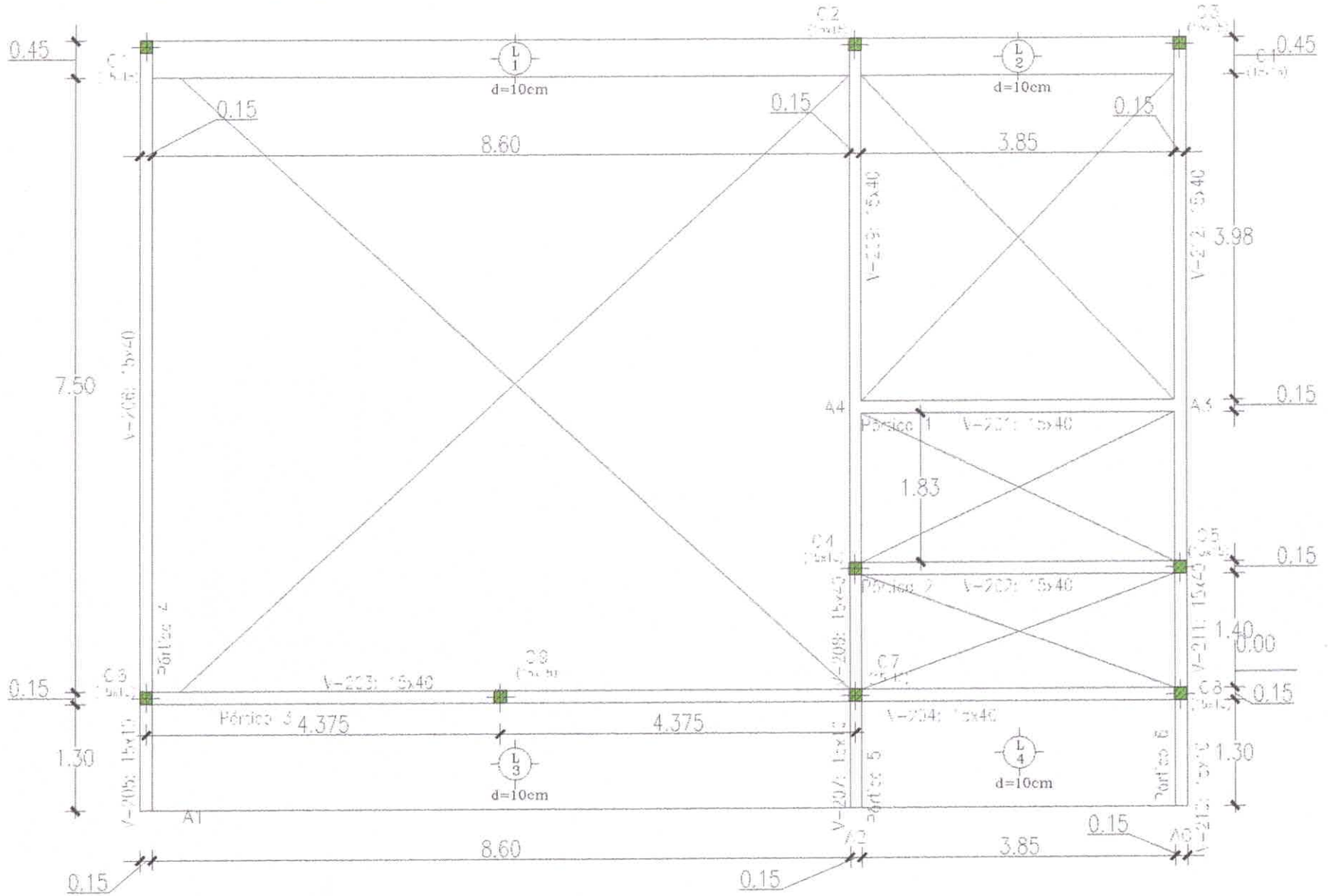

Arq. Roddy Brian Duette Petterson
Reg. Prof. M.O.P.C. N° 3.278

Arq. Roddy B. Duette P Pat. N° 3278
Profesional

APROBACION DEL MEC

Municipalidad de Tomás Romero Pereira

MUNICIPALIDAD DE TOMÁS ROMERO PEREIRA

OBRA: Proyecto de Construccion de Aula de Nivel Inicial con Equipamiento

INSTITUCION: Esc. Bás. N° 2608 Don Juan Ramon Esquivel

UBICACION: KM 45 2DA LINEA, TOMAS ROMERO PEREIRA, TRIUNFO 43

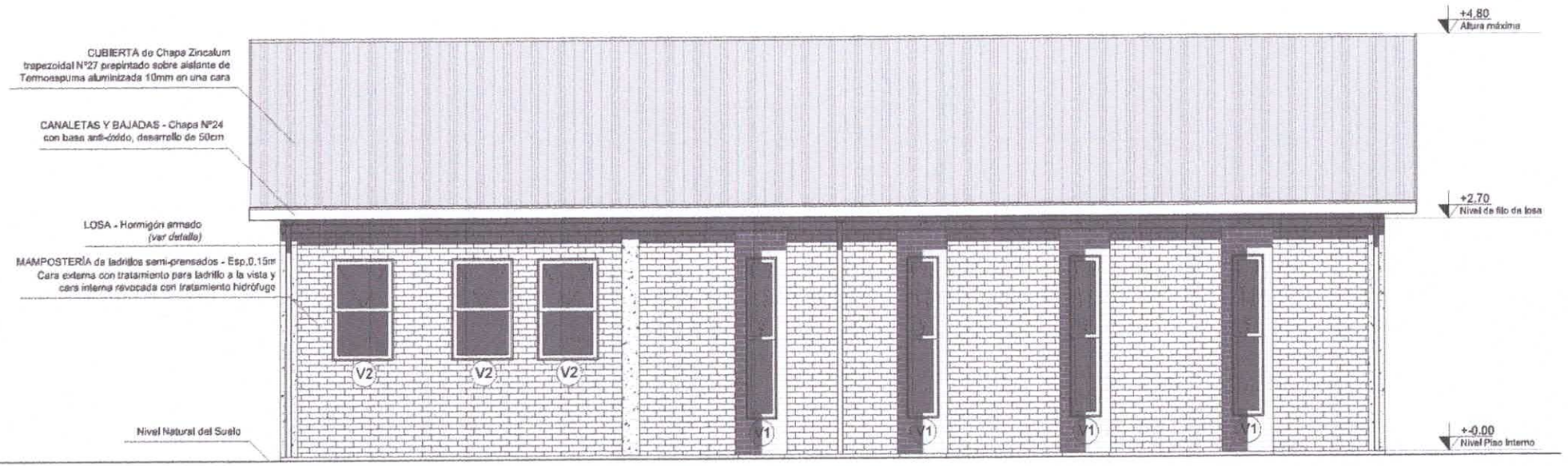

VISTA / FACHADA POSTERIOR

Esc. _____1 /50

Arq. Roddy Brian Duette Petterson Reg. Prof. M.O.P.C. N° 3.278 Arq. Roddy B. Duette P Pat. N° 3278 Profesional	APROBACION DEL MEC	Municipalidad de Tomás Romero Pereira	MUNICIPALIDAD DE TOMÁS ROMERO PEREIRA
			OBRA: Proyecto de Construccion de Aula de Nivel Inicial con Equipamiento
			INSTITUCION: Esc. Bás. N° 2608 Don Juan Ramon Esquivel
			UBICACION: KM 45 2DA LINEA, TOMAS ROMERO PEREIRA, TRIUNFO 43

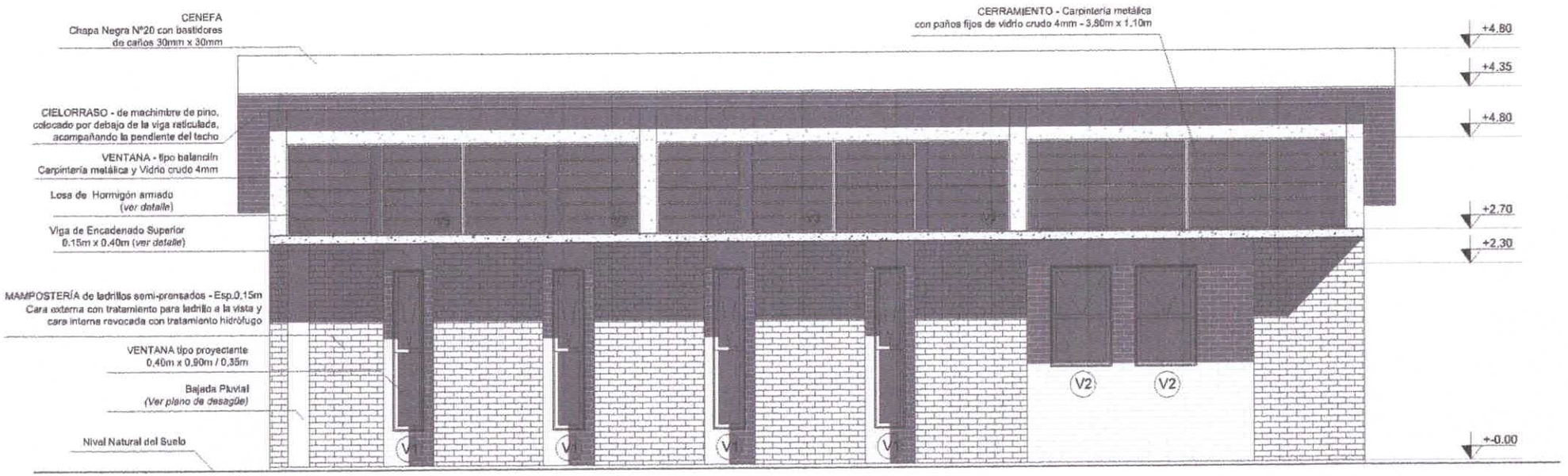

VISTA / FACHADA FRONTAL

Esc. _____1 /50

Arq. Roddy Brian Duette Petersen
Reg. Prof. M.O.P.C N° 3.278

Arq. Roddy B. Duette P Pat. N° 3278
Profesional

APROBACION DEL MEC

Municipalidad de Tomás Romero Pereira

MUNICIPALIDAD DE TOMÁS ROMERO PEREIRA

OBRA: Proyecto de Construccion de Aula de Nivel Inicial con Equipamiento

INSTITUCION: Esc. Bás. N° 2608 Don Juan Ramon Esquivel

UBICACION: KM 45 2DA LINEA, TOMAS ROMERO PEREIRA, TRIUNFO 43

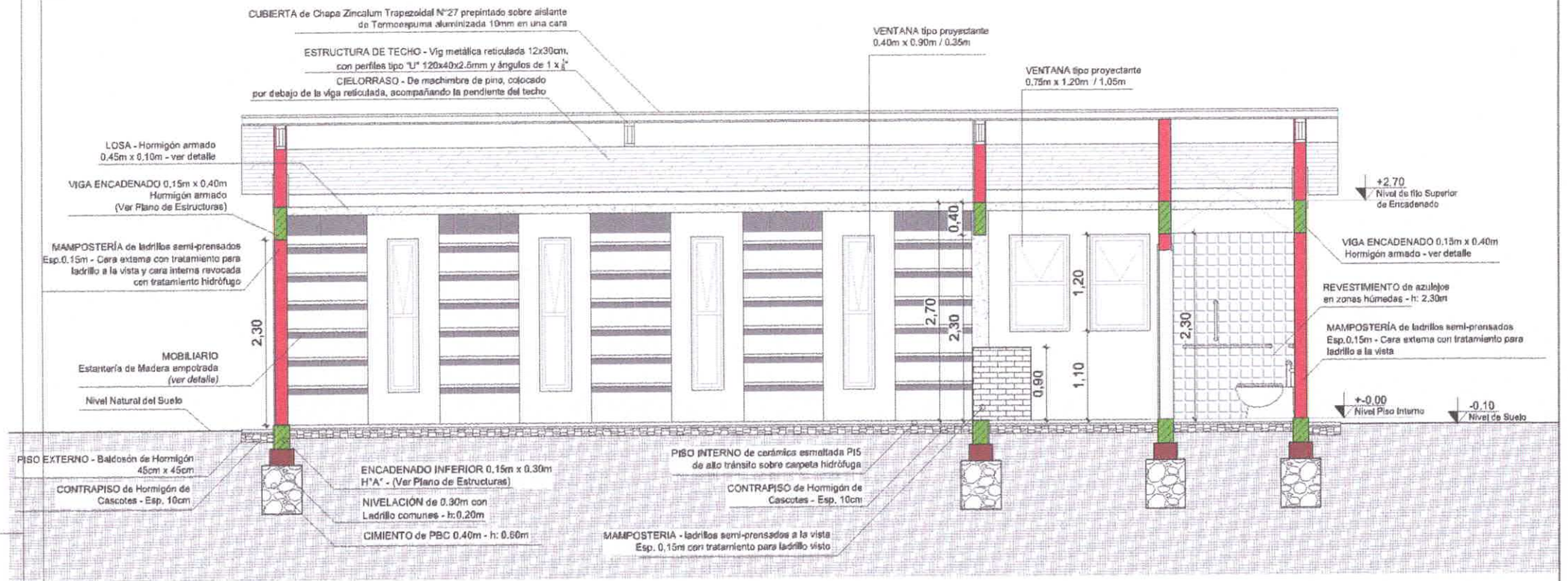

CORTE LONGITUDINAL XX'

Esc. _____1 /50

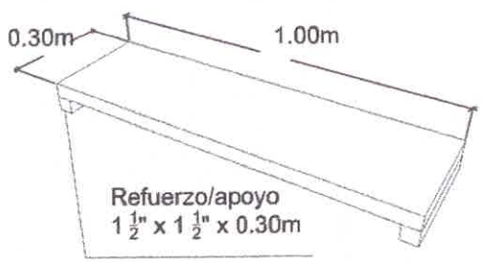

Estantería de madera semi-dura

Medidas: 1.00m x 0.30m

Espesor: 1 1/2 "

Arq. Roddy B. Duette P Pat. N° 3278 Profesional	DETALLE DE ESTANTERÍA DE MADERA Arq. Roddy Brian Duette Petterson Reg. Prof. M.O.P.C. N° 3.278 APROBACION DEL MEC	Municipalidad de Tomás Romero Pereira

MUNICIPALIDAD DE TOMÁS ROMERO PEREIRA

OBRA: Proyecto de Construccion de Aula de Nivel Inicial con Equipamiento

INSTITUCION: Esc. Bás. N° 2608 Don Juan Ramon Esquivel

UBICACION: KM 45 2DA LINEA, TOMAS ROMERO PEREIRA, TRIUNFO 43

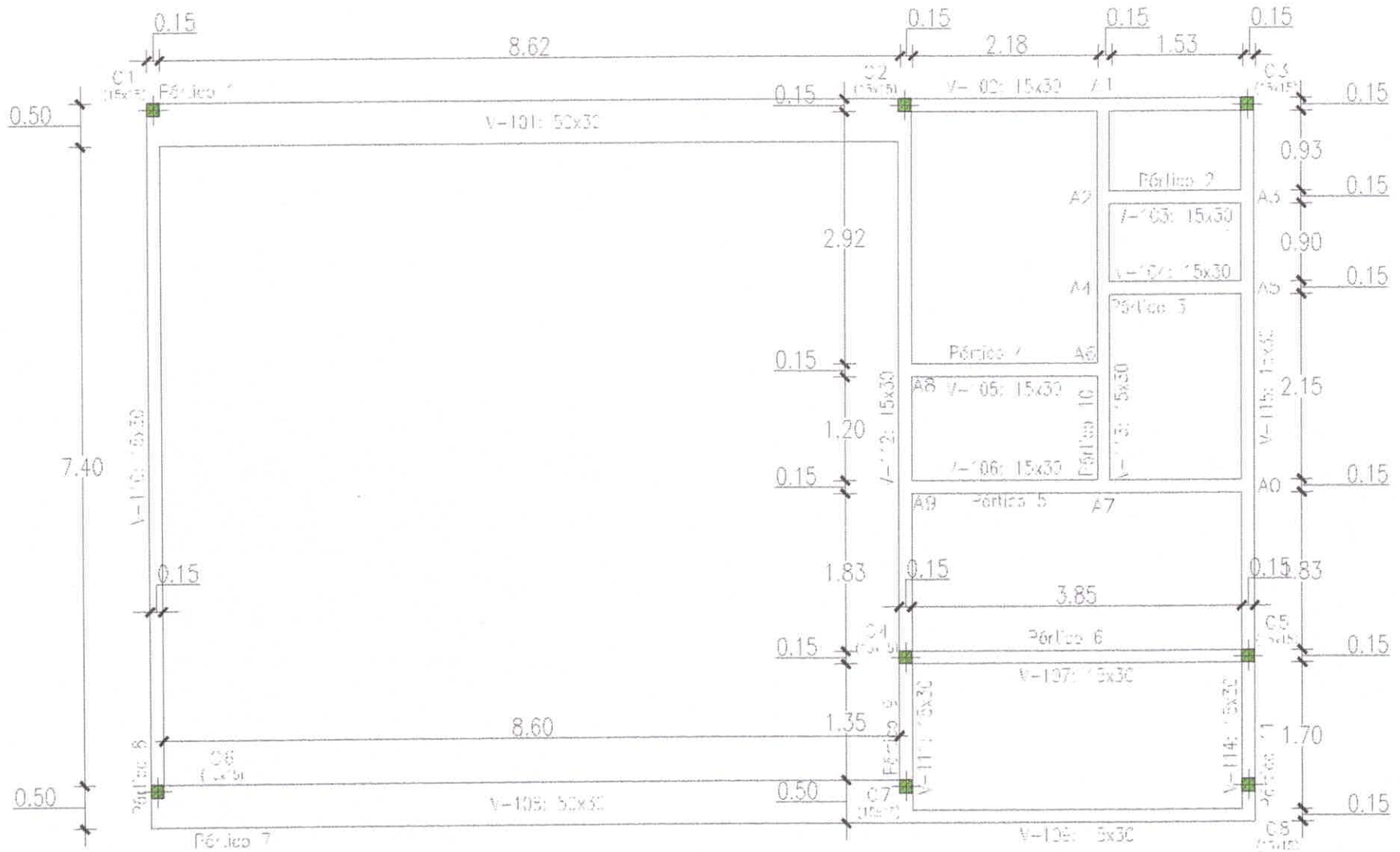

ENCOFRADO ENCADENADO INFERIOR

Esc. 1 /50

Arq. Roddy Brian Duette Petterson
Reg. Prof. M.O.P.C. N° 3.278
Arq. Roddy B. Duette P Pat. N° 3278
Profesional

APROBACION DEL MEC

Municipalidad de Tomás Romero Pereira

MUNICIPALIDAD DE TOMÁS ROMERO PEREIRA

OBRA: Proyecto de Construccion de Aula de Nivel Inicial con Equipamiento

INSTITUCION: Esc. Bás. N° 2608 Don Juan Ramon Esquivel

UBICACION: KM 45 2DA LINEA, TOMAS ROMERO PEREIRA, TRIUNFO 43

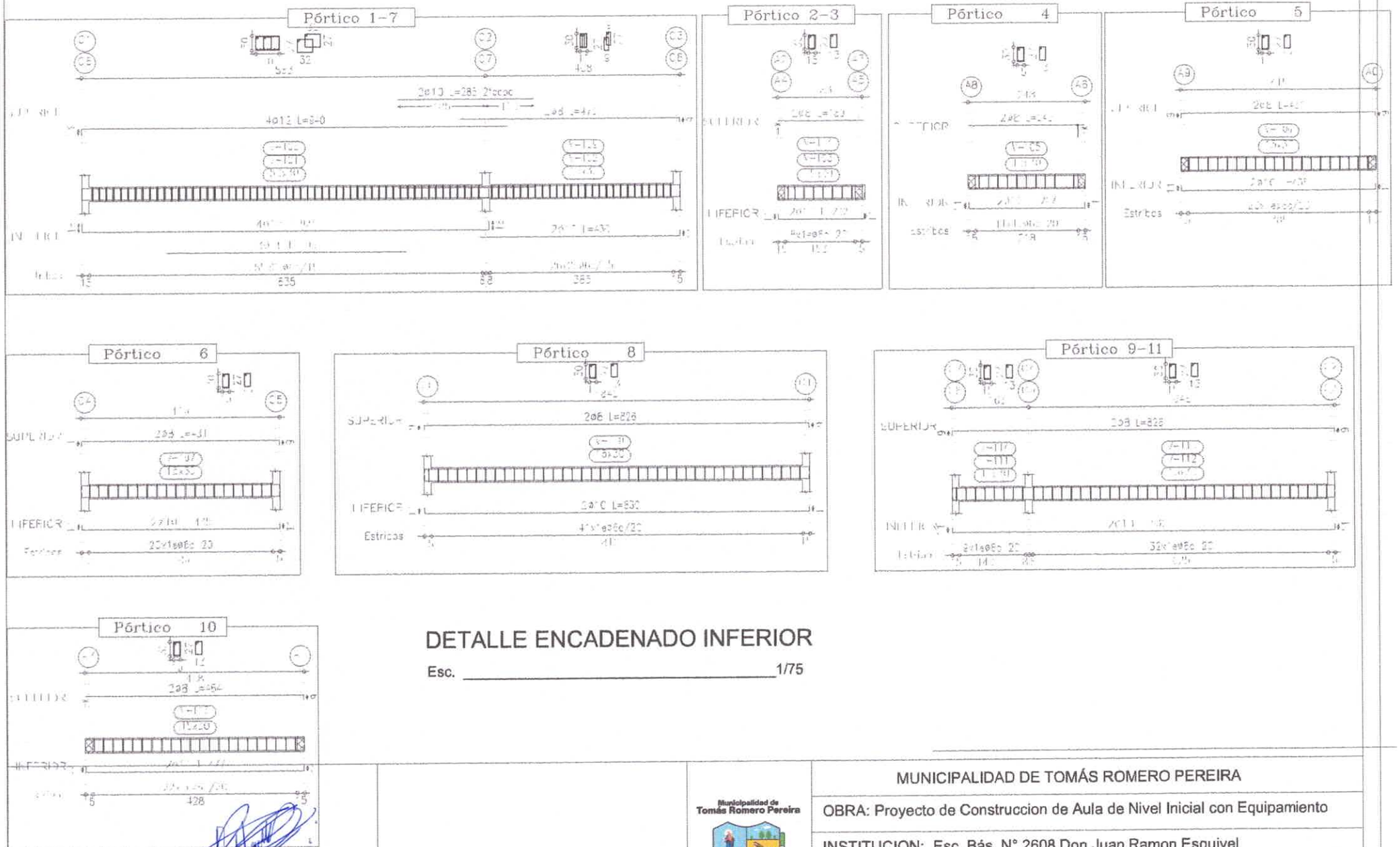

DETALLE ENCADENADO INFERIOR

Esc. _____ 1/75

Arq. Roddy B. Duette P Pat. N° 3278
Profesional

Arq. Roddy Brian Duette Petterson
Reg. Prof. M.O.P.C N° 3.278

APROBACION DEL MEC

Municipalidad de Tomás Romero Pereira

MUNICIPALIDAD DE TOMÁS ROMERO PEREIRA

OBRA: Proyecto de Construccion de Aula de Nivel Inicial con Equipamiento

INSTITUCION: Esc. Bás. N° 2608 Don Juan Ramon Esquivel

UBICACION: KM 45 2DA LINEA, TOMAS ROMERO PEREIRA, TRIUNFO 43

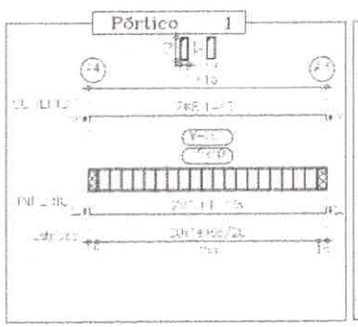

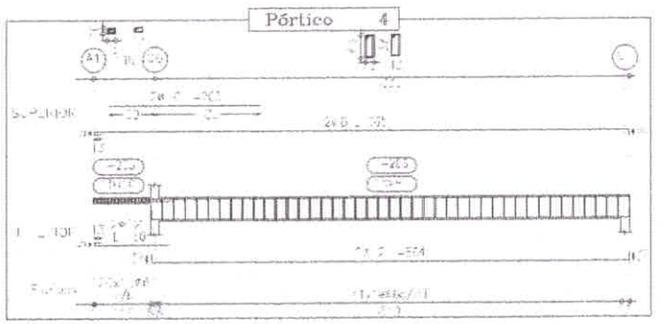

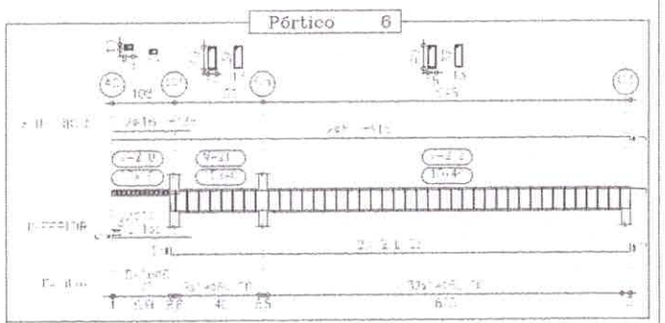

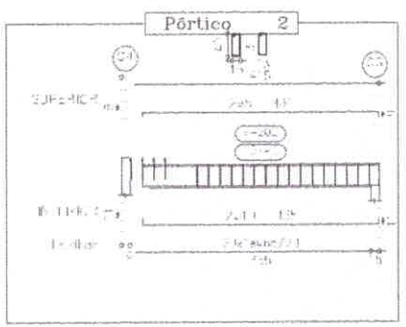

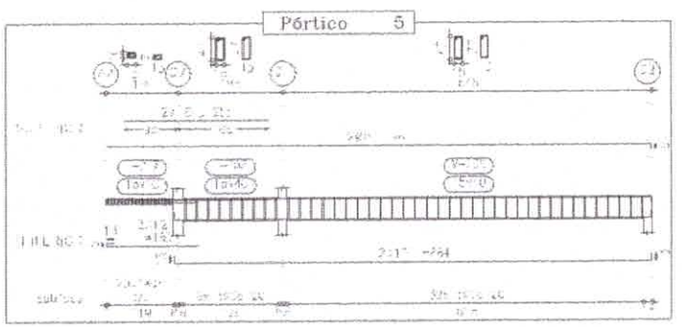

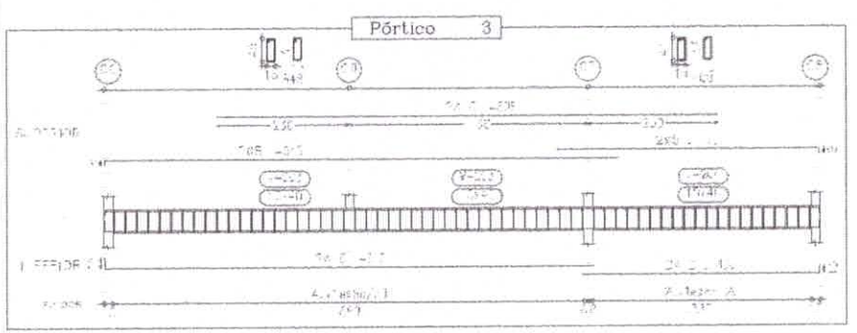

DETALLE DE VIGAS ENCADENADO INTERMEDIO

Esc. _____ 1/75

Arq. Roddy Brian Duette Petterson
Reg. Prof. M.O.P.C N° 3.278

Arq. Roddy B. Duette P Pat. N° 3278
Profesional

APROBACION DEL MEC

Municipalidad de Tomás Romero Pereira

MUNICIPALIDAD DE TOMÁS ROMERO PEREIRA

OBRA: Proyecto de Construccion de Aula de Nivel Inicial con Equipamiento

INSTITUCION: Esc. Bás. N° 2608 Don Juan Ramon Esquivel

UBICACION: KM 45 2DA LINEA, TOMAS ROMERO PEREIRA, TRIUNFO 43

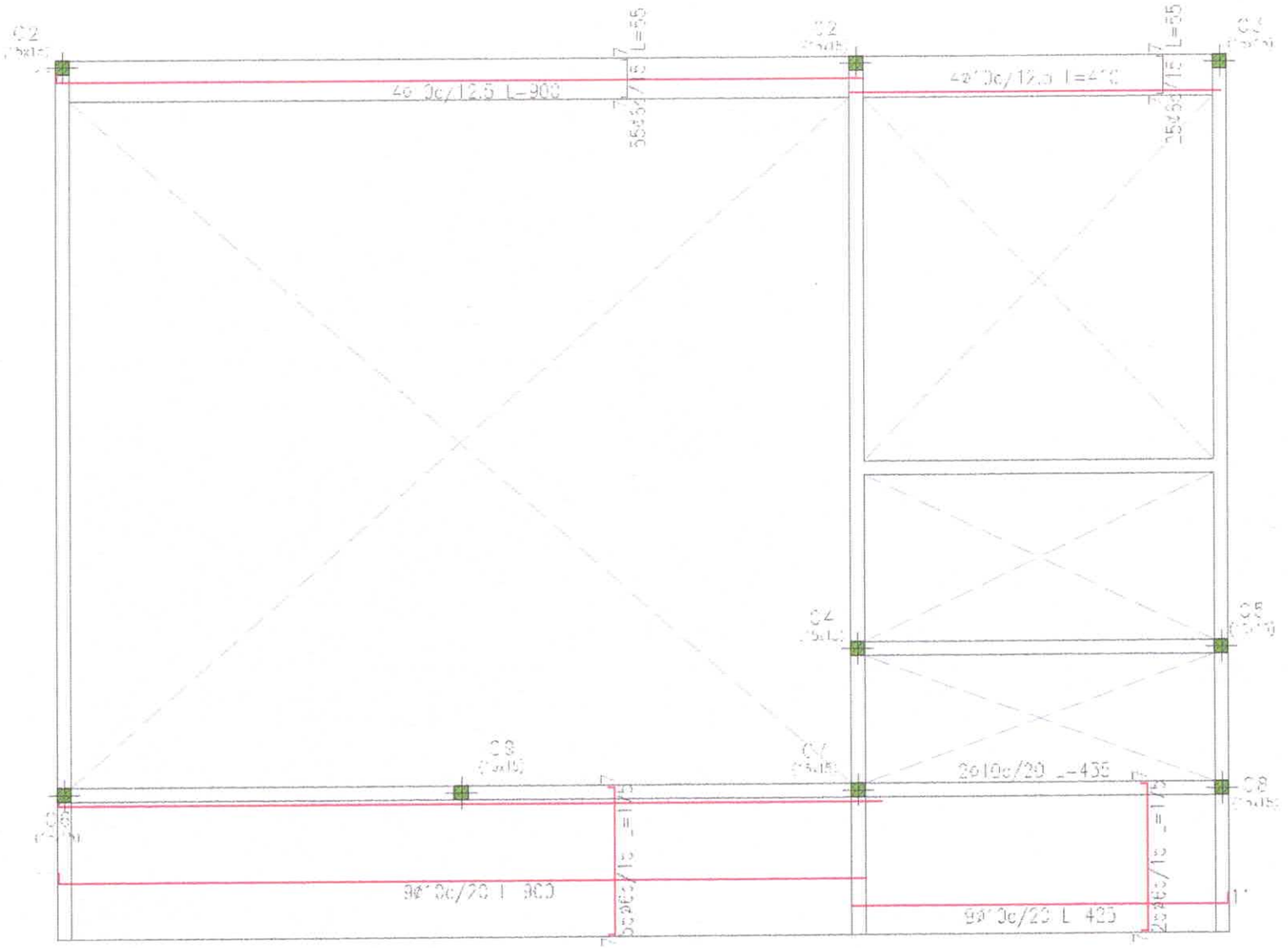

DETALLE DE ARMADURA LOSA (Armadura inferior)

Esc. 1 /50

Arq. Roddy Brian Duette Petterson
Reg. Prof. M.O.P.C. N° 3.278

Arq. Roddy B. Duette P Pat. N° 3278
Profesional

APROBACION DEL MEC

Municipalidad de Tomás Romero Pereira

MUNICIPALIDAD DE TOMÁS ROMERO PEREIRA

OBRA: Proyecto de Construccion de Aula de Nivel Inicial con Equipamiento

INSTITUCION: Esc. Bás. N° 2608 Don Juan Ramon Esquivel

UBICACION: KM 45 2DA LINEA, TOMAS ROMERO PEREIRA, TRIUNFO 43

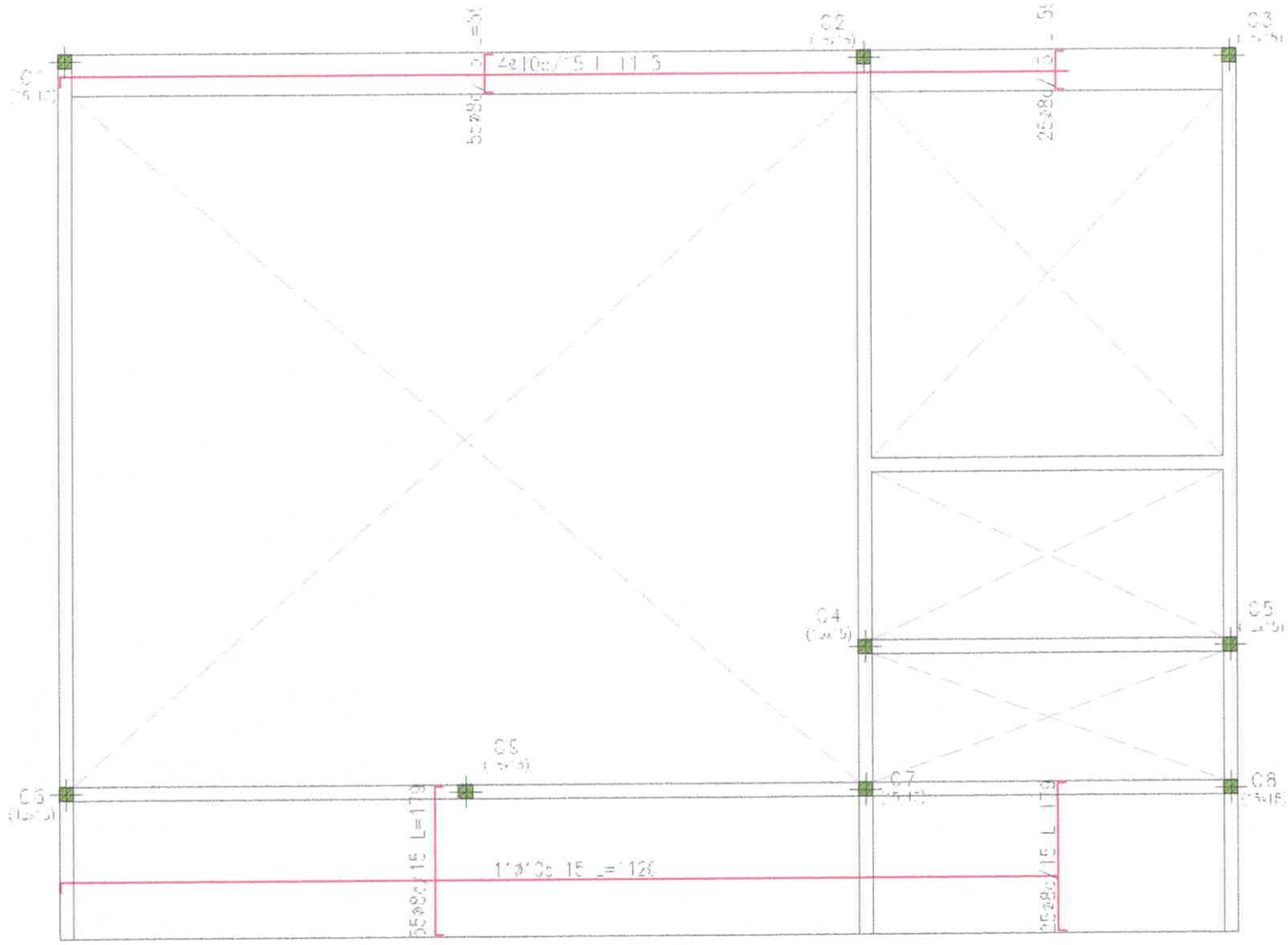

DETALLE DE ARMADURA LOSA (Armadura superior)

Esc. _____ 1 /50

Arq. Roddy Brian Duette Petterson Reg. Prof. M.O.P.C N° 3.278 Arq. Roddy B. Duette P Pat. N° 3278 Profesional	APROBACION DEL MEC	Municipalidad de Tomás Romero Pereira	MUNICIPALIDAD DE TOMÁS ROMERO PEREIRA
			OBRA: Proyecto de Construccion de Aula de Nivel Inicial con Equipamiento
			INSTITUCION: Esc. Bás. N° 2608 Don Juan Ramon Esquivel
			UBICACION: KM 45 2DA LINEA, TOMAS ROMERO PEREIRA, TRIUNFO 43

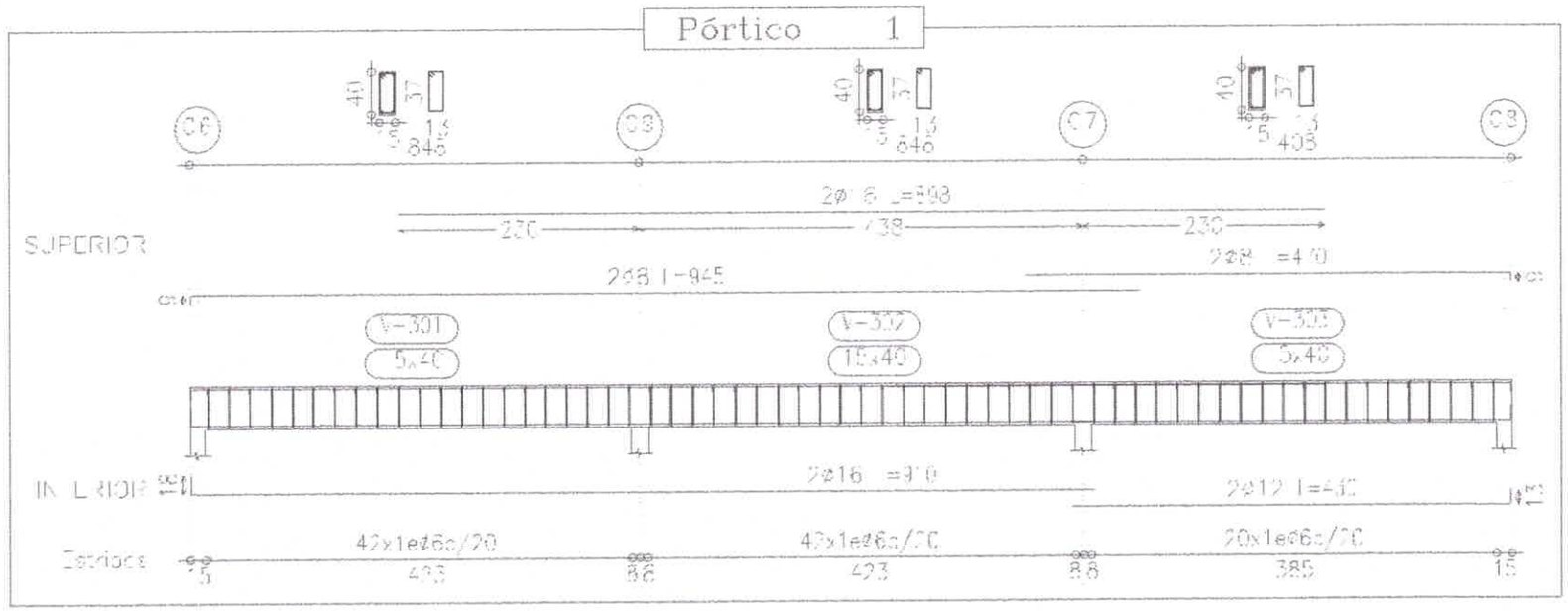

DETALLE DE VIGAS ENCADENADO SUPERIOR

Esc. _____ 1/50

Arq. Roddy Brian Duette Petterson Reg. Prof. M.O.P.C. N° 3.278 Arq. Roddy B. Duette P Pat. N° 3278 Profesional	APROBACION DEL MEC	Municipalidad de Tomás Romero Pereira	MUNICIPALIDAD DE TOMÁS ROMERO PEREIRA
			OBRA: Proyecto de Construccion de Aula de Nivel Inicial con Equipamiento
			INSTITUCION: Esc. Bás. N° 2608 Don Juan Ramon Esquivel
			UBICACION: KM 45 2DA LINEA, TOMAS ROMERO PEREIRA, TRIUNFO 43

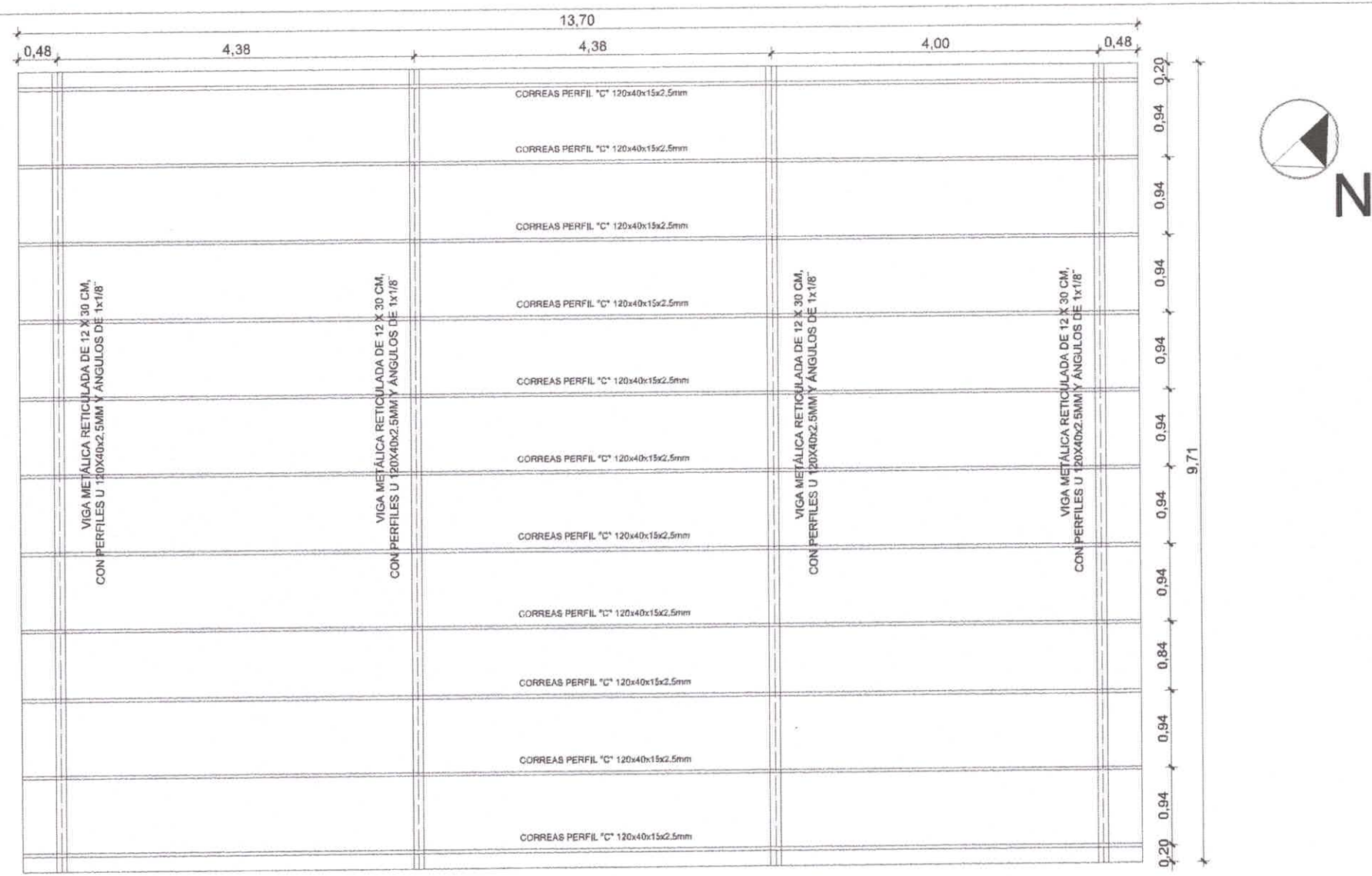

ESTRUCTURA DE TECHO

Esc. 1 /50

Arq. Roddy Brian Duette Petterson
Reg. Prof. M.O.P.C N° 3.278

Arq. Roddy B. Duette P Pat. N° 3278
Profesional

APROBACION DEL MEC

Municipalidad de Tomás Romero Pereira

MUNICIPALIDAD DE TOMÁS ROMERO PEREIRA

OBRA: Proyecto de Construccion de Aula de Nivel Inicial con Equipamiento

INSTITUCION: Esc. Bás. N° 2608 Don Juan Ramon Esquivel

UBICACION: KM 45 2DA LINEA, TOMAS ROMERO PEREIRA, TRIUNFO 43

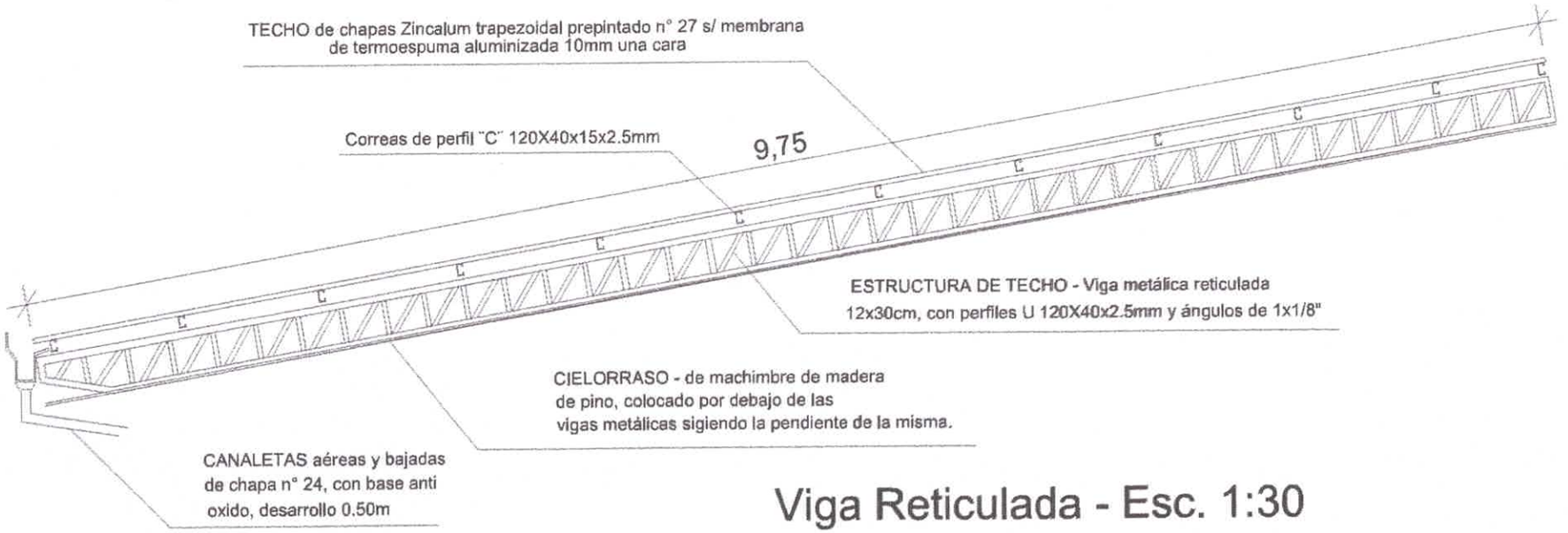

Viga Reticulada - Esc. 1:30

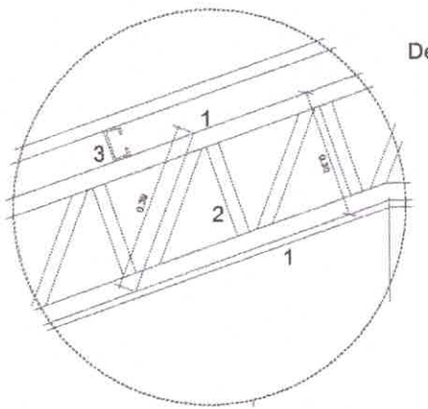

Detalle de Viga Reticulada

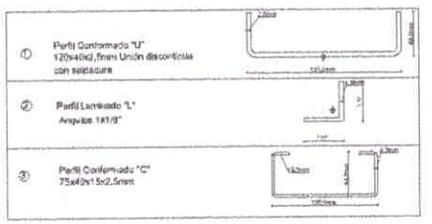

Detalle Anclaje Perno

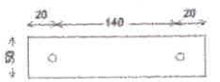

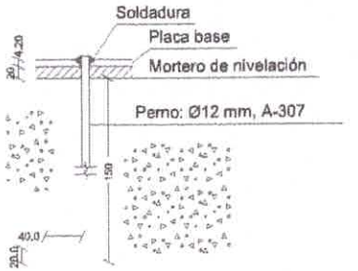

Arq. Roddy B. Duette P Pat. N° 3278
Profesional

Arq. Roddy Brian Duette Petterson
Reg. Prof. M.O.P.C. N° 3.278

APROBACION DEL MEC

Municipalidad de Tomás Romero Pereira

MUNICIPALIDAD DE TOMÁS ROMERO PEREIRA

OBRA: Proyecto de Construccion de Aula de Nivel Inicial con Equipamiento

INSTITUCION: Esc. Bás. N° 2608 Don Juan Ramon Esquivel

UBICACION: KM 45 2DA LINEA, TOMAS ROMERO PEREIRA, TRIUNFO 43

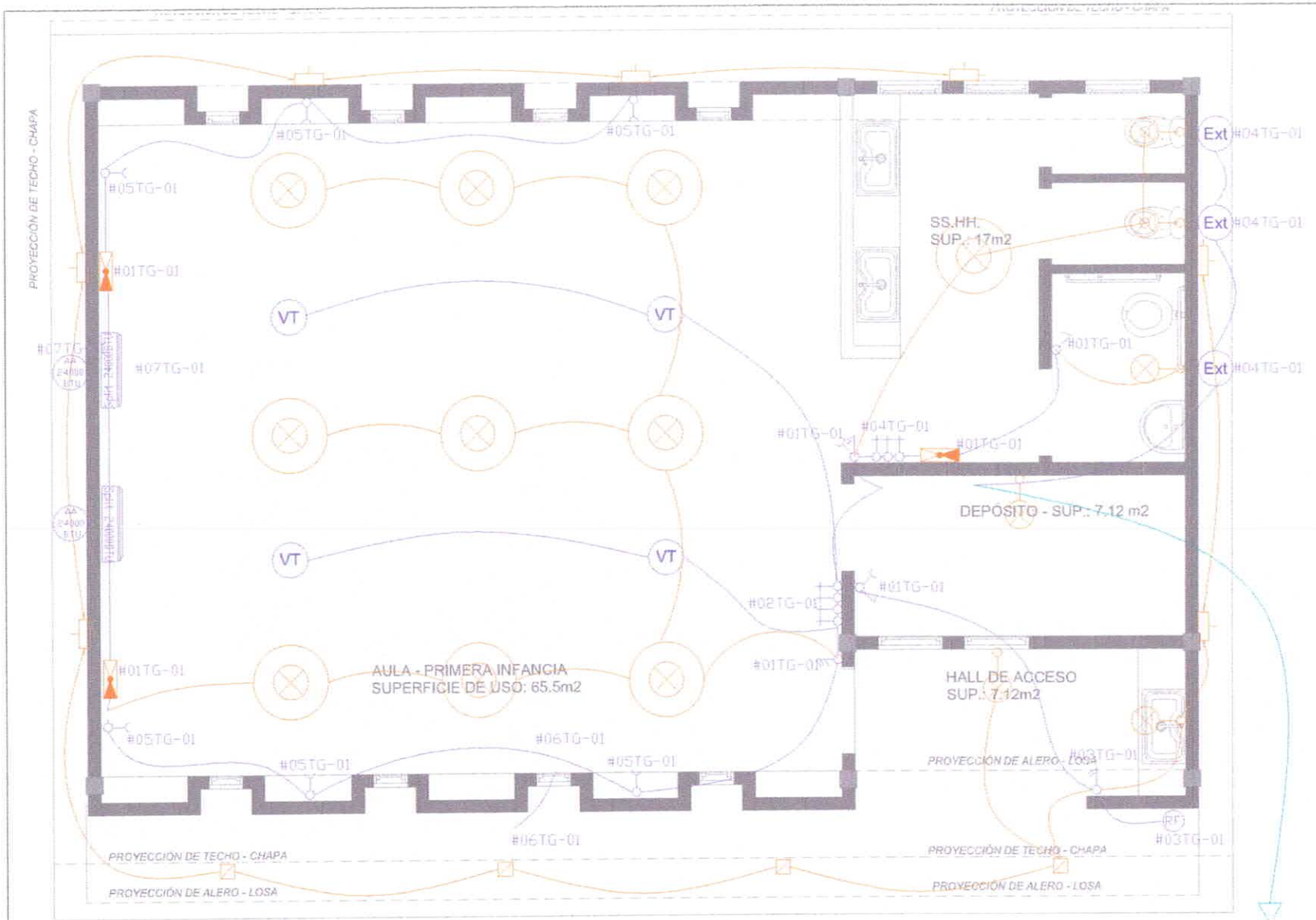

REFERENCIAS

	Llave de un punto, interruptor de luces, 120 cm del nivel del piso, salvo indicación
	Llave de dos puntos, interruptor de luces, 120 cm del nivel del piso, salvo indicación
	Llave de tres puntos, interruptor de luces, 120 cm del nivel del piso, salvo indicación
	Relé interruptor automático de luces, accionado por variación en el espectro luminoso.
	Toma monofásica con conexión a tierra de media altura, 180cm sobre el nivel del piso.
	Llave bipolar, o de accionamiento de ventiladores, extractores, duchas o similares.
	Evaporador de aire acondicionado de capacidad indicada tipo split.
	Condensador de aire acondicionado de capacidad indicada
Ext	Extractor de aire, altura promedio de 250 cm por sobre el nivel del piso.
VT	Ventilador de techo.
	Panel led 6W, Adosar o empotrar según conveniencia, luz cálida para exteriores y luz fría para interiores.
	Panel led 12W, Adosar o colgar según disposición, luz fría.
	Artefacto de montaje en pared, modelo a consultar con la dirección de obra según la ubicación.
	Colgante de acrílico de 12" para lámpara LED
	Iluminación de emergencia convencional.
	Iluminación exterior del tipo "Tortuga" con lámpara LED.
0×0 cm	Registro de conexiones subterráneas con tapa de H°A° en moldura metálica, de dimensiones indicadas.
TG-XX	Tablero general (depende de un tablero de mediciones, alimenta un bloque, circuitos internos y de el pueden partir mas tableros)
Medición	Tablero de mediciones, para ubicación de medidor.
	Alimentación de baja tensión de tableros (generales, principales, seccionales opcional), en zonas determinadas, transportado en electroducto de 1 ½".
	Alimentación de circuitos dependientes de tableros principales o seccionales en caño corrugado (embutido) o conduit galvanizado (externo), de ¾" salvo indicación.
	Alimentación de luminarias en caño corrugado (embutido) o conduit galvanizado (externo), de ¾" salvo indicación.

INSTALACIOIN ELECTRICA

Arq. Roddy Brian Duette Petersen
Reg. Prof. M.O.P.C. N° 3.278

Arq. Roddy B. Duette P Pat. N° 3278
Profesional

APROBACION DEL MEC

Municipalidad de Tomás Romero Pereira

MUNICIPALIDAD DE TOMÁS ROMERO PEREIRA

OBRA: Proyecto de Construccion de Aula de Nivel Inicial con Equipamiento

INSTITUCION: Esc. Bás. N° 2608 Don Juan Ramon Esquivel

UBICACION: KM 45 2DA LINEA, TOMAS ROMERO PEREIRA, TRIUNFO 43

TABLERO GENERAL
TG-01
POTENCIA INSTALADA
11.828 W
POTENCIA DECLARADA
7.694 W
FD=0.65
DE ACOMETRIDA ANDE

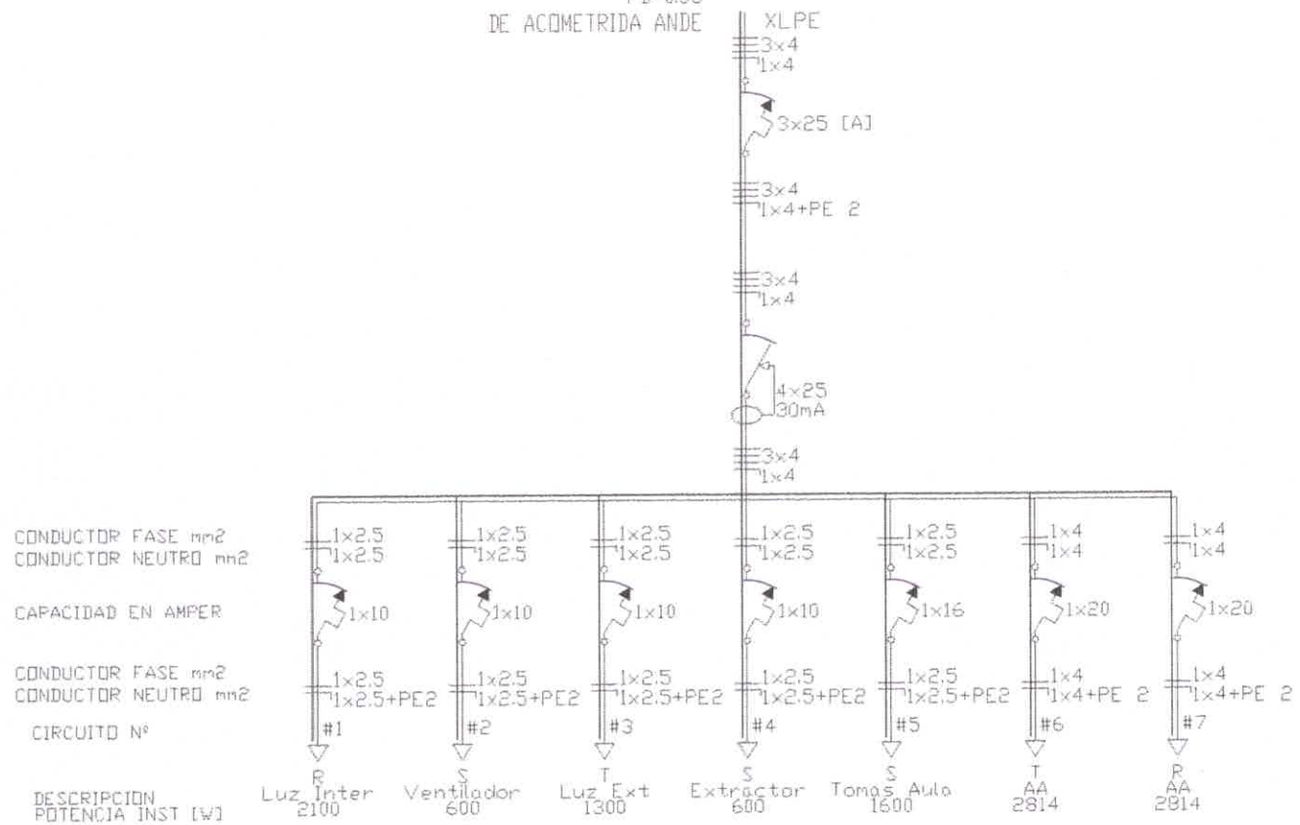

Arq. Roddy Brian Duette Petterson
Reg. Prof. M.O.P.C. N° 3.278

Arq. Roddy B. Duette P Pst. N° 3278
Profesional

APROBACION DEL MEC

Municipalidad de Tomás Romero Pereira

MUNICIPALIDAD DE TOMÁS ROMERO PEREIRA

OBRA: Proyecto de Construccion de Aula de Nivel Inicial con Equipamiento

INSTITUCION: Esc. Bás. N° 2608 Don Juan Ramon Esquivel

UBICACION: KM 45 2DA LINEA, TOMAS ROMERO PEREIRA, TRIUNFO 43

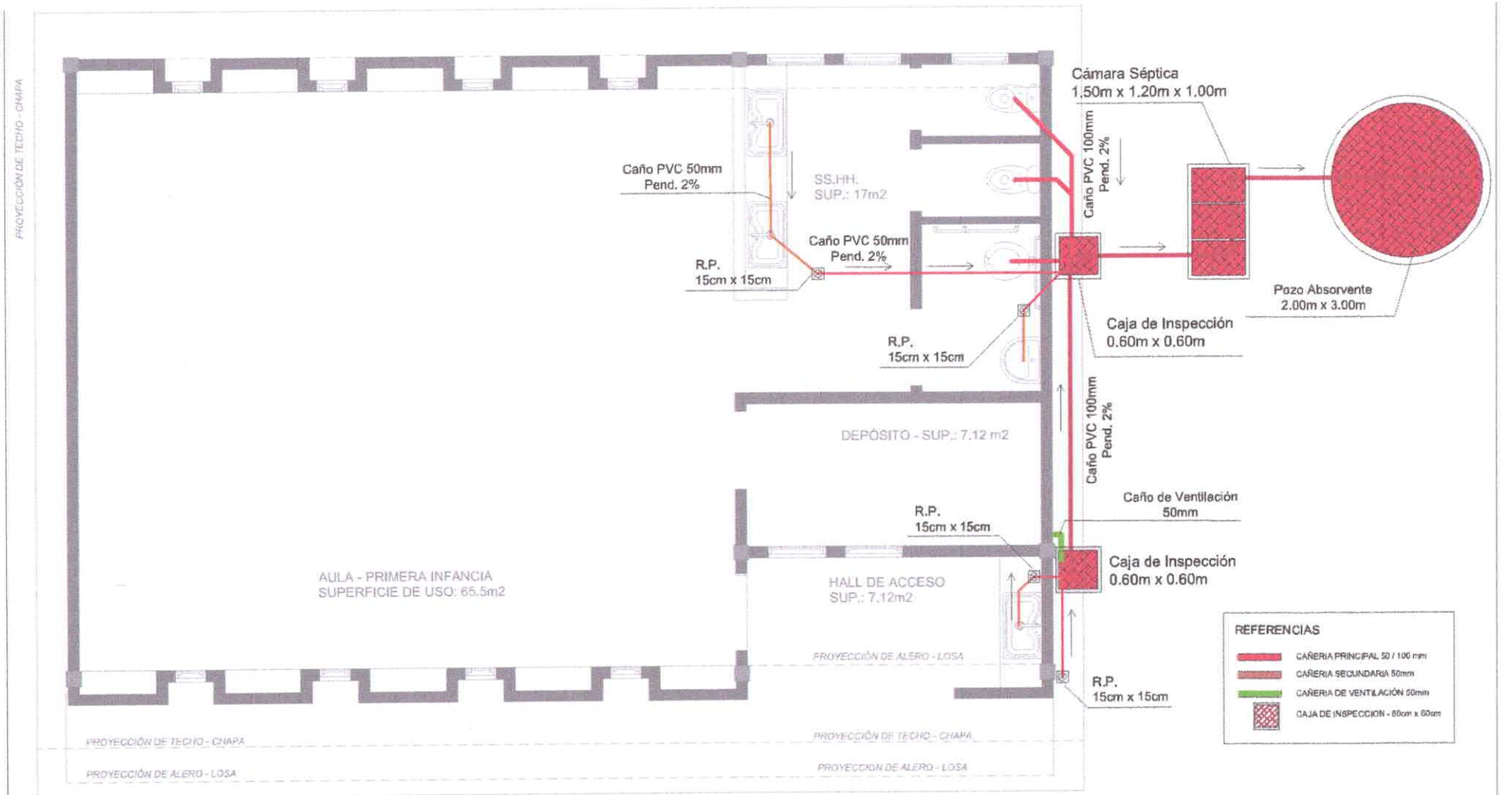

INST. SANITARIA - DESAGÜE CLOACAL

Esc. _____1 /50

Arq. Roddy B. Duette P Pat. N° 3278 Profesional Arq. Roddy Brian Duette Petterson Reg. Prof. M.O.P.C. N° 3.278	APROBACION DEL MEC	Municipalidad de Tomás Romero Pereira	MUNICIPALIDAD DE TOMÁS ROMERO PEREIRA
			OBRA: Proyecto de Construccion de Aula de Nivel Inicial con Equipamiento
			INSTITUCION: Esc. Bás. N° 2608 Don Juan Ramon Esquivel
			UBICACION: KM 45 2DA LINEA, TOMAS ROMERO PEREIRA, TRIUNFO 43

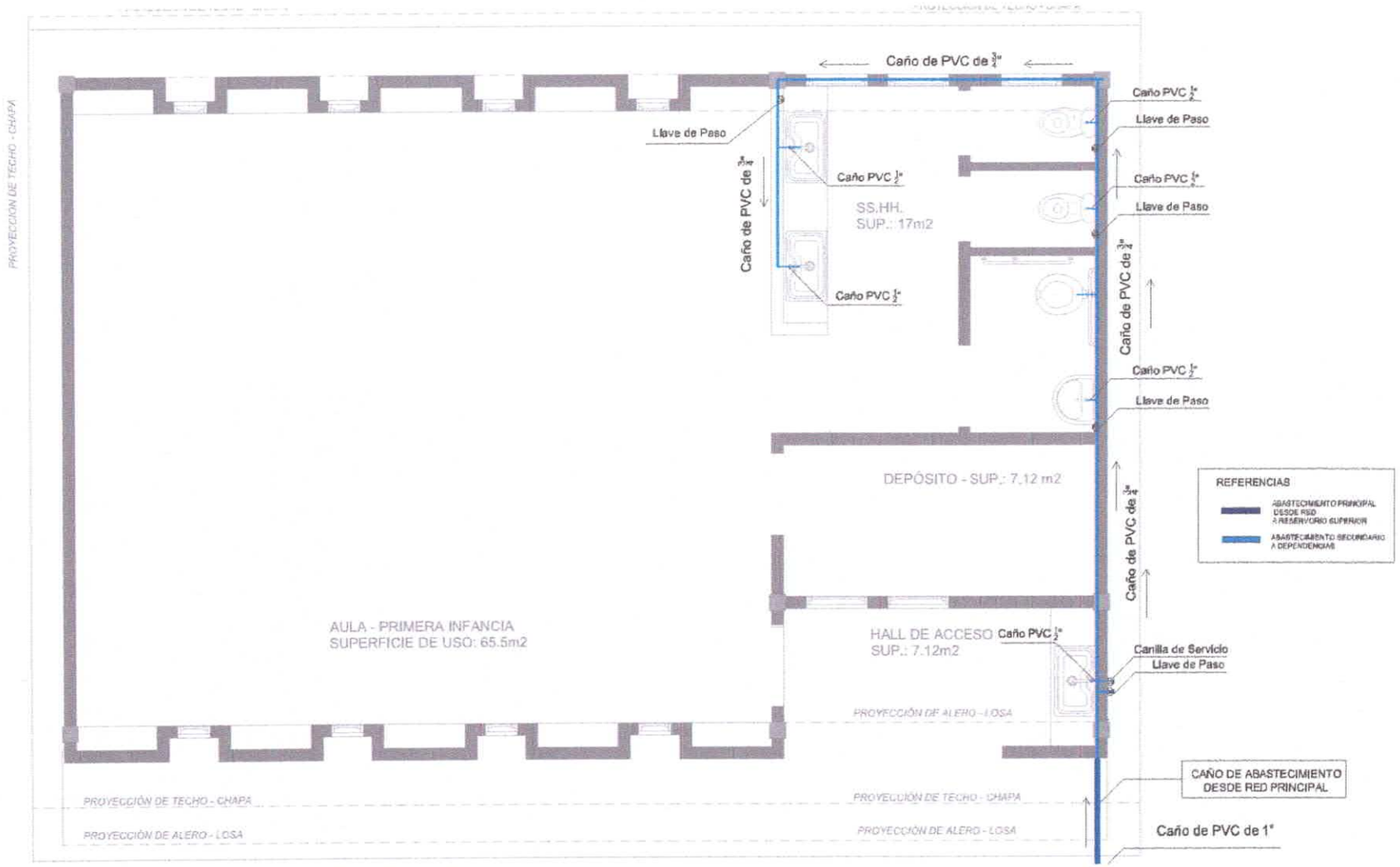

Arq. Roddy B. Duette P Pst. N° 3278
Profesional

Arq. Roddy Brian Duette Petterson
Reg. Prof. M.O.P.C. N° 3.278

APROBACION DEL MEC

Municipalidad de Tomás Romero Pereira

MUNICIPALIDAD DE TOMÁS ROMERO PEREIRA

OBRA: Proyecto de Construccion de Aula de Nivel Inicial con Equipamiento

INSTITUCION: Esc. Bás. N° 2608 Don Juan Ramon Esquivel

UBICACION: KM 45 2DA LINEA, TOMAS ROMERO PEREIRA, TRIUNFO 43

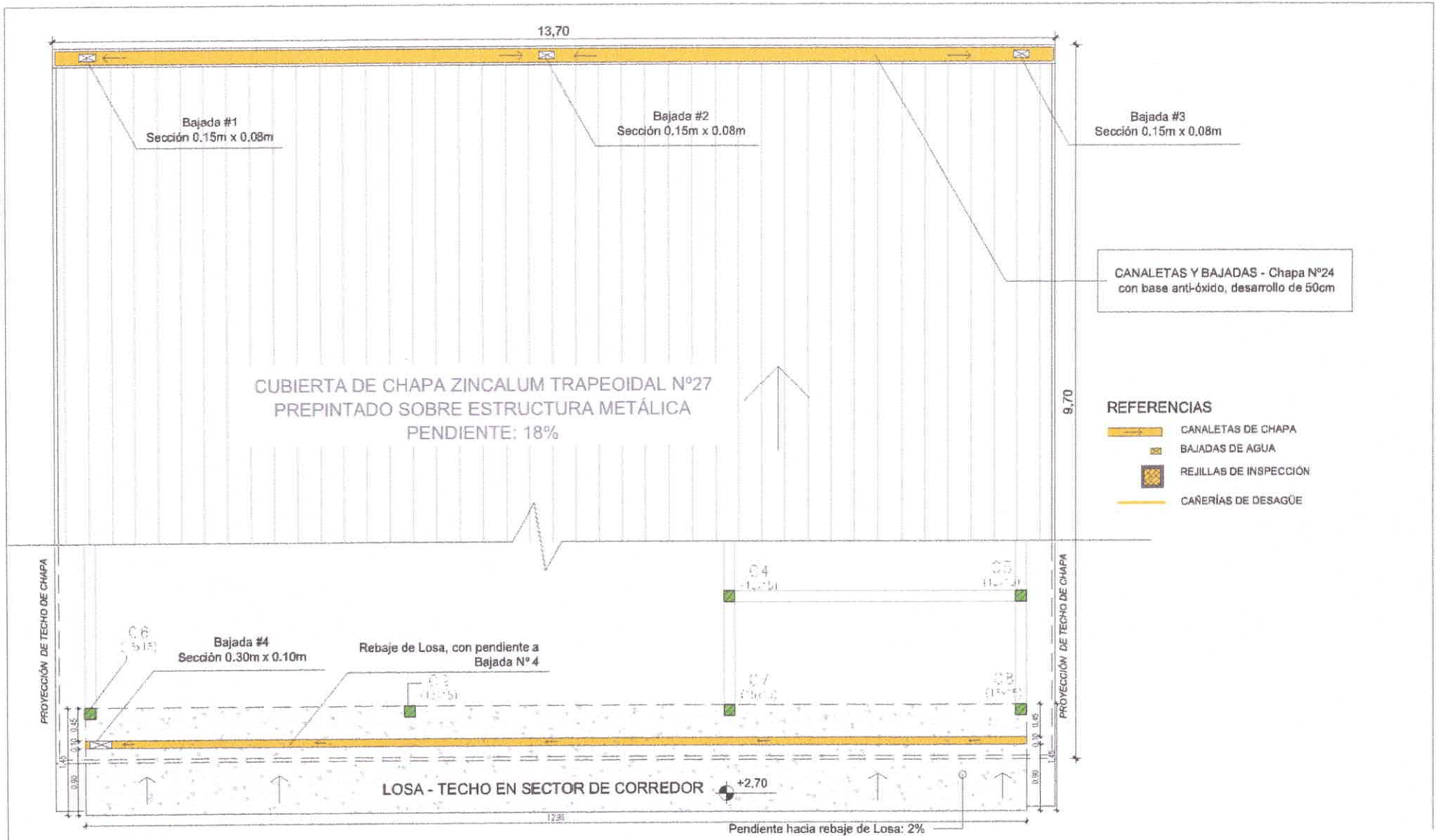

INST. SANITARIA - DESAGÜE PLUVIAL - PLANTA DE TECHO

Arq. Roddy Brian Duette Petterson Reg. Prof. M.O.P.C. N° 3278 Arq. Roddy B. Duette P Pat. N° 3278 Profesional	APROBACION DEL MEC	Municipalidad de Tomás Romero Pereira	MUNICIPALIDAD DE TOMÁS ROMERO PEREIRA
			OBRA: Proyecto de Construccion de Aula de Nivel Inicial con Equipamiento
			INSTITUCION: Esc. Bás. N° 2608 Don Juan Ramon Esquivel
			UBICACION: KM 45 2DA LINEA, TOMAS ROMERO PEREIRA, TRIUNFO 43

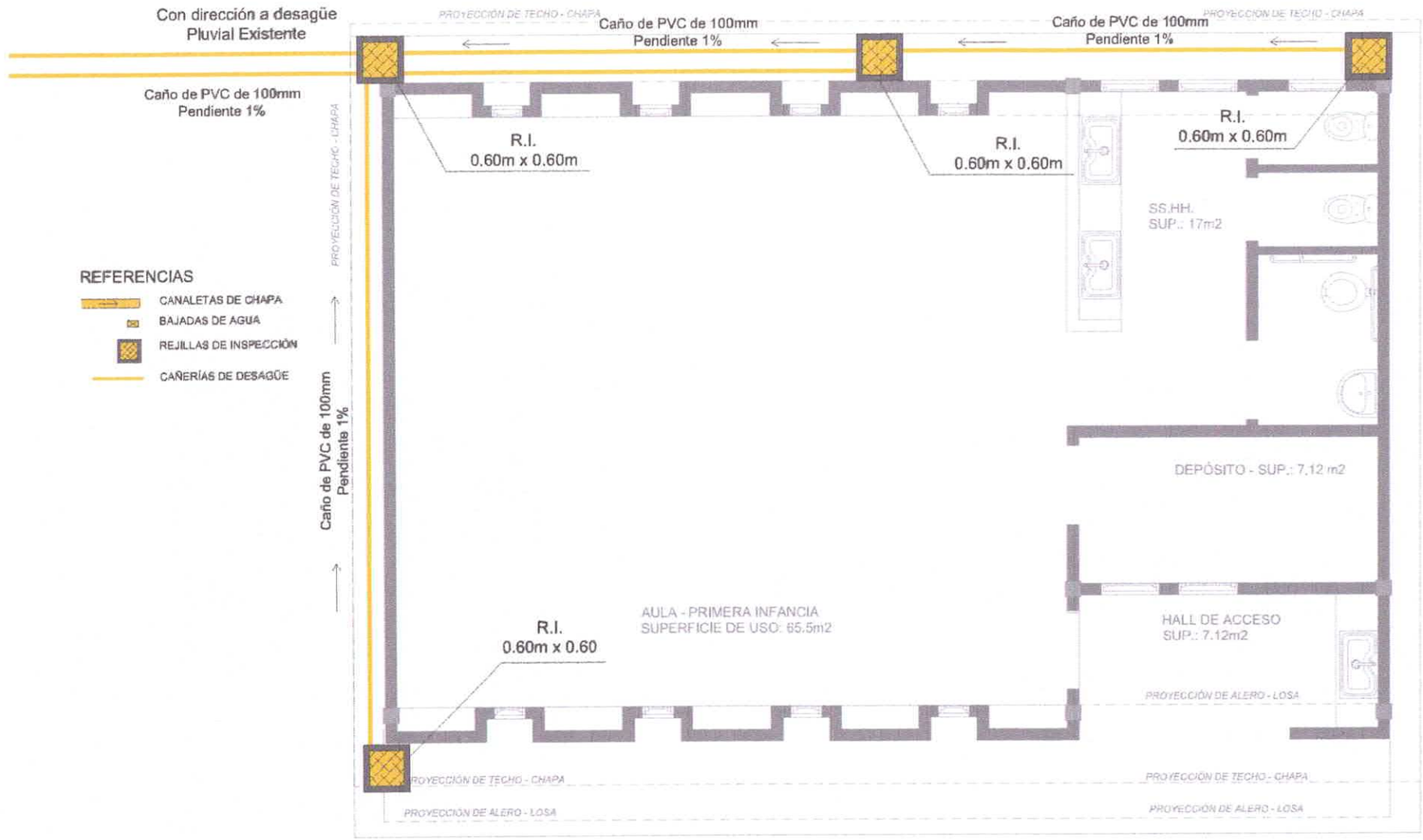

Arq. Roddy B. Duette P Pat. N° 3278
Profesional

Arq. Roddy Bnan Duette Peredson
Reg. Prof. M.O.P.C. N° 3.278

APROBACION DEL MEC

Municipalidad de Tomás Romero Pereira

MUNICIPALIDAD DE TOMÁS ROMERO PEREIRA

OBRA: Proyecto de Construccion de Aula de Nivel Inicial con Equipamiento

INSTITUCION: Esc. Bás. N° 2608 Don Juan Ramon Esquivel

UBICACION: KM 45 2DA LINEA, TOMAS ROMERO PEREIRA, TRIUNFO 43

P1	**Puerta:** Metálica de 1,00m x 2,10m. **Modelo:** 1 hoja Batiente - Simple **Cantidad:** 1 unidad

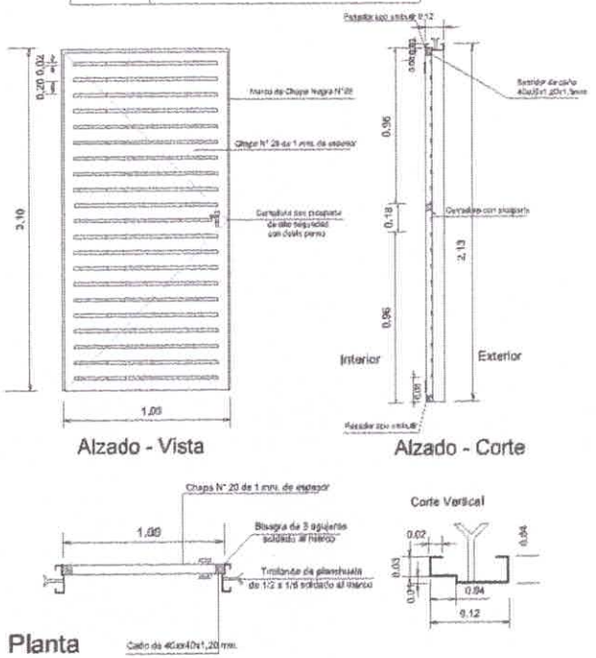

P2	**Puerta:** Madera tipo Placa de 1,00m x 2,10m. **Modelo:** Batiente Simple **Cantidad:** 2 unidades

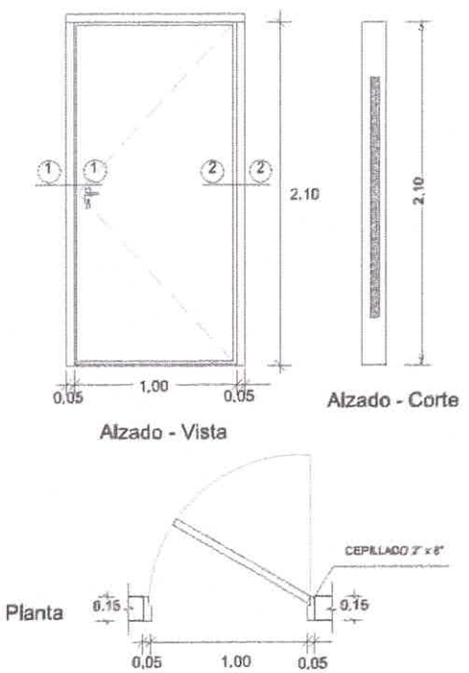

P3	**Puerta:** Madera tipo Placa de 0,80m x 2,10m. **Modelo:** Batiente Simple **Cantidad:** 2 unidades

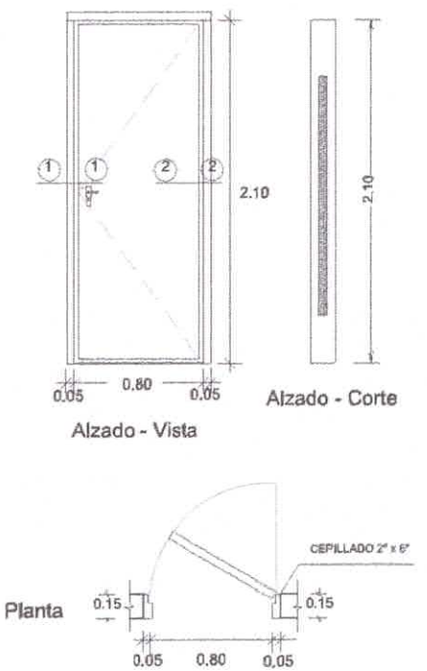

Arq. Roddy Enan Duette Petterson
Reg. Prof. M.O.P.C. N° 3.278

Arq. Roddy B. Duette P Pst. N° 3278
Profesional

APROBACION DEL MEC

Municipalidad de Tomás Romero Pereira

MUNICIPALIDAD DE TOMÁS ROMERO PEREIRA

OBRA: Proyecto de Construccion de Aula de Nivel Inicial con Equipamiento

INSTITUCION: Esc. Bás. N° 2608 Don Juan Ramon Esquivel

UBICACION: KM 45 2DA LINEA, TOMAS ROMERO PEREIRA, TRIUNFO 43

V1 Nomenclatura	**Ventana:** Metálica de 0.40m x 1.90m / 0.40m **Modelo:** 2 hojas tipo Guillotina **Cantidad:** 8 unidades

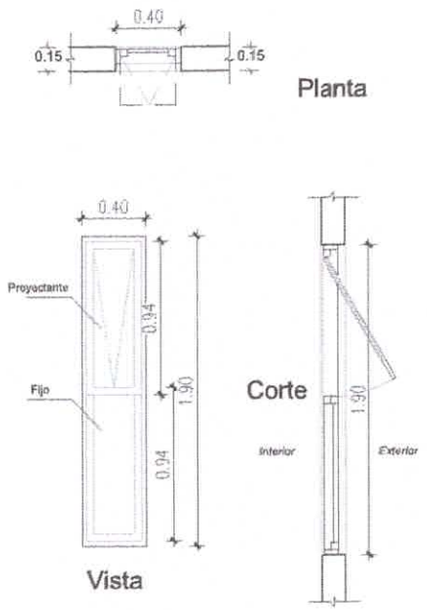

V2 Nomenclatura	**Ventana:** Metálica de 0.75m x 1.20m / 1.10m **Modelo:** 2 hojas tipo Guillotina **Cantidad:** 5 unidades

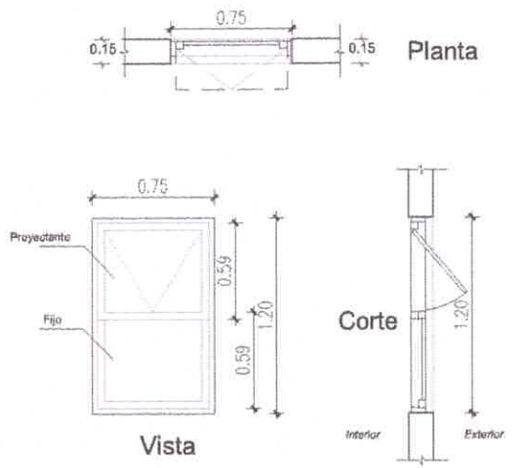

V3 Nomenclatura	**Ventana:** Metálica de 2.10m x 1.10m **Modelo:** 2 hojas tipo Balancín **Cantidad:** 4 unidades

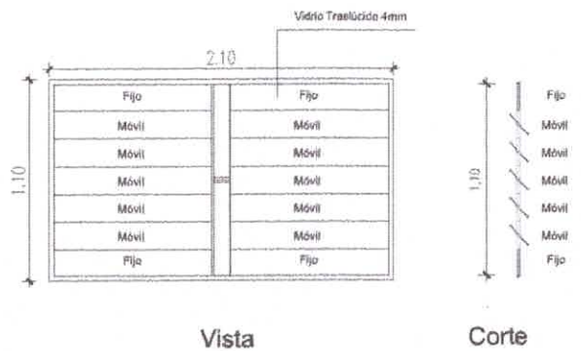

Especificaciones ventana tipo balancín:

-Hojas de ángulos 5/8" x 1/8"
-Parantes verticales y horizontales de ángulos de $\frac{3}{4}$" x $\frac{1}{8}$" y/o ángulos de $\frac{3}{4}$" x $\frac{1}{8}$"
-Comando de Manivela de Planchuela de $\frac{5}{8}$" x $\frac{3}{16}$"

Arq. Roddy Brian Duette Pettersor Reg. Prof. M.O.P.C. N° 3.278 Arq. Roddy B. Duette P Pat. N° 3278 Profesional	APROBACION DEL MEC	Municipalidad de Tomás Romero Pereira	MUNICIPALIDAD DE TOMÁS ROMERO PEREIRA
			OBRA: Proyecto de Construccion de Aula de Nivel Inicial con Equipamiento
			INSTITUCION: Esc. Bás. N° 2608 Don Juan Ramon Esquivel
			UBICACION: KM 45 2DA LINEA, TOMAS ROMERO PEREIRA, TRIUNFO 43