PLANTA GENERAL

MUNICIPALIDAD DE DR. RAUL PEÑA	
OBRA: SSHH tipo 2,55x4,00 con techo de zinc	
Escuela Básica Nro 1939 ´´Alfa y Omega´´	
PROYECTO: ING. CESAR CRISTALDO	
FECHA : JUL / 2023 ESCALA S/E	
Ing. Cesar Cristaldo CCE Global Ingeniería RUC:796436-6 PROYECTISTA	V° B°

Ing. Cesar Cristaldo
CCE Global Ingeniería
RUC:796436-6

SSHH TIPO 2.55 x 4.00 CON TECHO DE ZINC

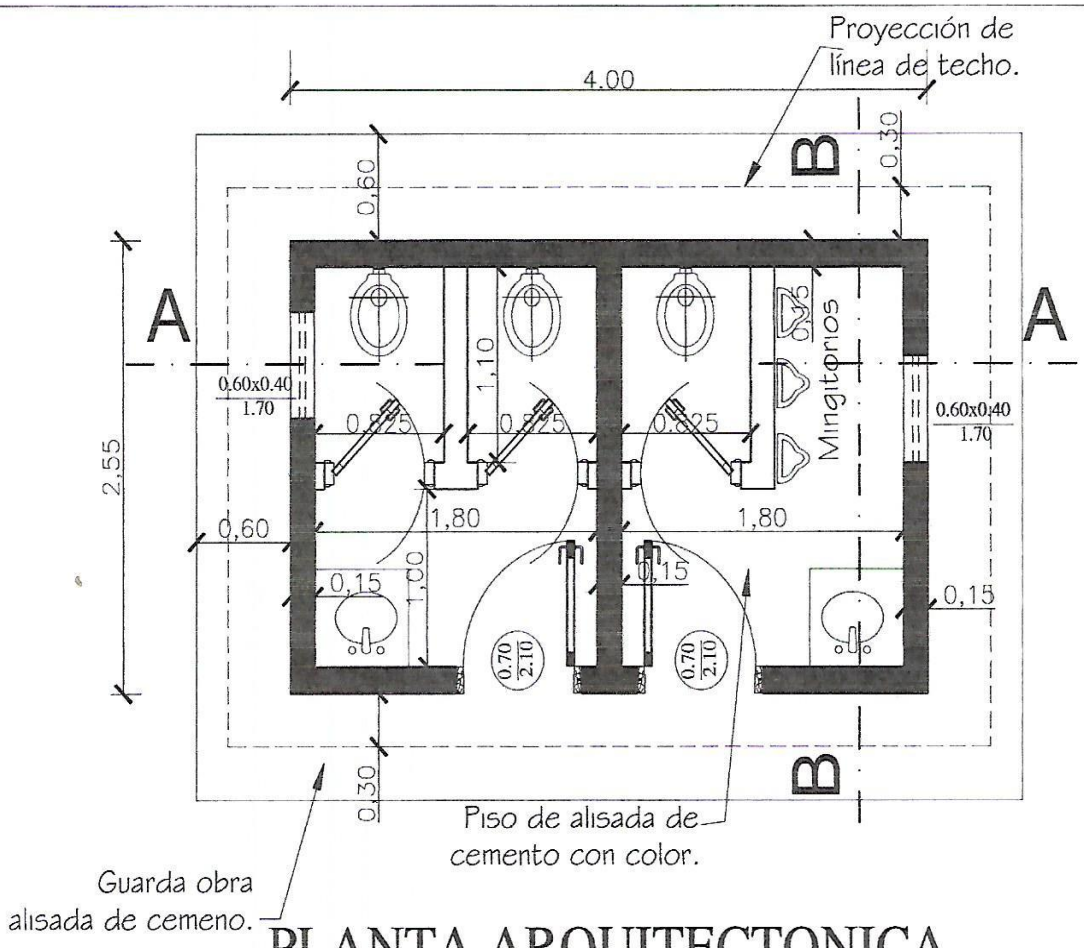

PLANTA ARQUITECTONICA

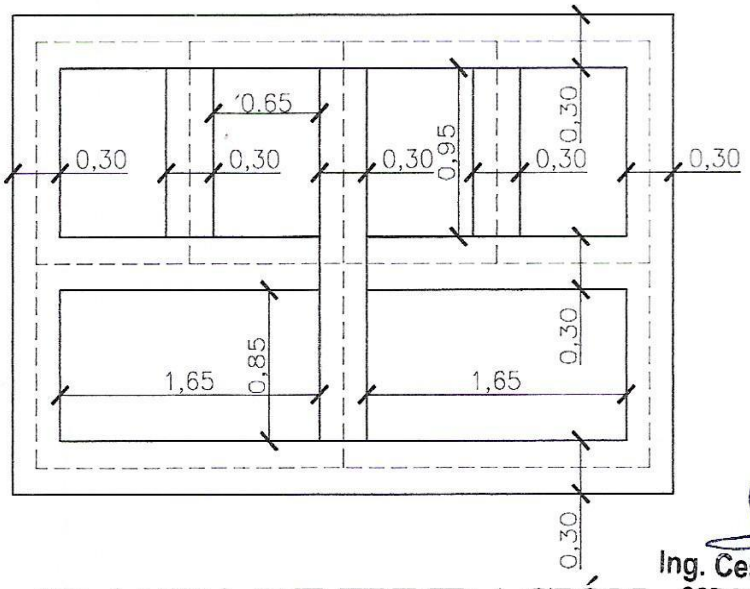

PLANTA DE FUNDACIÓN

Ing. Cesar Cristaldo
CCE Global Ingeniería
RUC 796436-6

MINISTERIO DE EDUCACION Y CULTURA DIRECCIÓN DE INFRAESTRUCTURA		01
SSHH tipo 2.55 x 4.00 con techo de zinc	PLANTA ARQUITECTONICA Y DE FUNDACION	Esc.: 1/75

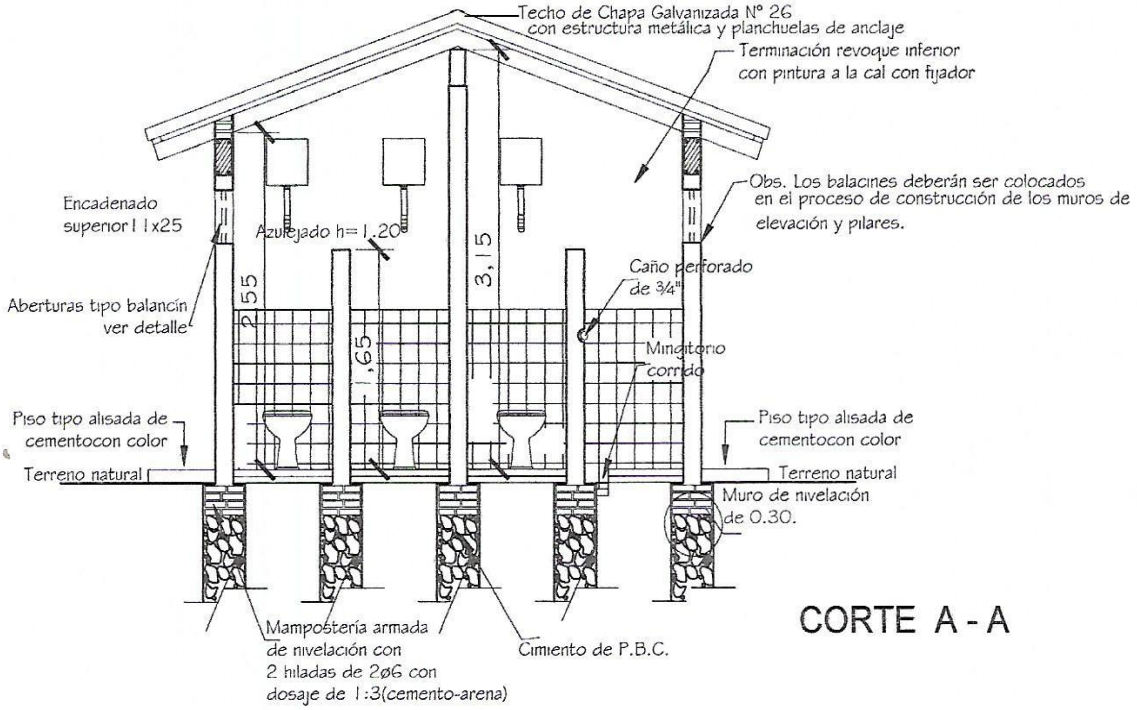

CORTE A - A

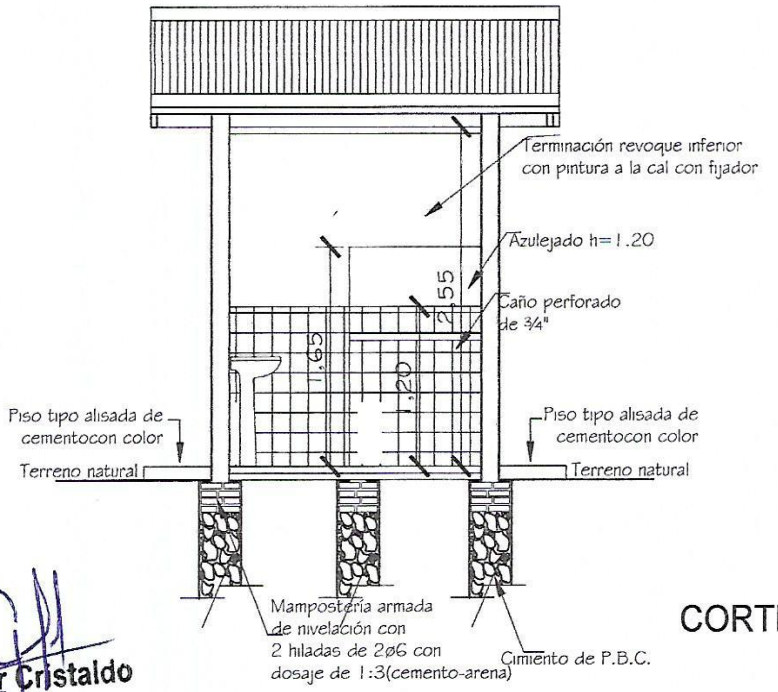

CORTE B - B

Ing. Cesar Cristaldo
CCE Global Ingeniería
RUC 796436-6

MINISTERIO DE EDUCACION Y CULTURA DIRECCIÓN DE INFRAESTRUCTURA		02
SSHH tipo 2.55 x 4.00 con techo de zinc	CORTE TRANSVERSAL Y LONGITUDINAL	Esc.: 1/100

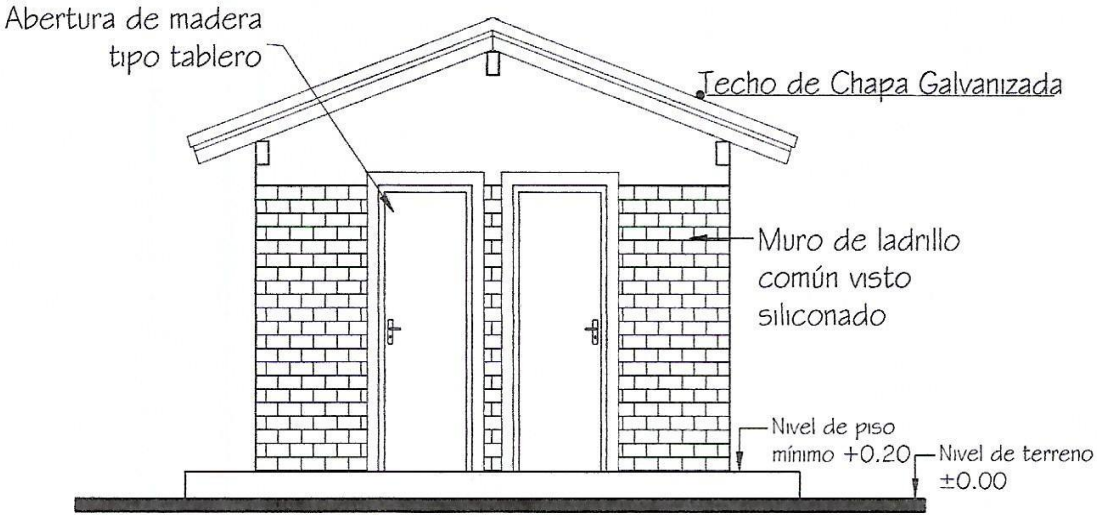

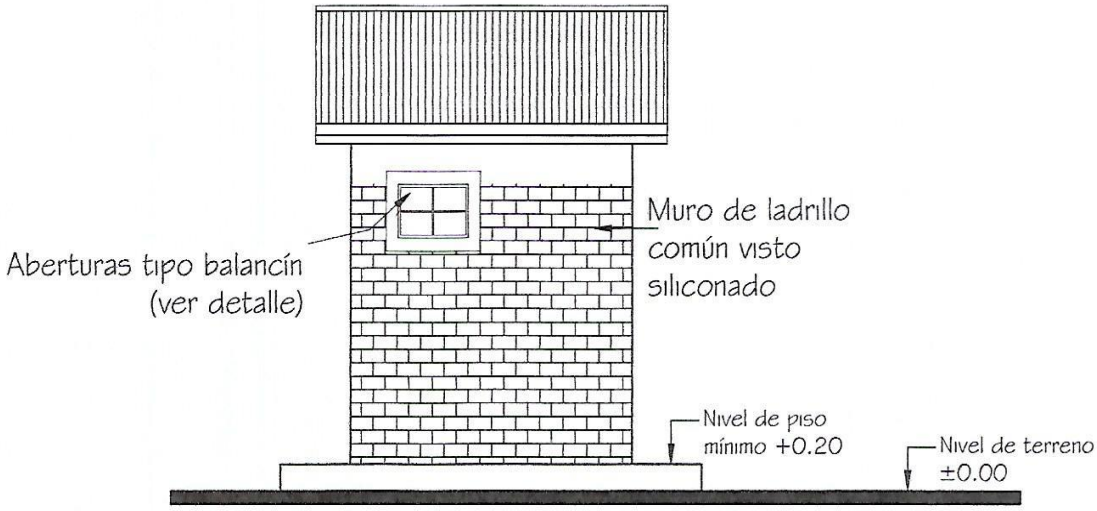

Ing. César Cristaldo
CCE Global Ingenieros
RUC 796436-6

MINISTERIO DE EDUCACION Y CULTURA DIRECCIÓN DE INFRAESTRUCTURA		03
SSHH tipo 2.55 x 4.00 con techo de zinc	FACHADA FRONTAL Y LATERAL	Esc.: 1/100

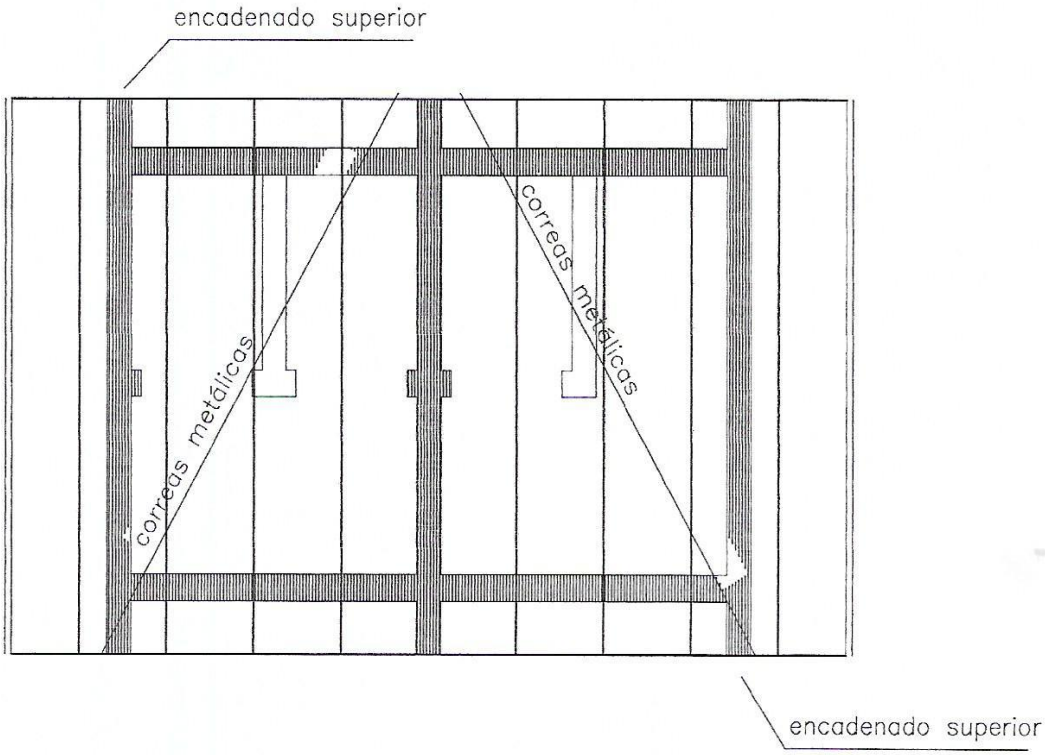

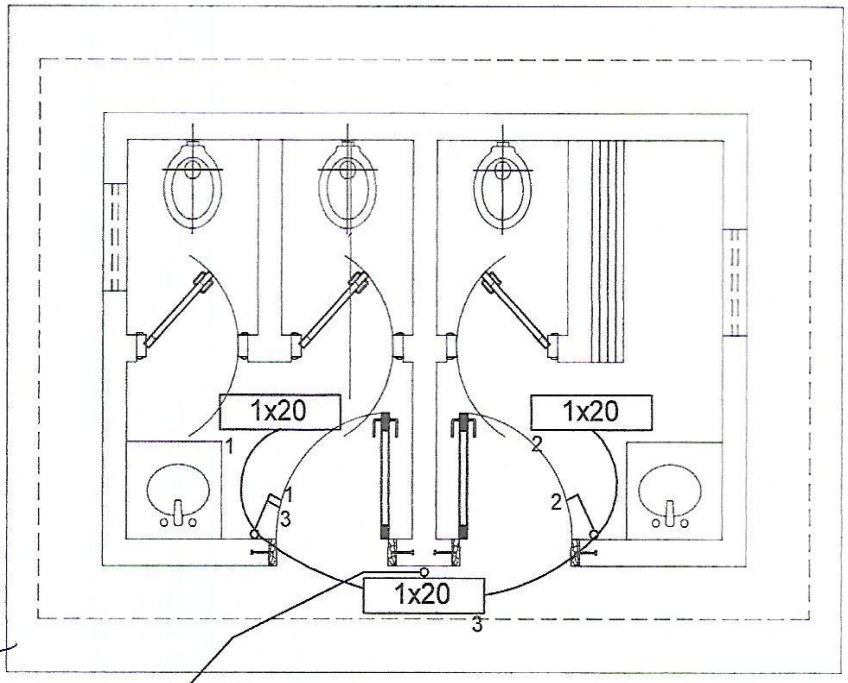

Ing. Cesar Cristaldo
CCE Global Ingeniería
RUC:796436-6.

Al Tablero General.

MINISTERIO DE EDUCACION Y CULTURA DIRECCIÓN DE INFRAESTRUCTURA		04
SSHH tipo 2.55 x 4.00 con techo de zinc	PLANTA ESTRUC. TECHO E INST. ELECTRICA	Esc.: 1/75

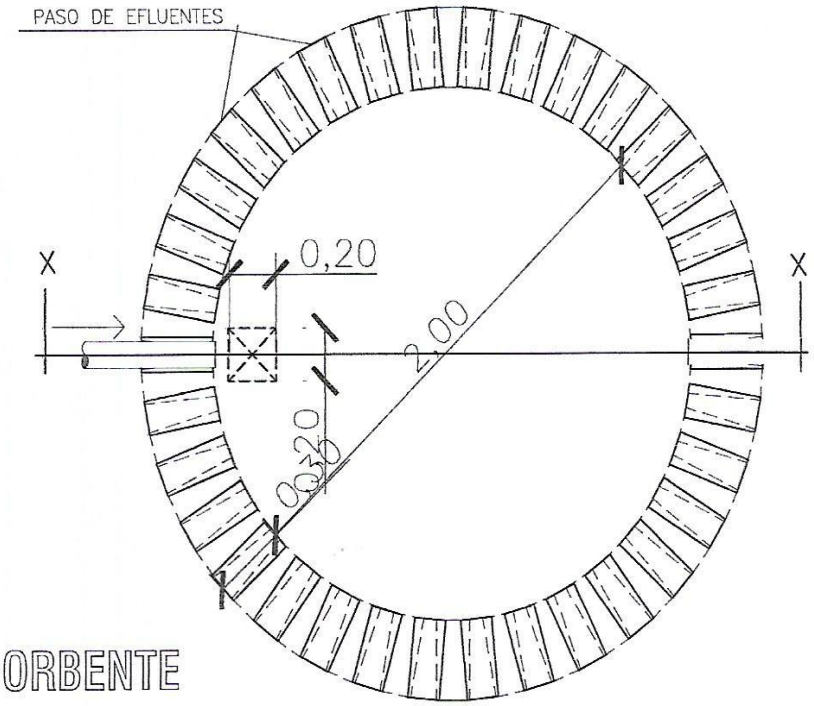

PLANTA POZO ABSORBENTE

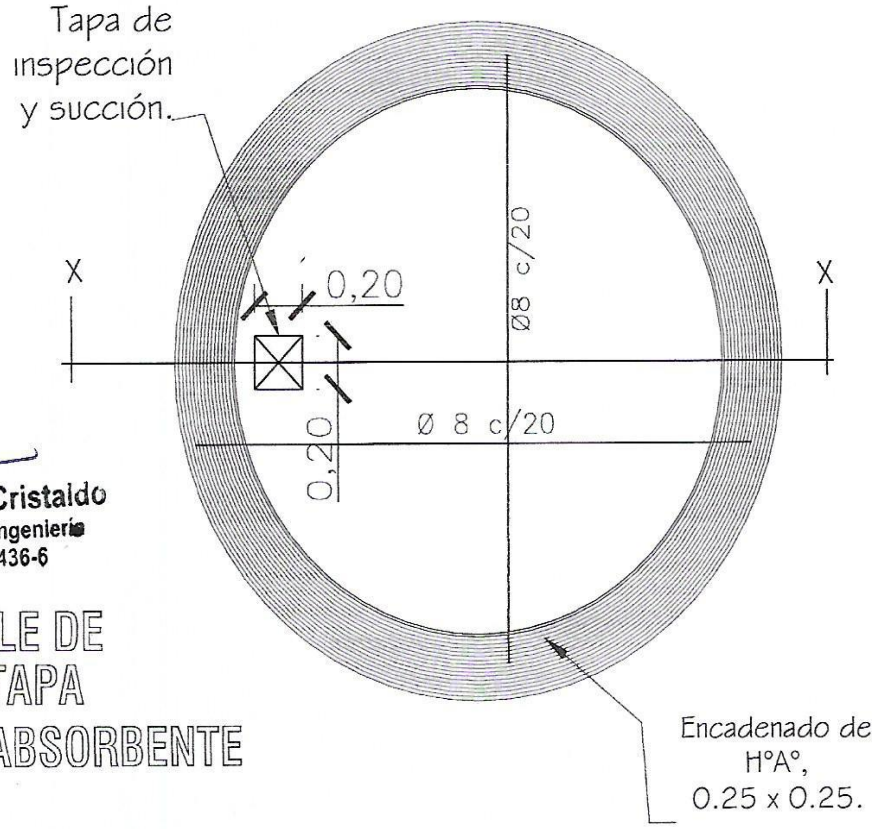

Ing. Cesar Cristaldo
CCE Global Ingeniería
RUC:796436-6

DETALLE DE LOSA TAPA POZO ABSORBENTE

MINISTERIO DE EDUCACION Y CULTURA DIRECCIÓN DE INFRAESTRUCTURA		05
SSHH tipo 2.55 x 4.00 con techo de zinc	DETALLE POZO ABSORBENTE	Sin Escala

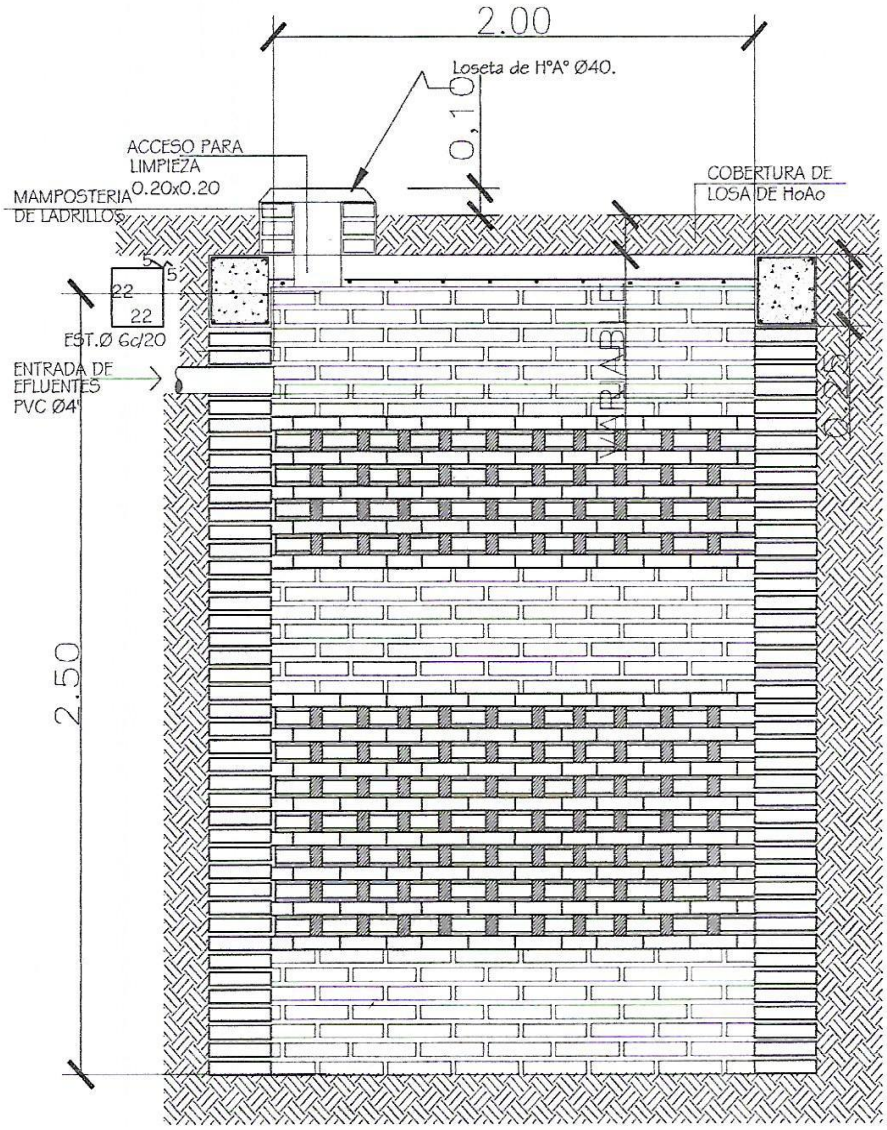

POZO ABSORBENTE

CORTE X-X

Ing. Cesar Cristaldo
CCE Global Ingenieria
RUC:796436-6

MINISTERIO DE EDUCACION Y CULTURA DIRECCIÓN DE INFRAESTRUCTURA		06
SSHH tipo 2.55 x 4.00 con techo de zinc	DETALLE POZO ABSORBENTE	Sin Escala

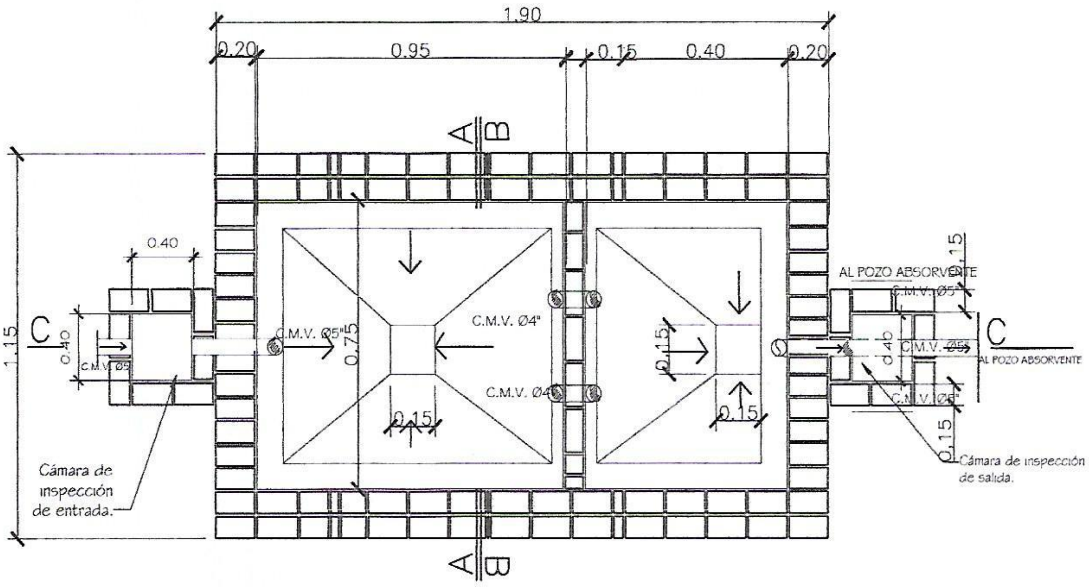

PLANTA CAMARA SEPTICA

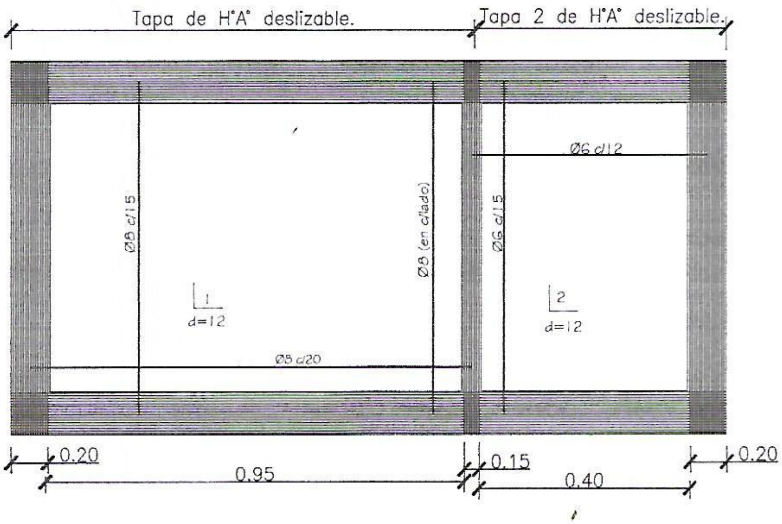

DETALLE DE LOSA TAPA CAMARA SEPTICA

Ing. César Cristaldo
CCE Global Ingeniería
RUC:796436-6

MINISTERIO DE EDUCACION Y CULTURA DIRECCIÓN DE INFRAESTRUCTURA		07
SSHH tipo 2.55 x 4.00 con techo de zinc	DETALLE CAMARA SEPTICA	Sin Escala

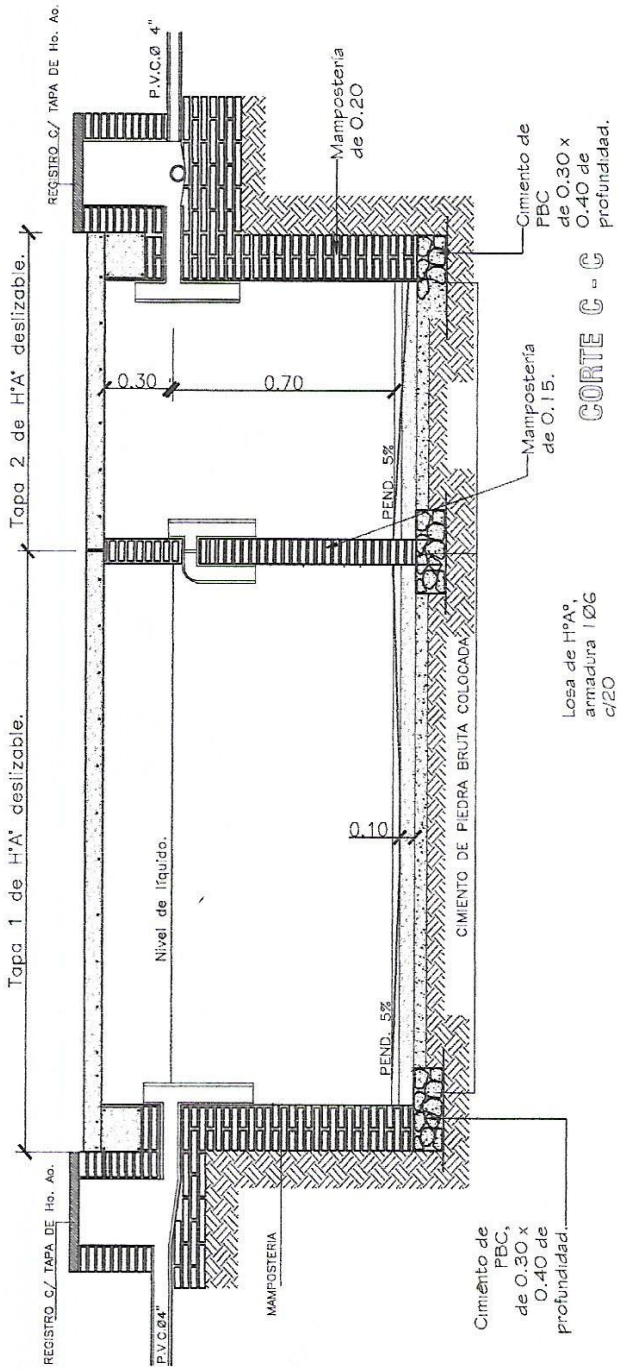

Ing. Cesar Cristaldo
CCE Global Ingeniería
RUC:796436-6

MINISTERIO DE EDUCACION Y CULTURA DIRECCIÓN DE INFRAESTRUCTURA		08
SSHH tipo 2.55 x 4.00 con techo de zinc	DETALLE CAMARA SEPTICA	Sin Escala