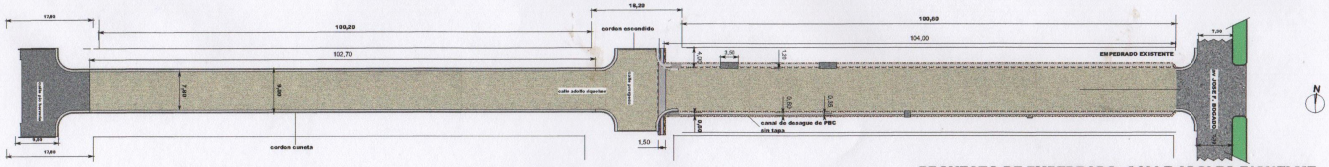

PROYECTO DE EMPEDRADO CALLE ADOLFO RIQUELME
ENTRE Av JOSE FELIX BOGADO Y ALBERDI

EMPEDRADO	1.877.03 m2
CANAL DE DESAGUE PLUVIAL	218.00 ml
CORDON CUNETA	235.04 ml
ALCANTARILLA 1.50 de ancho	10.60 ml
DADO DE PROTECCION DE CANAL	204.00 ml
CORDON ESCONDIDO	15.60 ml
ENTRADA VEHICULAR Y PEATONAL	1.74 m3

Miguel Almada
Arquitecto
Director de Obras
Municipalidad Cnel. Bogado

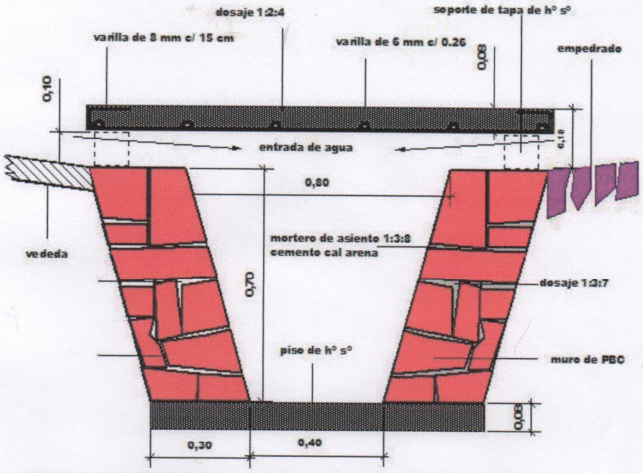

DETALLE DE CANAL DE PBC CON TAPA DE Hº Aº

ESCALA 1/10

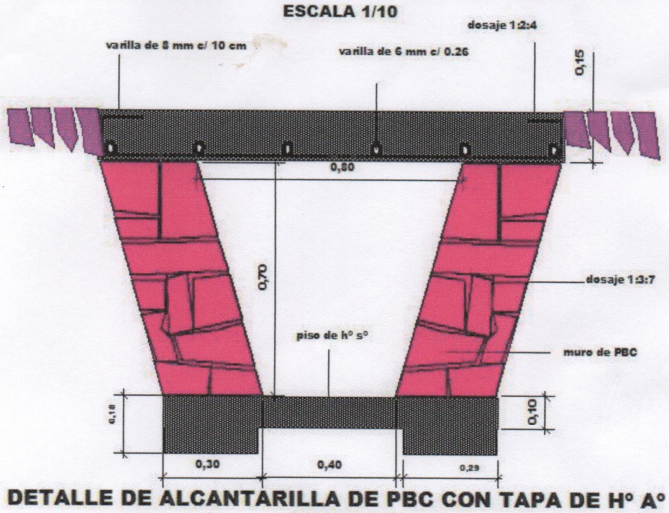

DETALLE DE ALCANTARILLA DE PBC CON TAPA DE Hº Aº

ESCALA 1/10

Miguel Almada
Arquitecto
Director de Obras
Municipalidad Cnel. Bogado

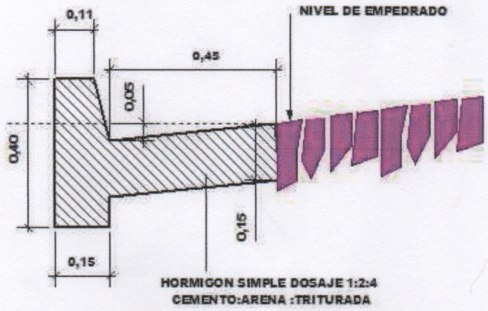

DETALLE DE CORDON CUNETA

ESCALA 1 / 10

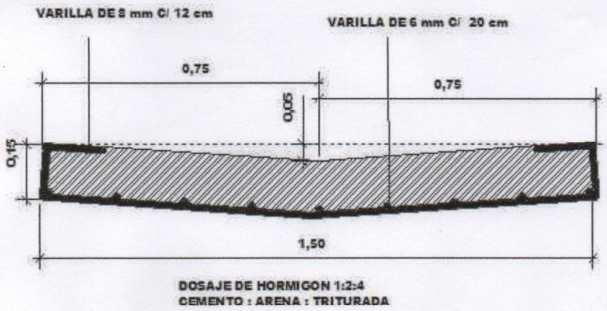

DETALLE DE BADEN

ESCALA 1 / 10

Miguel Almada
Arquitecto
Director de Obras
Municipalidad Cnel. Bogado