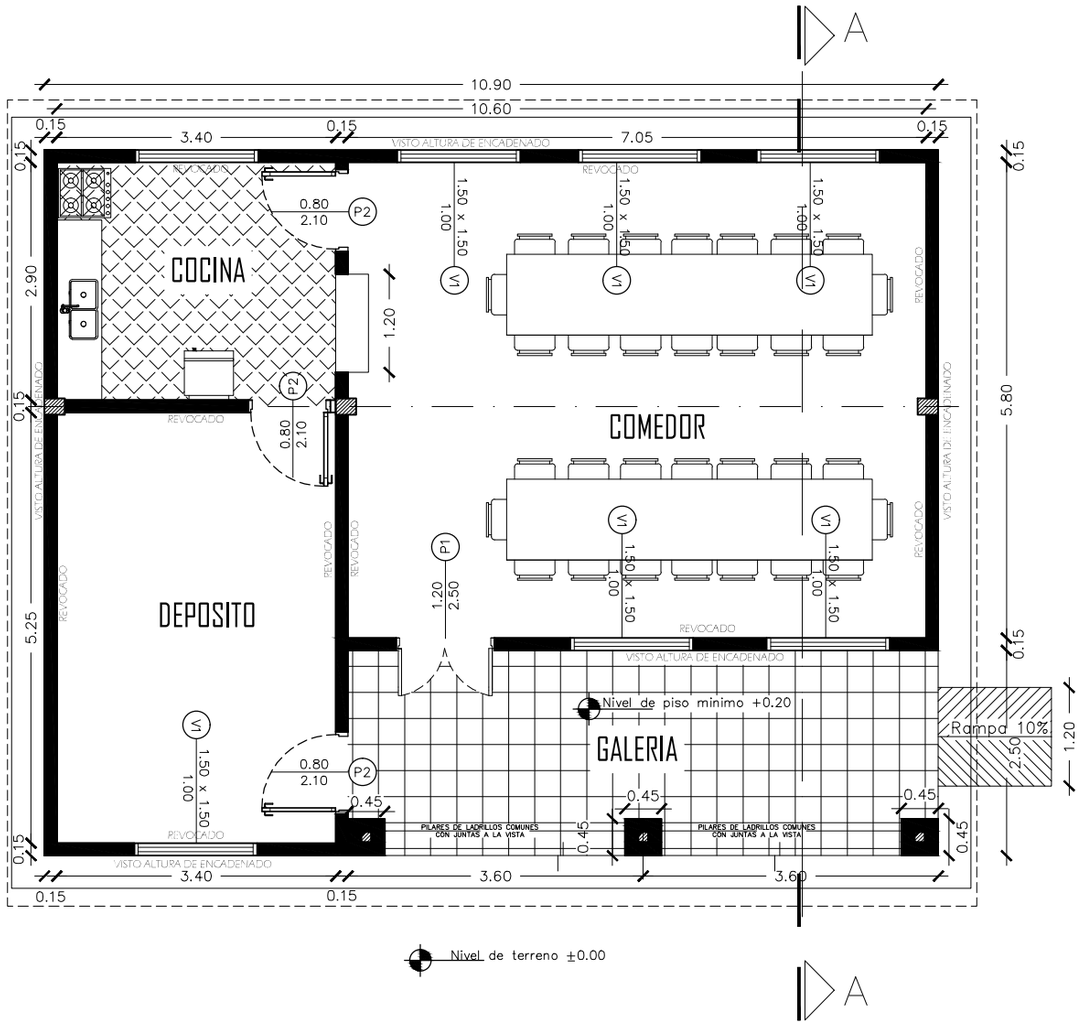

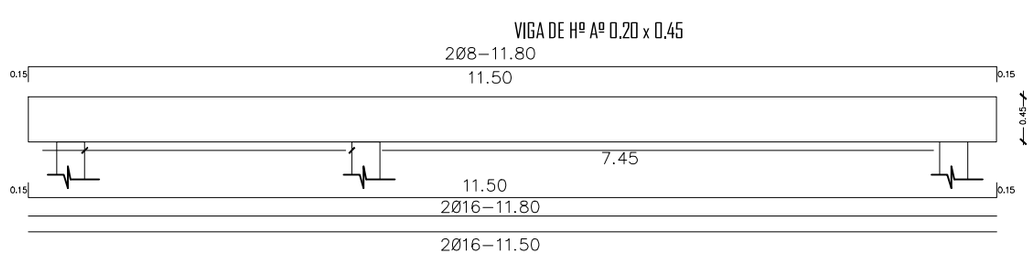

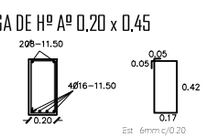

MINISTERIO DE EDUCACION Y CULTURA

DIRECCION DE INFRAESTRUCTURA

PROYECTO	COMEDOR TIPO 1	01
MUNICIPALIDAD DE CAAGUAZU		
	PLANTA ACOTADA	sin escala

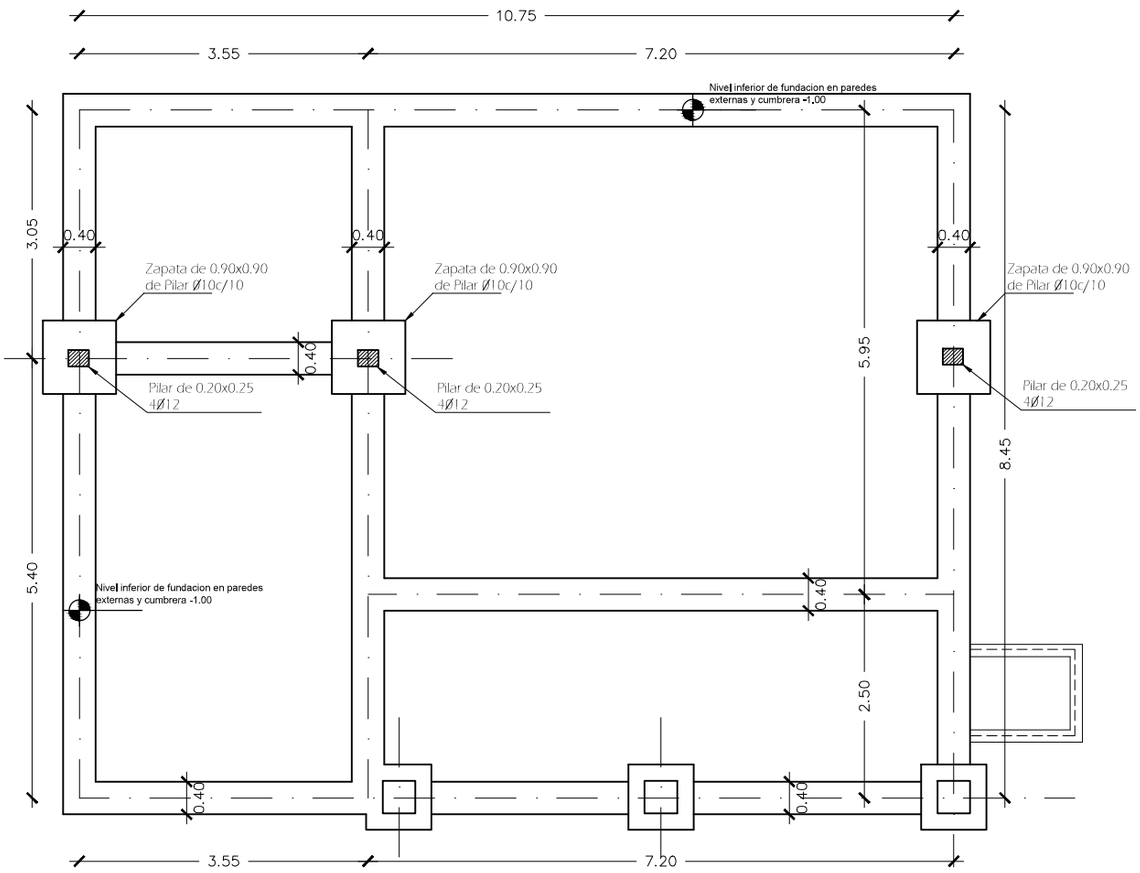

PLANTA DE CIMENTACION

MINISTERIO DE EDUCACION Y CULTURA

DIRECCION DE INFRAESTRUCTURA

PROYECTO	COMEDOR TIPO 1	02
MUNICIPALIDAD DE CAAGUAZU		
	PLANTA DE CIMENTACION	sin escala

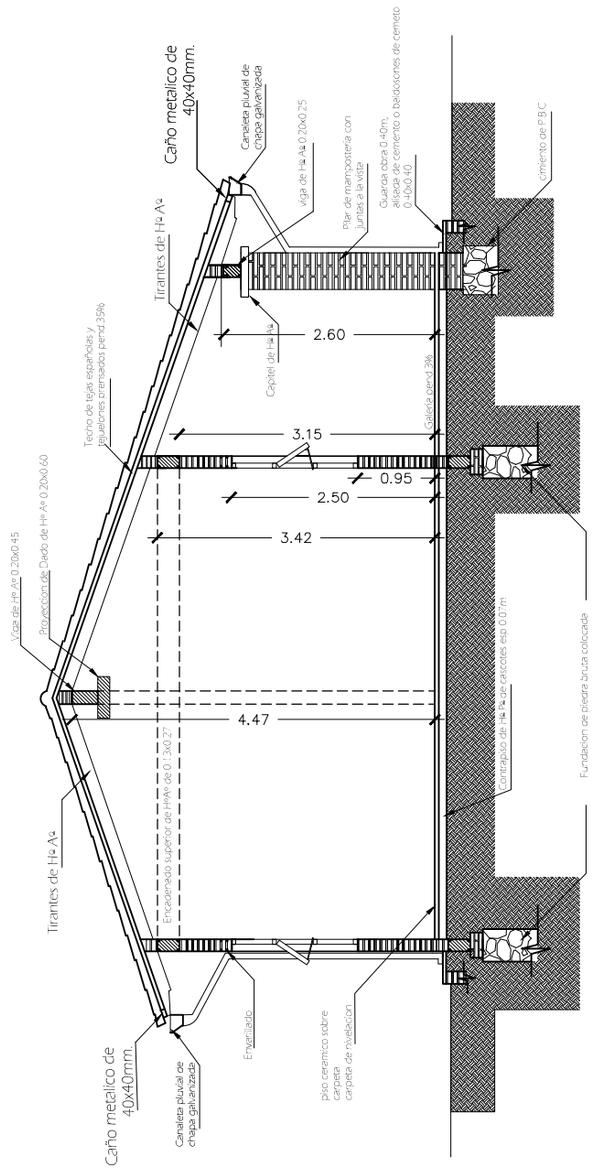

CORTE A-A

MINISTERIO DE EDUCACION Y CULTURA

DIRECCION DE INFRAESTRUCTURA

PROYECTO	COMEDOR TIPO 1	03
MUNICIPALIDAD DE CAAGUAZU		
CORTE A-A		sin escala

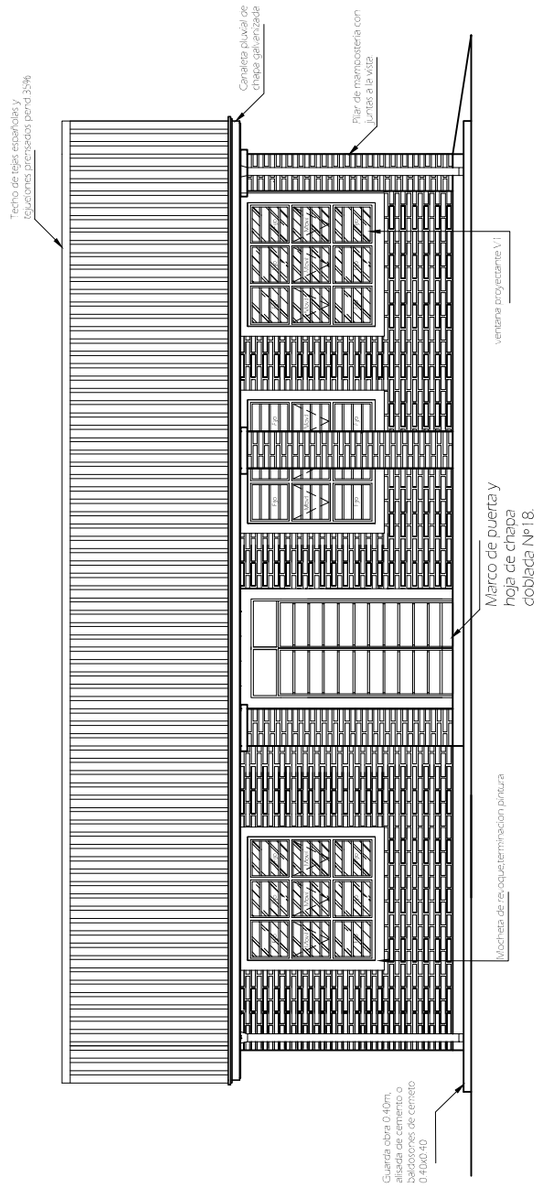

FACHADA PRINCIPAL

MINISTERIO DE EDUCACION Y CULTURA

DIRECCION DE INFRAESTRUCTURA

PROYECTO	COMEDOR TIPO I	04
MUNICIPALIDAD DE CAAGUAZU		
FACHADA PRINCIPAL		sin escala

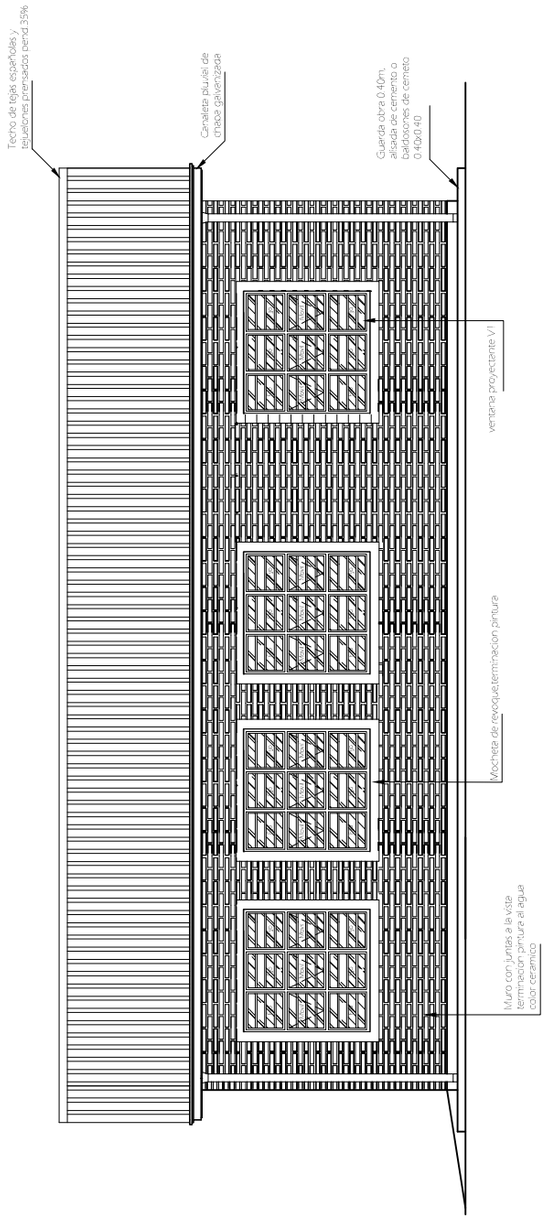

FACHADA POSTERIOR

MINISTERIO DE EDUCACION Y CULTURA

DIRECCION DE INFRAESTRUCTURA

PROYECTO	COMEDOR TIPO 1	05
MUNICIPALIDAD DE CAAGUAZU		
FACHADA POSTERIOR		sin escala

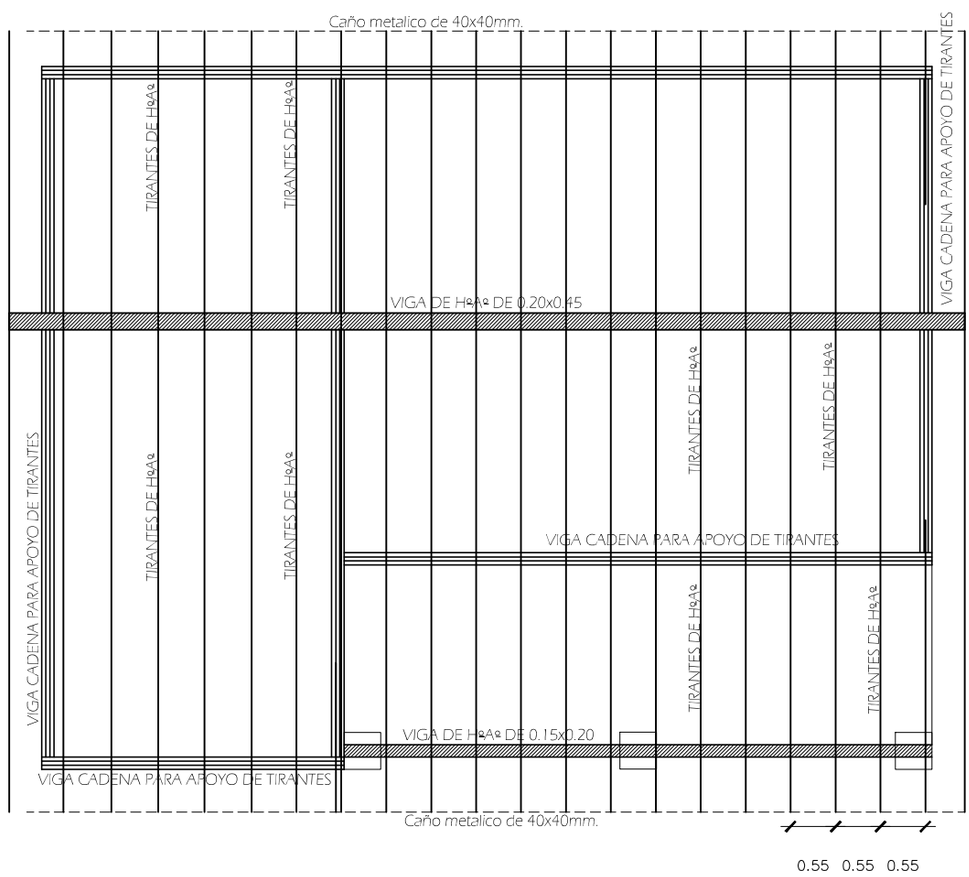

MINISTERIO DE EDUCACION Y CULTURA

DIRECCION DE INFRAESTRUCTURA

PROYECTO	COMEDOR TIPO I	06
MUNICIPALIDAD DE CAAGUAZU		
PLANTA DE TECHO		sin escala

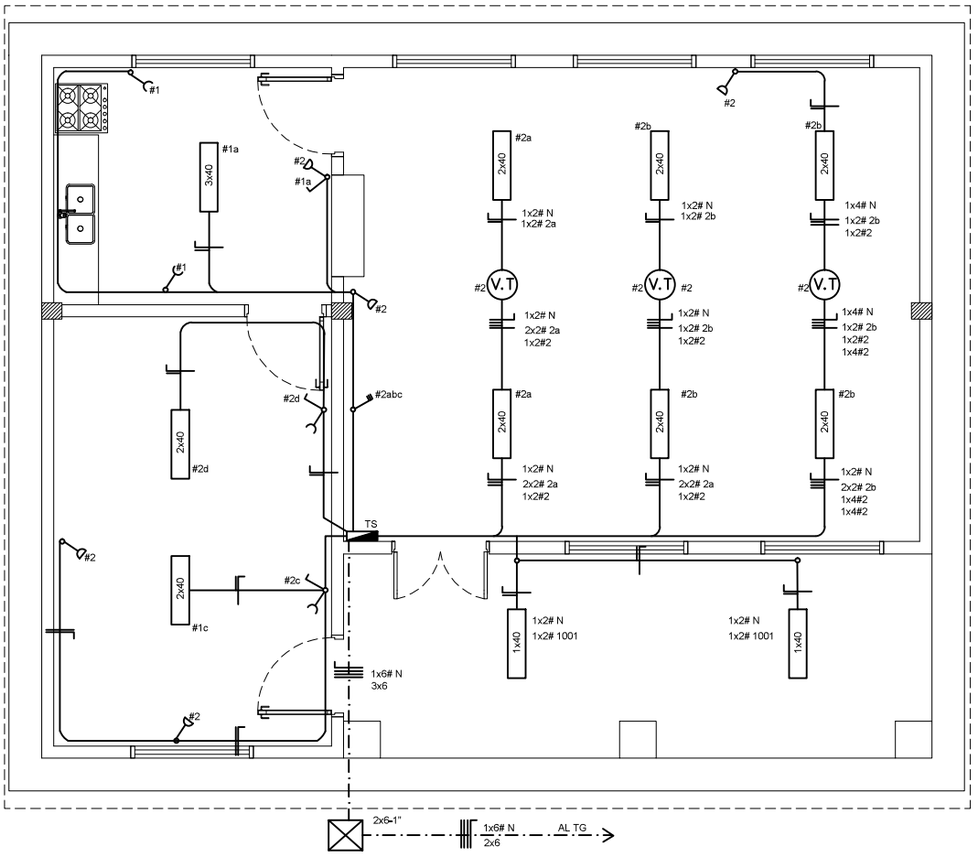

MINISTERIO DE EDUCACION Y CULTURA

DIRECCION DE INFRAESTRUCTURA

PROYECTO	COMEDOR TIPO 1	07
MUNICIPALIDAD DE CAAGUAZU		
	PLANTA INSTALACION ELECTRICA	sin escala

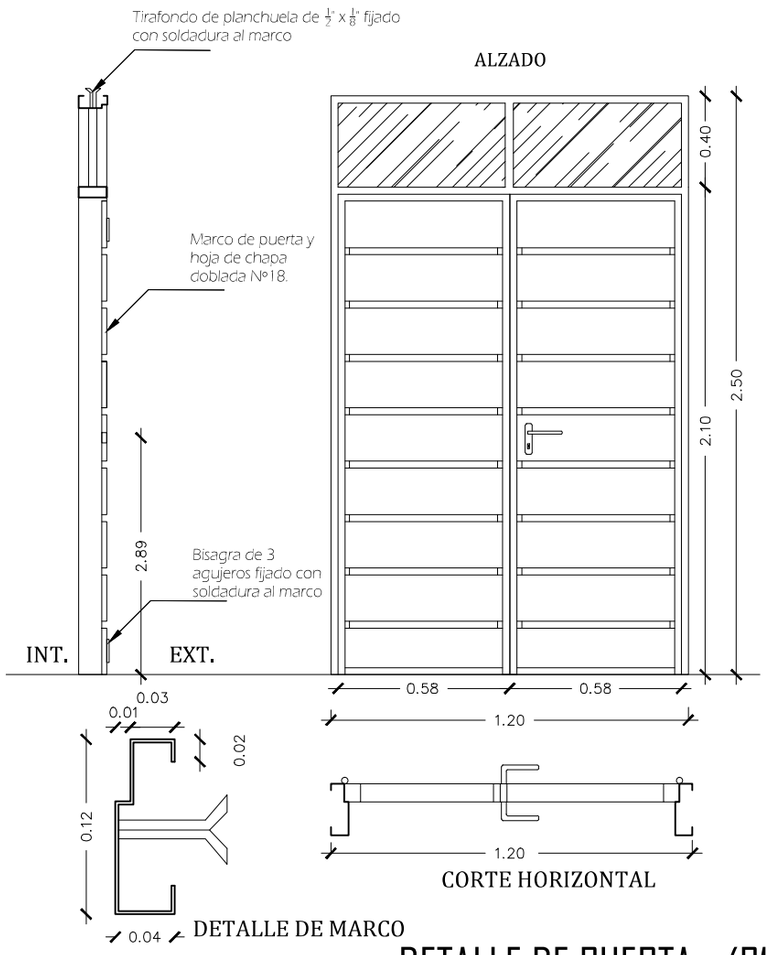

DETALLE DE PUERTA - (P1)

MINISTERIO DE EDUCACION Y CULTURA

DIRECCION DE INFRAESTRUCTURA

PROYECTO	COMEDOR TIPO 1	08
MUNICIPALIDAD DE CAAGUAZU		
DETALLE DE PUERTA -P1		sin escala

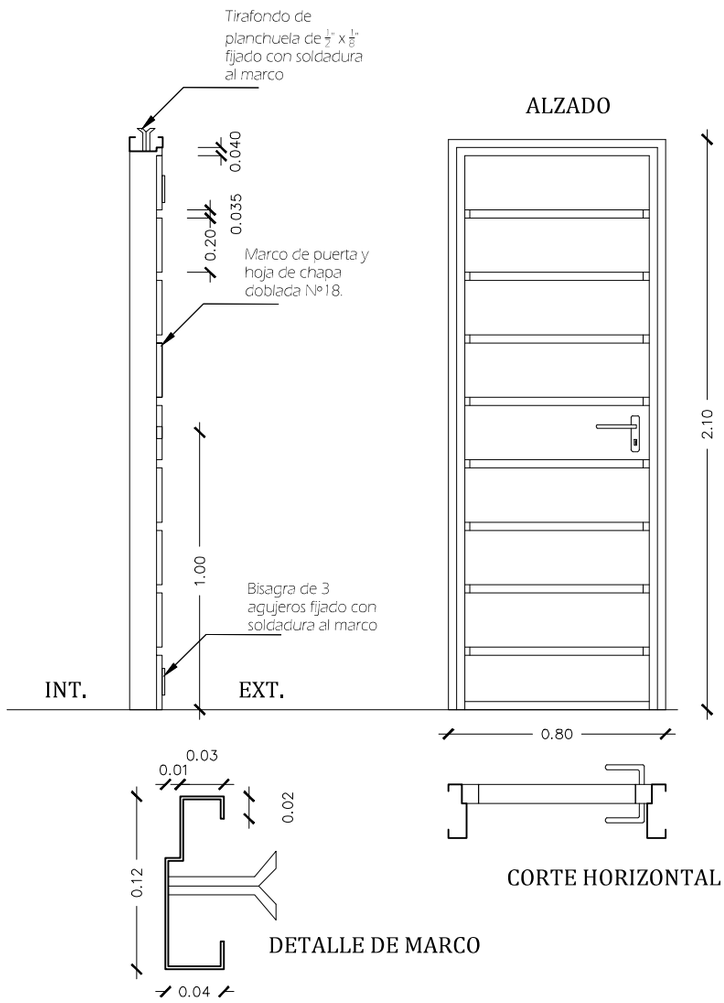

DETALLE DE PUERTA - (P2)

MINISTERIO DE EDUCACION Y CULTURA

DIRECCION DE INFRAESTRUCTURA

PROYECTO	COMEDOR TIPO 1	09
MUNICIPALIDAD DE CAAGUAZU		
	DETALLE DE PUERTA -P2	sin escala

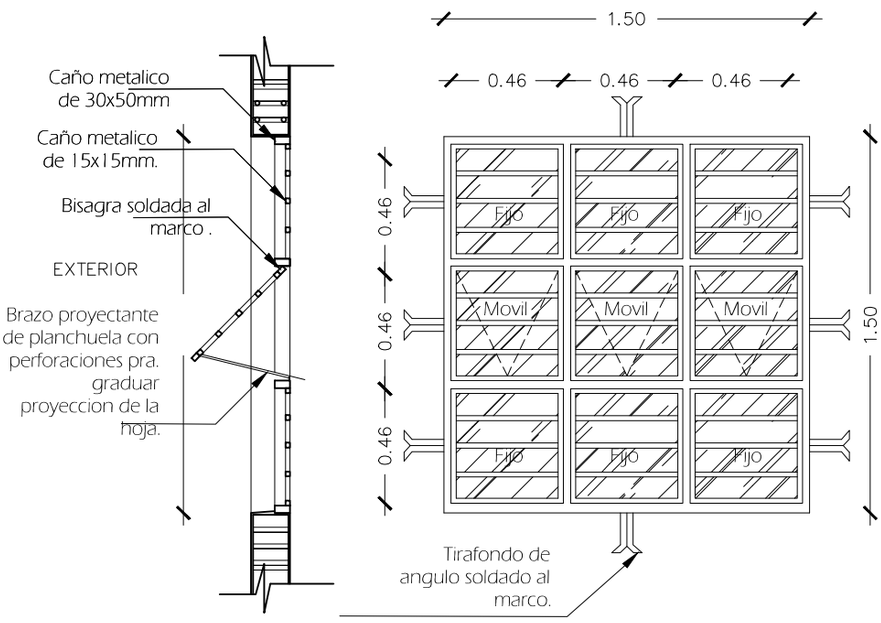

DETALLE DE VENTANA PROYECTANTE -(V1)

MINISTERIO DE EDUCACION Y CULTURA

DIRECCION DE INFRAESTRUCTURA

PROYECTO	COMEDOR TIPO I	10
MUNICIPALIDAD DE CAAGUAZU		
	DETALLE DE VENTANA -V1	sin escala

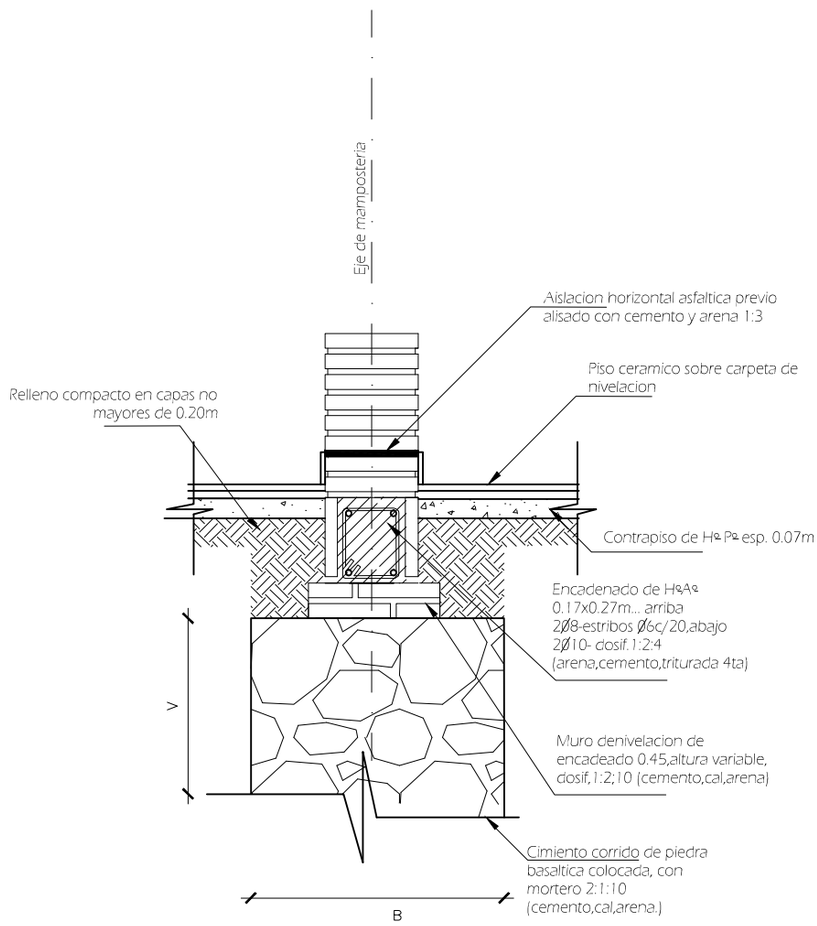

Obs:

V=variable

B=ancho de cimentacion

MINISTERIO DE EDUCACION Y CULTURA **DIRECCION DE INFRAESTRUCTURA**		
PROYECTO	COMEDOR TIPO 1	11
MUNICIPALIDAD DE CAAGUAZU		
DETALLE DE CIMENTACION		sin escala

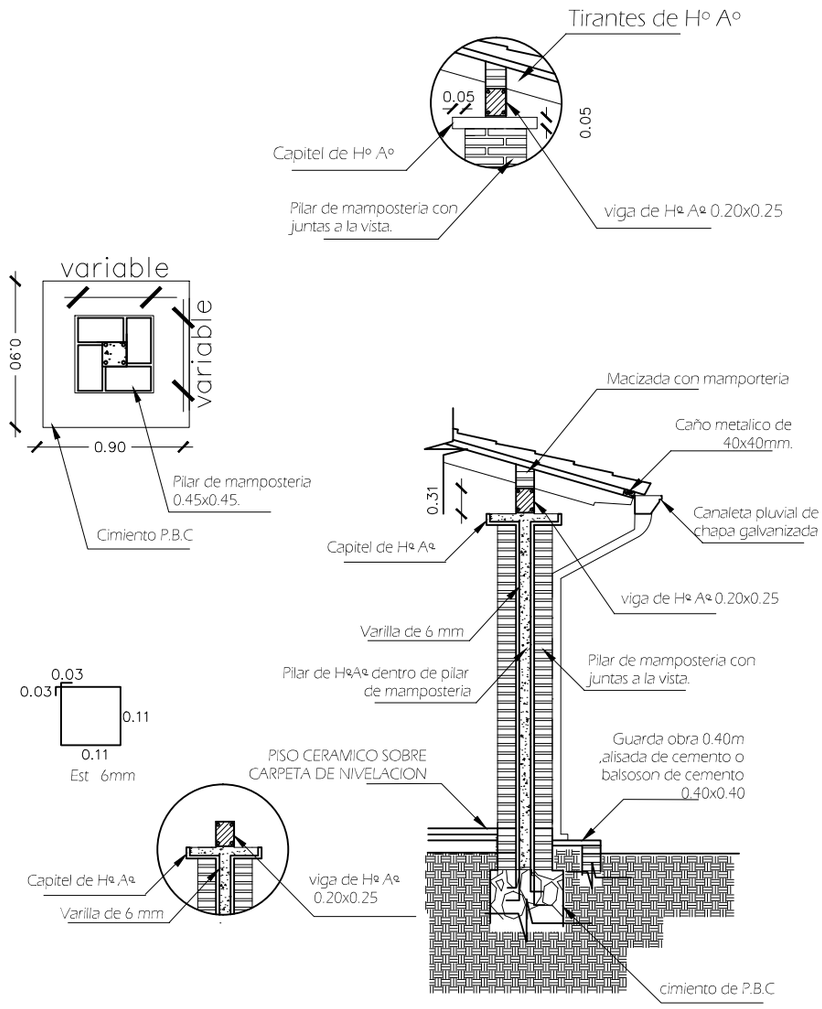

DETALLE A

MINISTERIO DE EDUCACION Y CULTURA

DIRECCION DE INFRAESTRUCTURA

PROYECTO	COMEDOR TIPO 1	12
MUNICIPALIDAD DE CAAGUAZU		
	DETALLE DE PILAR DE GALERIA	sin escala

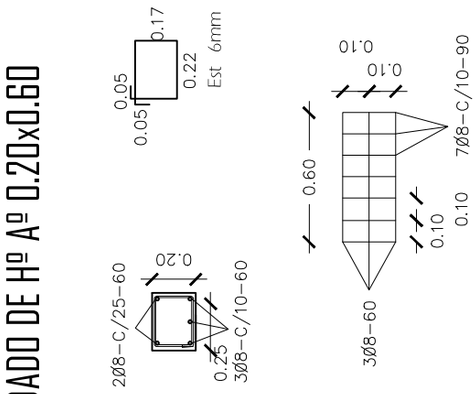

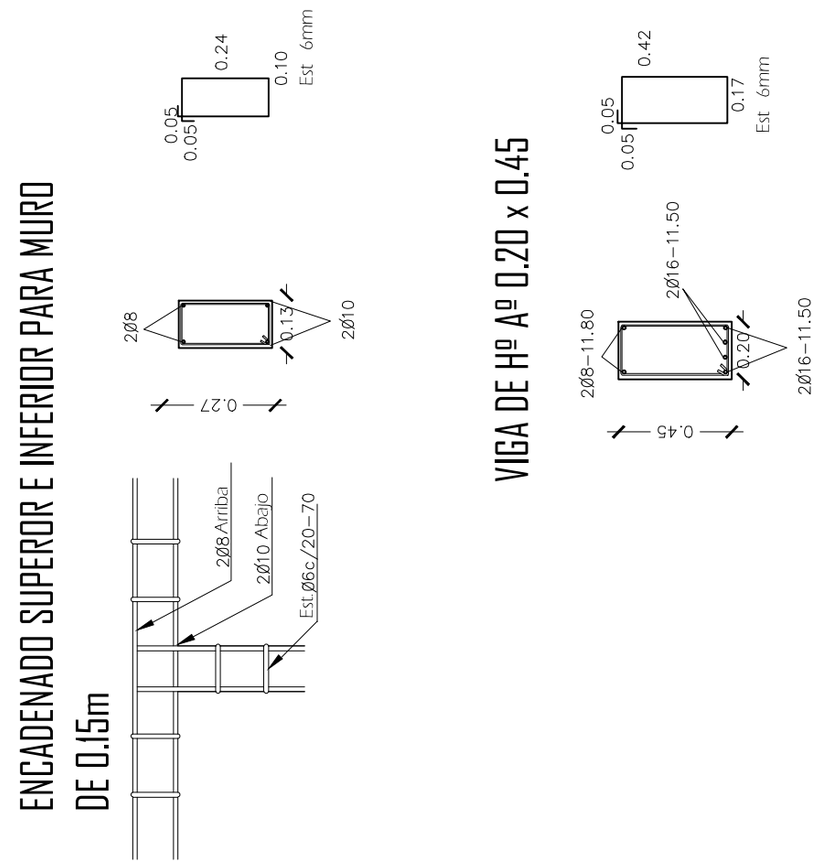

MINISTERIO DE EDUCACION Y CULTURA

DIRECCION DE INFRAESTRUCTURA

PROYECTO	COMEDOR TIPO I	13
MUNICIPALIDAD DE CAAGUAZU		
DETALLE DE ENCADENADOS SUPERIOR E INFERIOR		sin escala

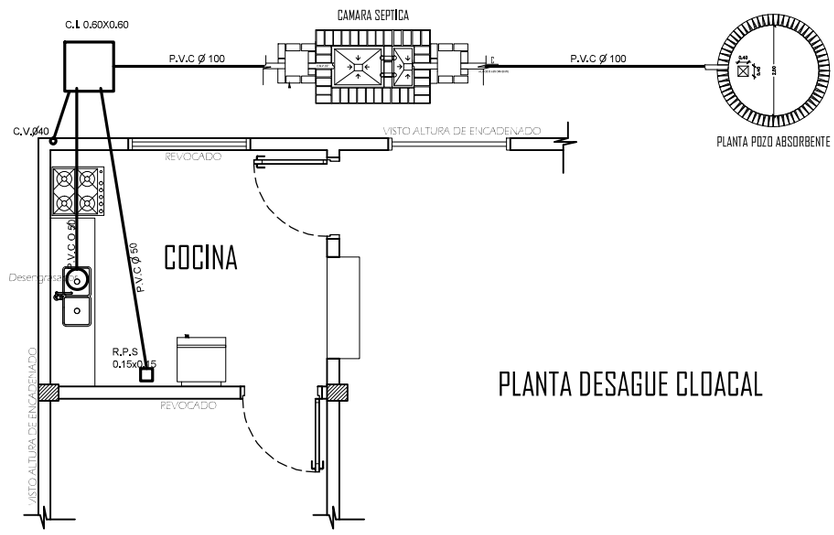

PLANTA DESAGUE CLOACAL

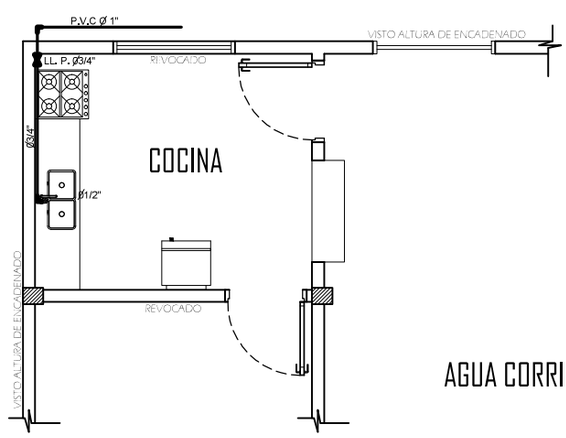

AGUA CORRIENTE

MINISTERIO DE EDUCACION Y CULTURA

DIRECCION DE INFRAESTRUCTURA

PROYECTO	COMEDOR TIPO 1	14
MUNICIPALIDAD DE CAAGUAZU		
INSTALACIONES SANITARIAS Y AGUA CORRIENTE		sin escala

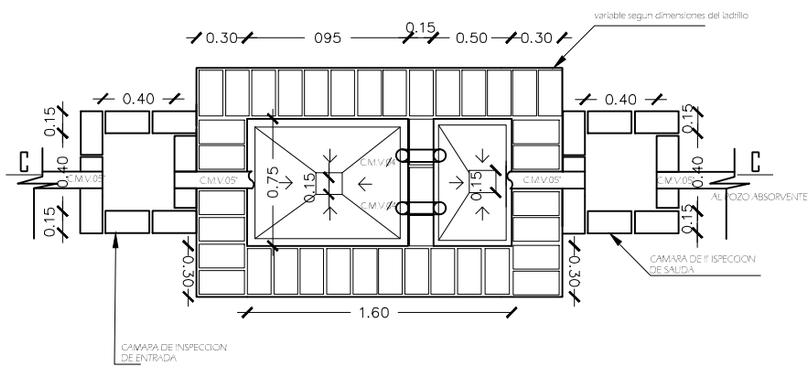

PLANTA CAMARA SEPTICA
sin escala

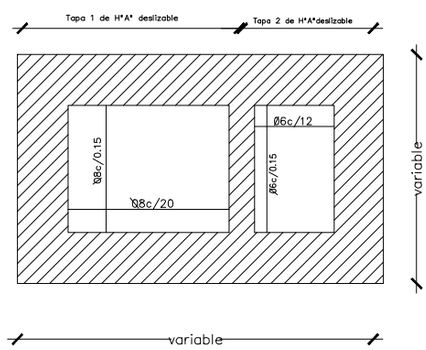

DETALLE DE LOSA TAPA CAMARA SEPTICA
sin escala

MINISTERIO DE EDUCACION Y CULTURA

DIRECCION DE INFRAESTRUCTURA

PROYECTO	COMEDOR TIPO 1	15
MUNICIPALIDAD DE CAAGUAZU		
	DETALLE CAMARA SEPTICA	sin escala

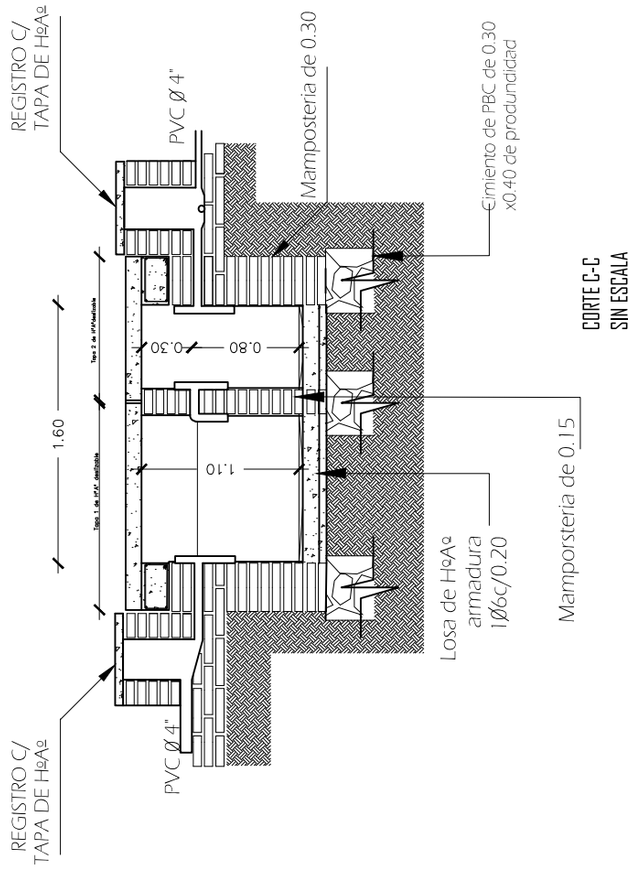

CORTE C-C
SIN ESCALA

MINISTERIO DE EDUCACION Y CULTURA

DIRECCION DE INFRAESTRUCTURA

PROYECTO	COMEDOR TIPO I	16
MUNICIPALIDAD DE CAAGUAZU		
DETALLE CAMARA SEPTICA		sin escala

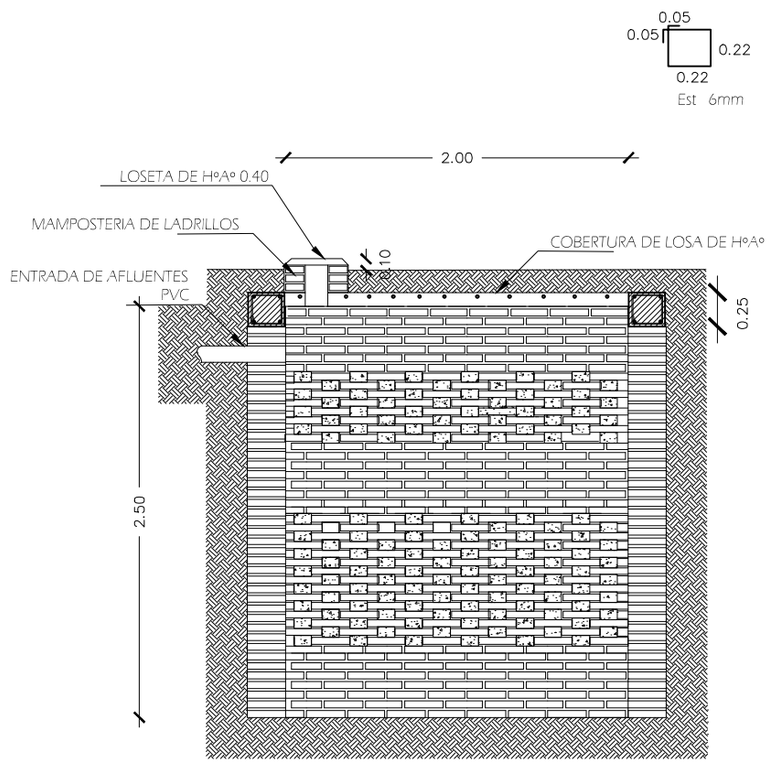

POZO ABSORBENTE CORTE X-X

MINISTERIO DE EDUCACION Y CULTURA

DIRECCION DE INFRAESTRUCTURA

PROYECTO	COMEDOR TIPO I	17
MUNICIPALIDAD DE CAAGUAZU		
DETALLE POZO ABSORBENTE		sin escala

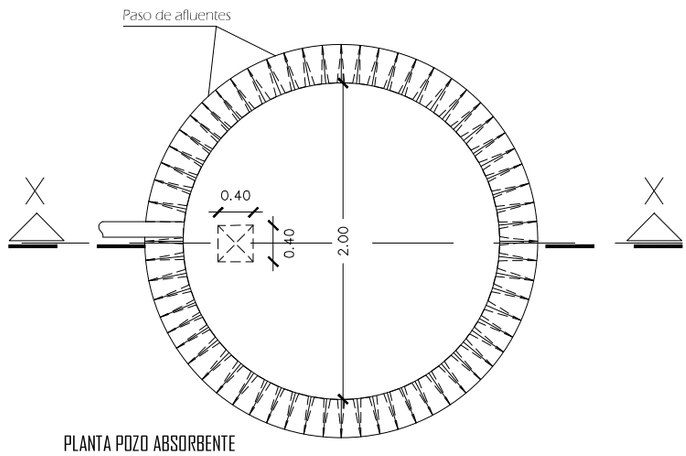

PLANTA POZO ABSORBENTE

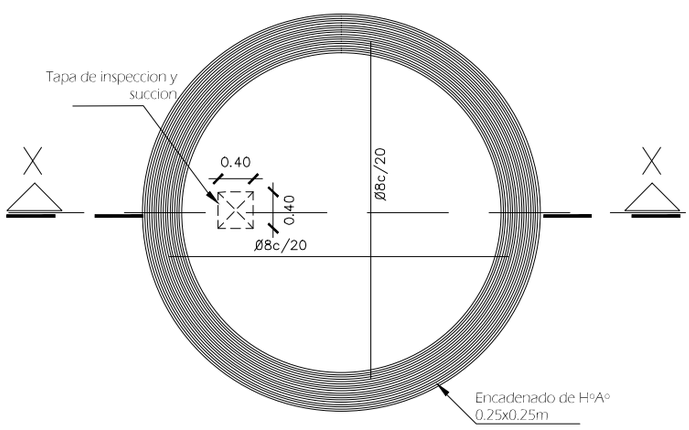

DETALLE DE LOSA TAPA POZO ABSORBENTE

MINISTERIO DE EDUCACION Y CULTURA

DIRECCION DE INFRAESTRUCTURA

PROYECTO	COMEDOR TIPO I	18
MUNICIPALIDAD DE CAAGUAZU		
	DETALLE POZO ABSORBENTE	sin escala