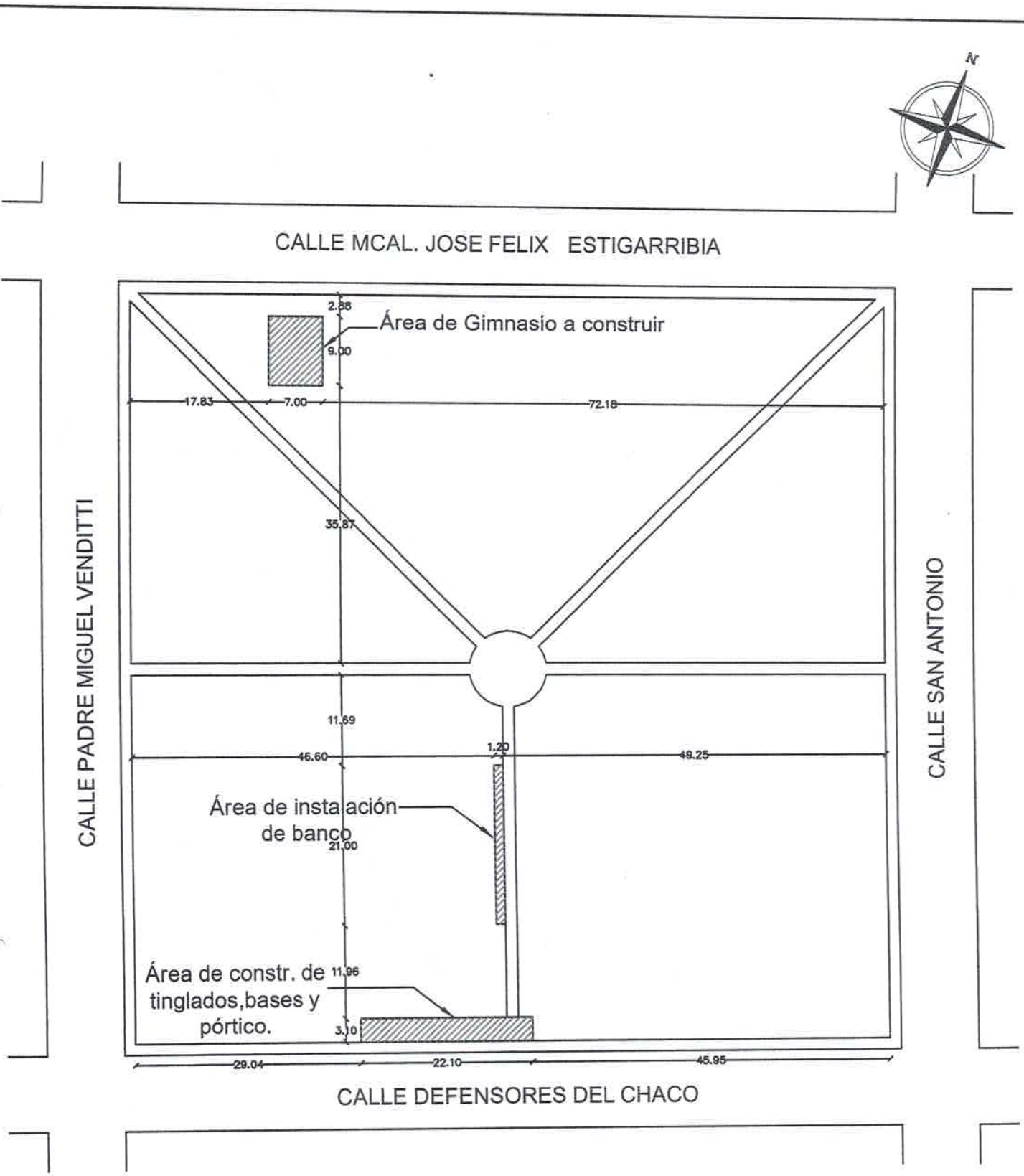

PLANTA GENERAL
ESC.:..... 1/700

COORDENADAS GOOGLE MAPS: -24.515547,-56.187989

MUNICIPALIDAD DE YRYBUCUA

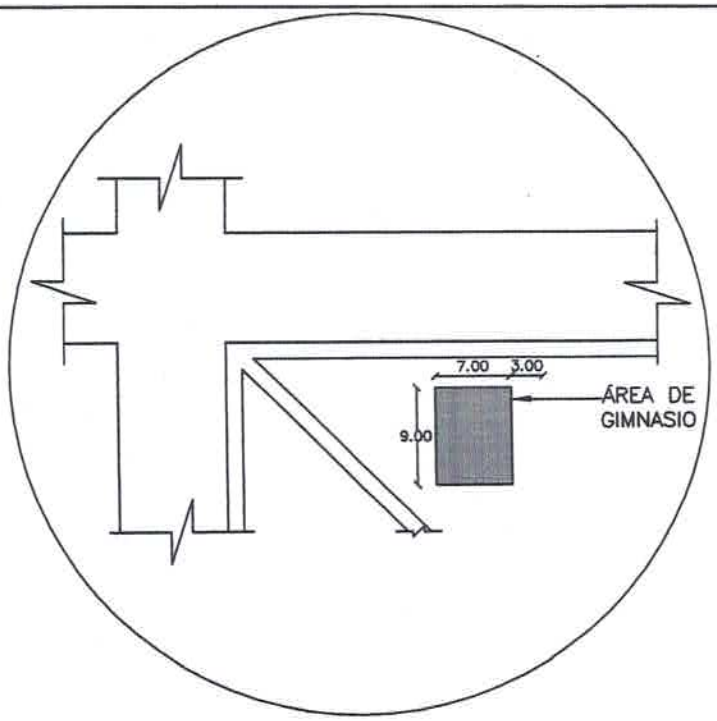

DETALLE DE UBICACIÓN DE GIMNASIO

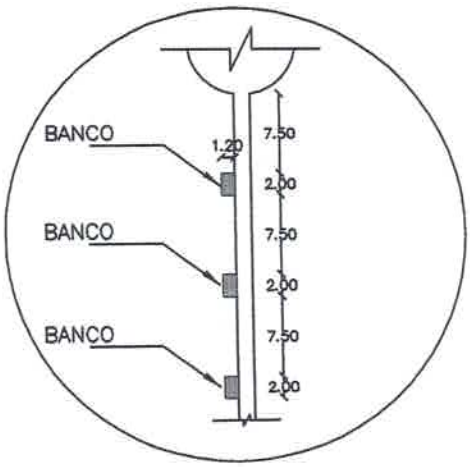

DETALLE DE UBICACIÓN DE BANCOS

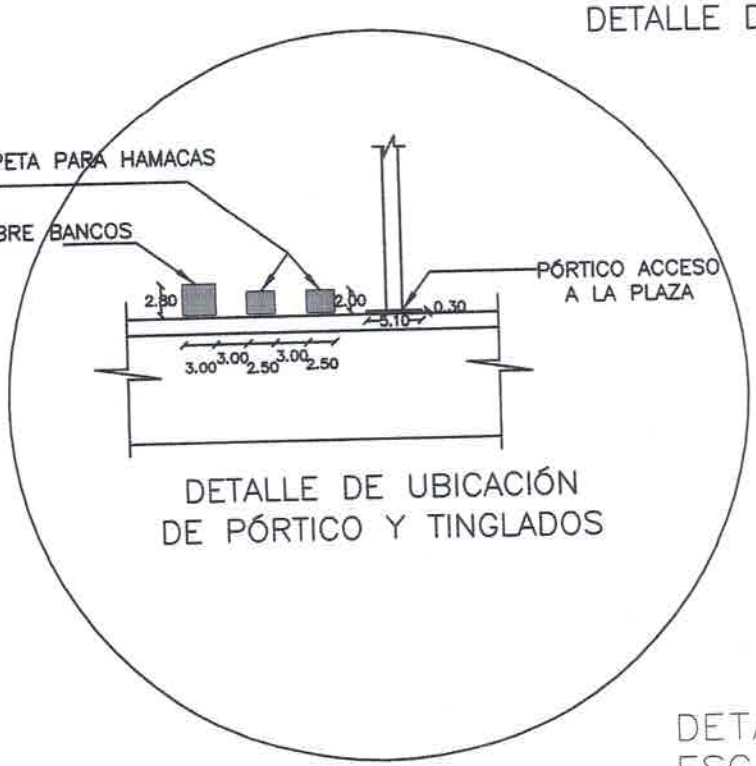

DETALLE DE UBICACIÓN DE PÓRTICO Y TINGLADOS

DETALLE DE UBICACIONES
ESC.: 1:700

MUNICIPALIDAD DE YRYBUCUA

PROYECTO: MEJORAS EN LA PLAZA JUAN PABLO SEGOBIA.

Luis Alberto Fernández Portillo
Arquitecto

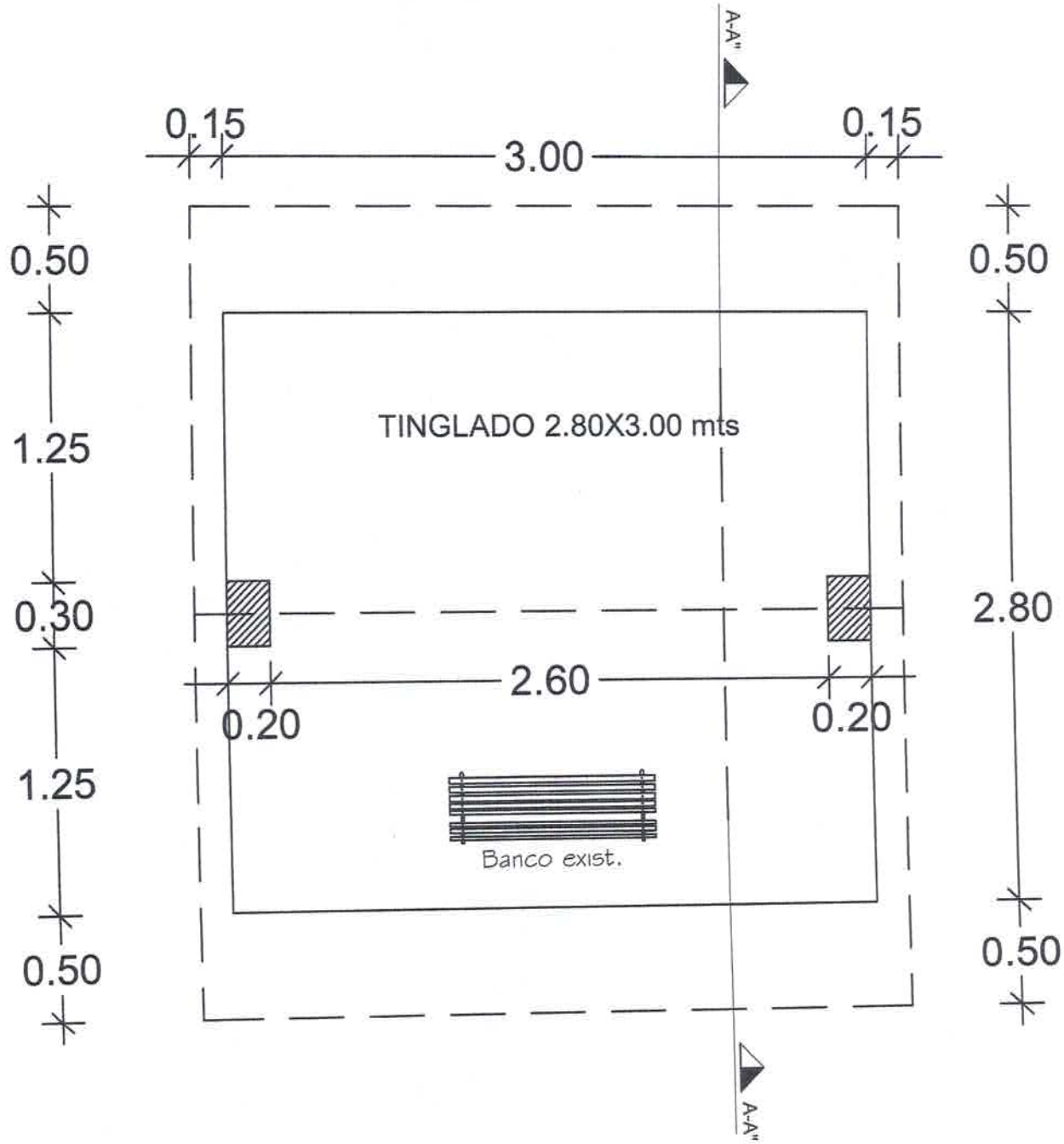

PLANTA ACOTADA DETALLE DE TINGLADO
ESC.: 1:30

MUNICIPALIDAD DE YRYBUCUA
DISTRITO DE YRYBUCUA

PROYECTO: Mejoras en la plaza Juan Pablo Segovia.
UBICACION: Distrito de yrybucua Dto. San Pedro.

Luis Alberto Fernández Portillo
Arquitecto
Reg. M.O.P.C. Nº 3.193

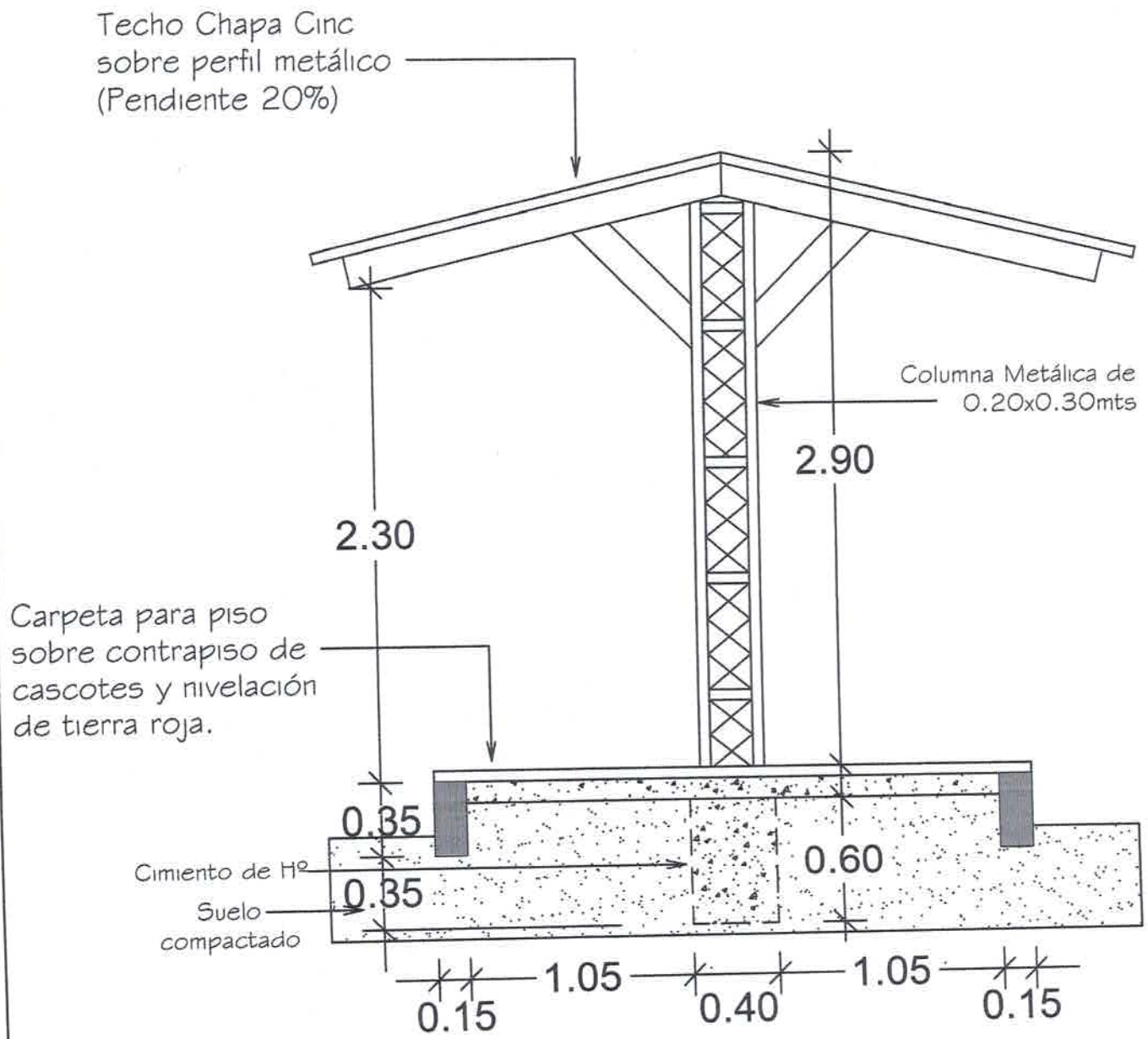

SECCIÓN TRANSVERSAL DETALLE DE TINGLADO
ESC.: 1:30

MUNICIPALIDAD DE YRYBUCUA
DISTRITO DE YRYBUCUA

PROYECTO: Mejoras en la plaza Juan Pablo Segovia.

Luis Alberto Fernández Portillo
Arquitecto

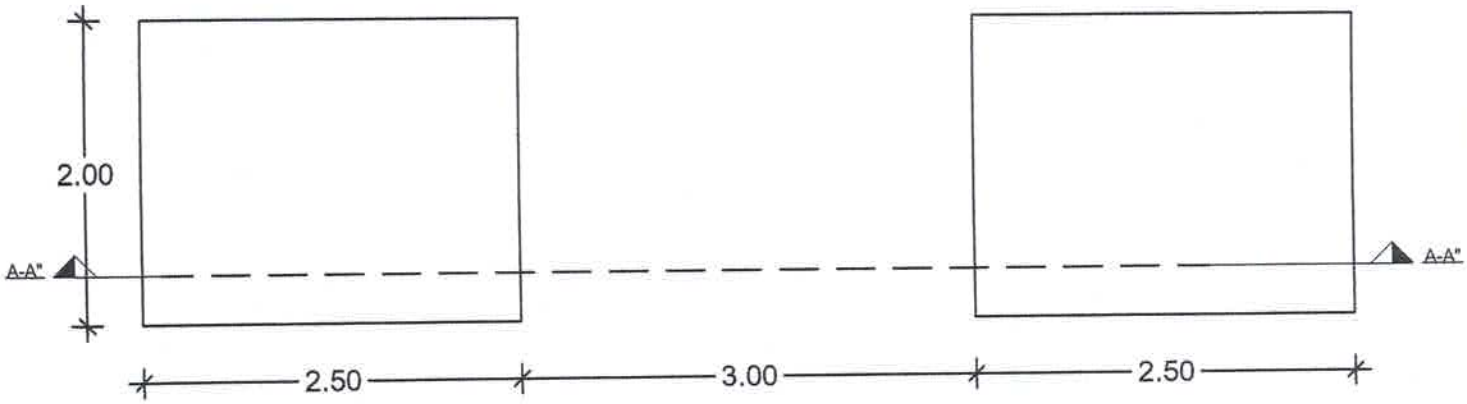

PLANTA ACOTADA

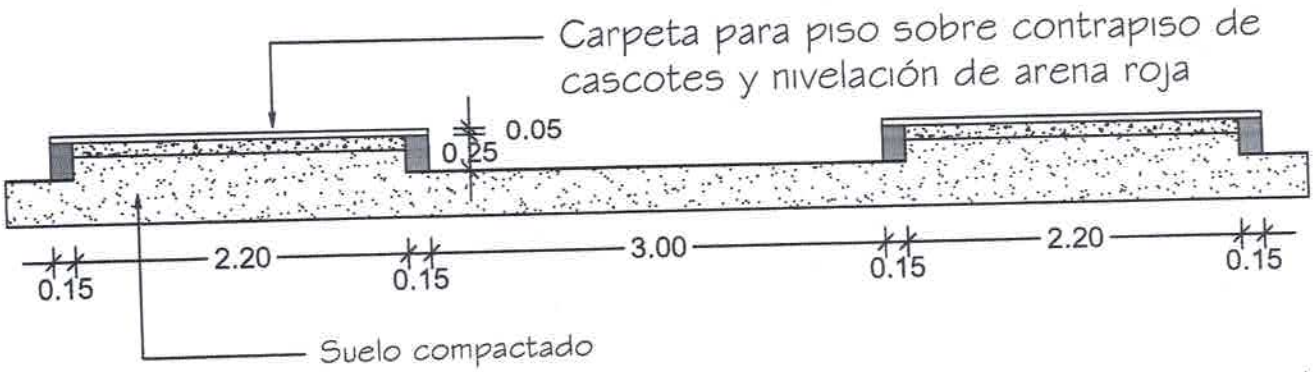

SECCIÓN TRANSVERSAL A–A"

DETALLE DE PLATAFORMA PARA HAMACAS EXISTENTES

ESC.: 1/50

MUNICIPALIDAD DE YRYBUCUA
DISTRITO DE YRYBUCUA

PROYECTO: Mejoras en la plaza Juan Pablo Segovia.
UBICACION: Distrito de yrybucua Dto. San Pedro.

Luis Alberto Fernández Portillo
Arquitecto
Reg. M.O.P.C. Nº 3.193

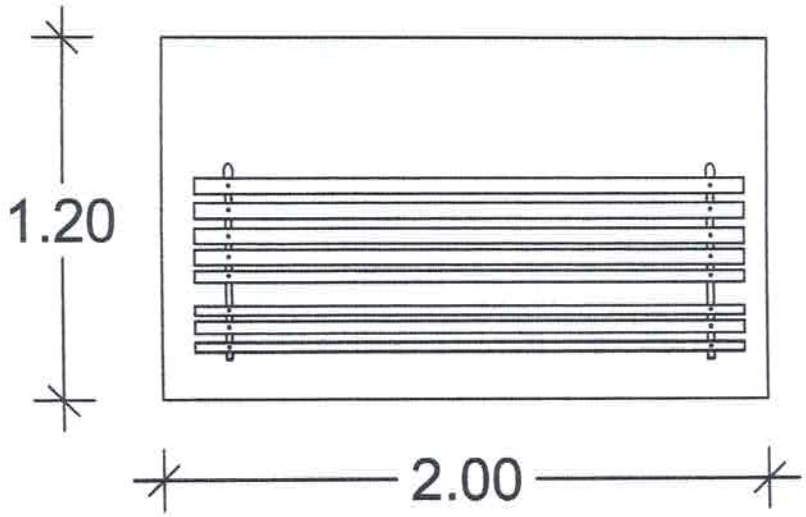

PLANTA ACOTADA

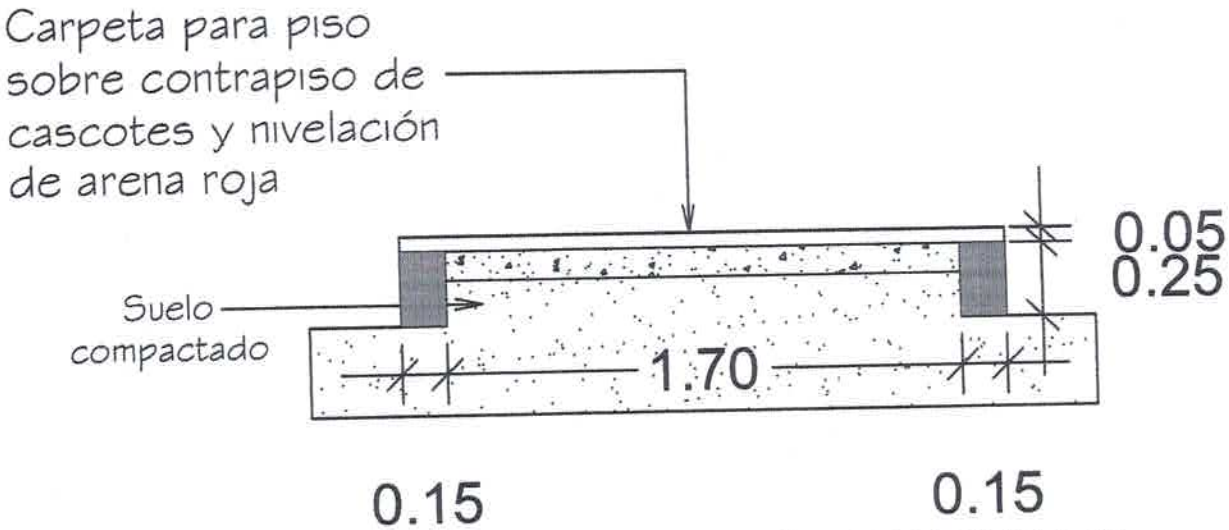

SECCIÓN TRANSVERSAL

DETALLE DE BANCO CON PLATAFORMA
ESC.: 1:25

MUNICIPALIDAD DE YRYBUCUA
DISTRITO DE YRYBUCUA

PROYECTO: Mejoras en la plaza Juan Pablo Segovia.
UBICACION: Distrito de vrvbucua Dto. San Pedro.

Luis Alberto Fernández Portillo
Arquitecto
Reg. M.O.P.C. Nº 3.193

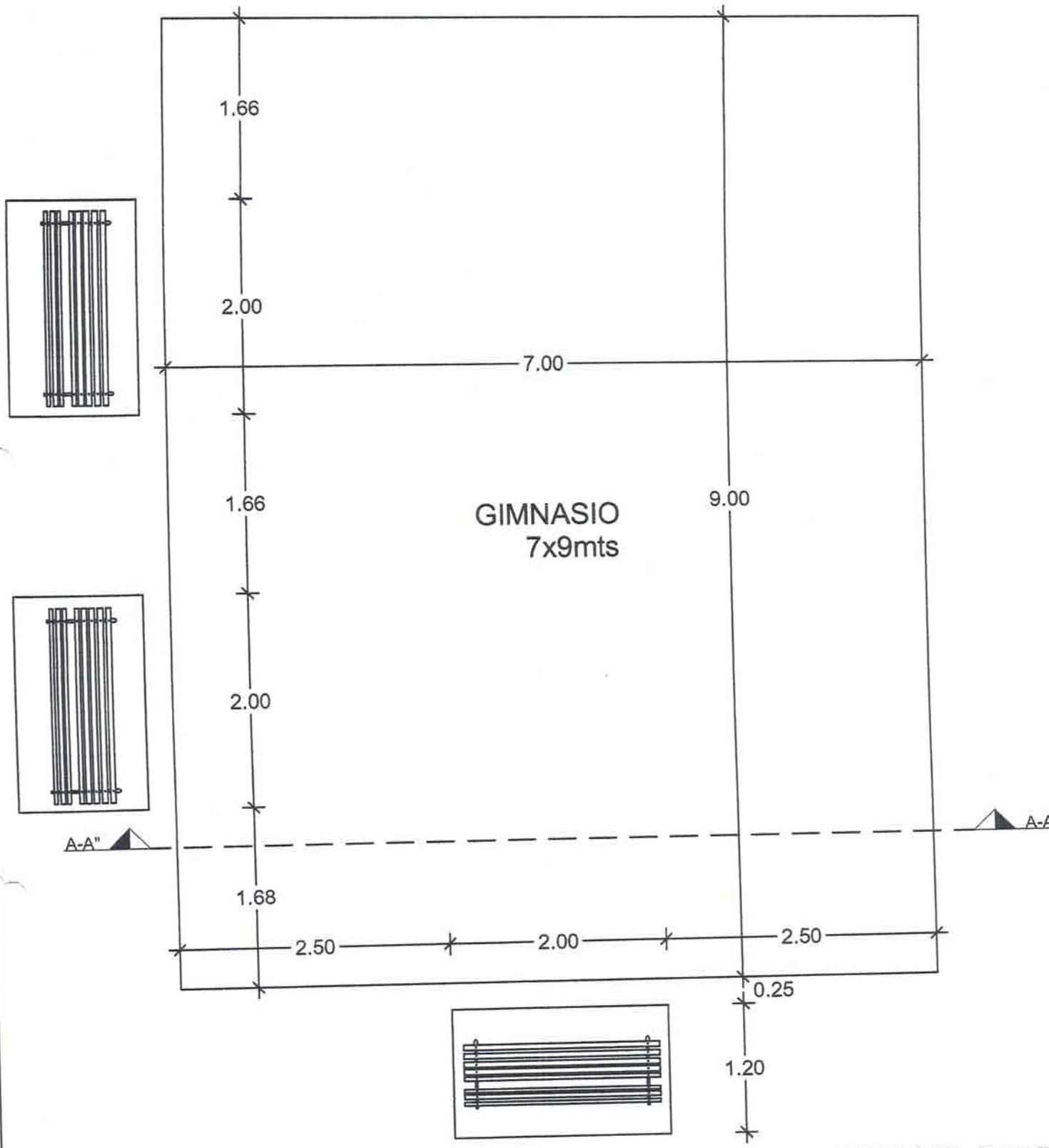

PLANTA ACOTADA PLATAFORMA PARA GIMNASI
ESC.: 1:5

MUNICIPALIDAD DE YRYBUCUA
DISTRITO DE YRYBUCUA

PROYECTO: Mejoras en la plaza Juan Pablo Segovia

Luis Alberto Fernández Portillo
Arquitecto

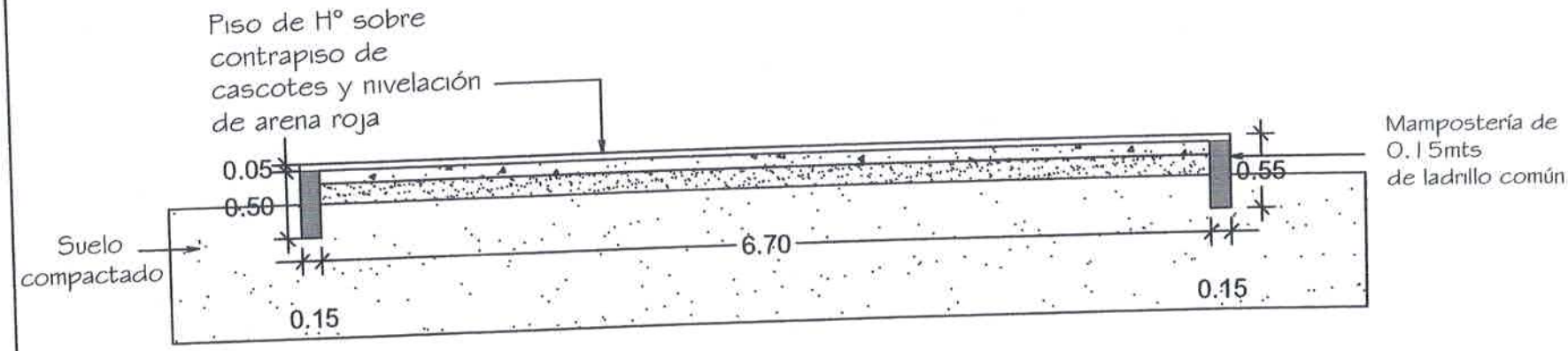

SECCIÓN TRANSVERSAL
ESC.: 1:50

MUNICIPALIDAD DE YRYBUCUA
DISTRITO DE YRYBUCUA

PROYECTO: Mejoras en la plaza Juan Pablo Segovia

Luis Alberto Fernández Portillo
Arquitecto

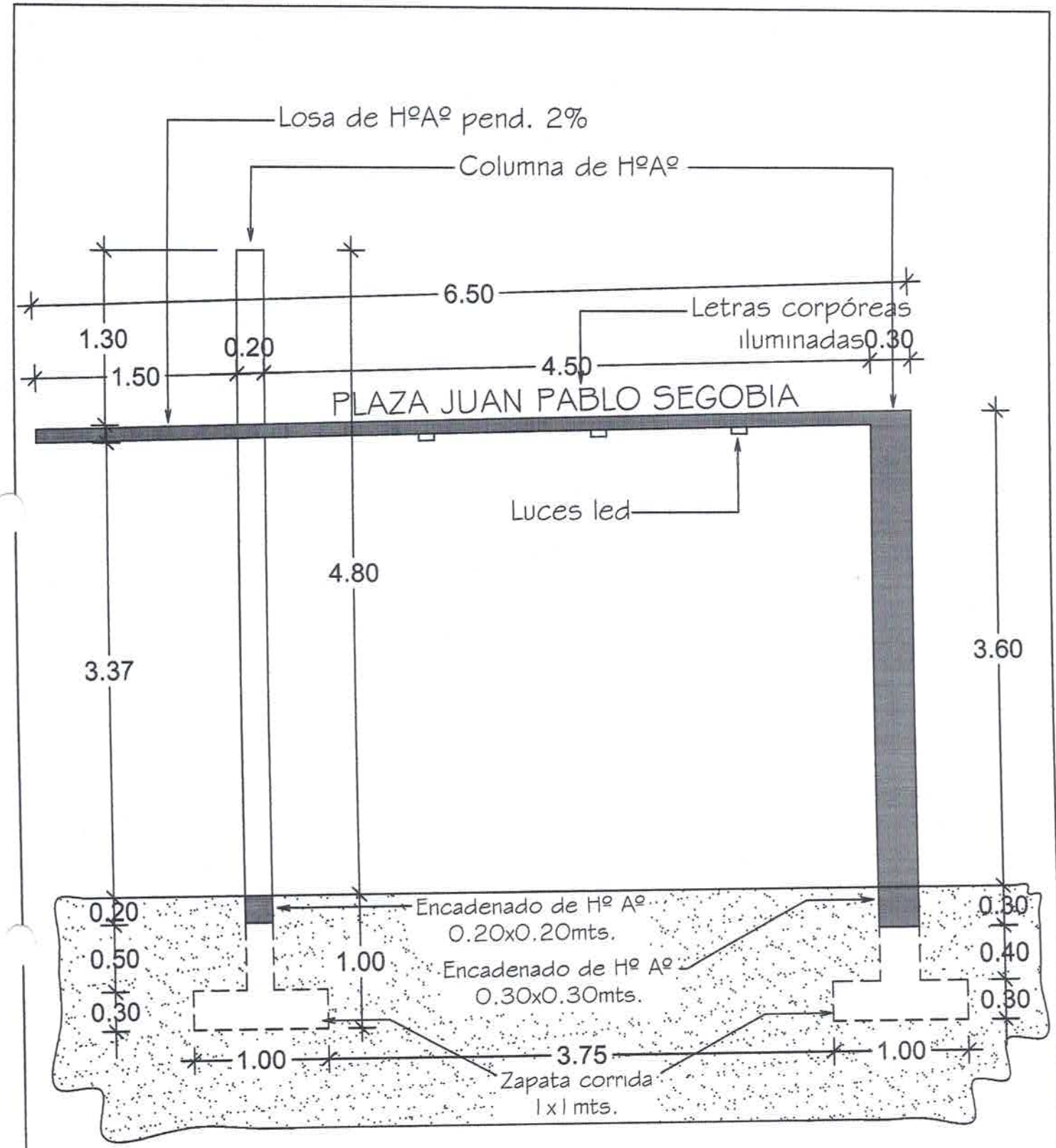

SECCIÓN LONGITUDINAL
ESC.:..... 1:40

CONSTRUCCIÓN DE PÓRTICO DE ACCESO

MUNICIPALIDAD DE YRYBUCUA
DISTRITO DE YRYBUCUA

PROYECTO: Mejoras en la plaza Juan Pablo Segovia

Luis Alberto Fernández Portillo
Arquitecto

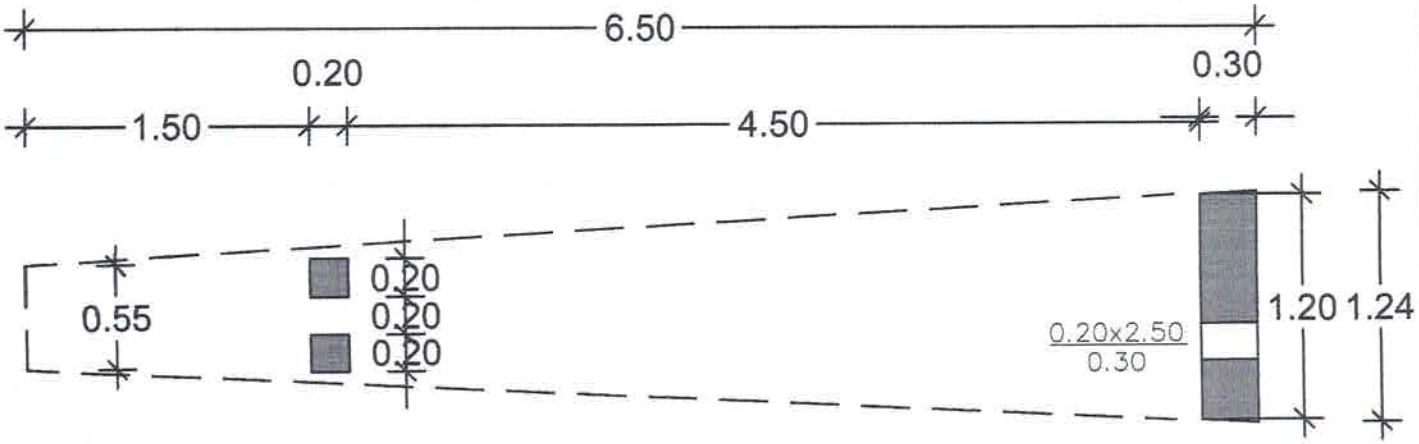

PLANTA ACOTADA
ESC.: 1:40

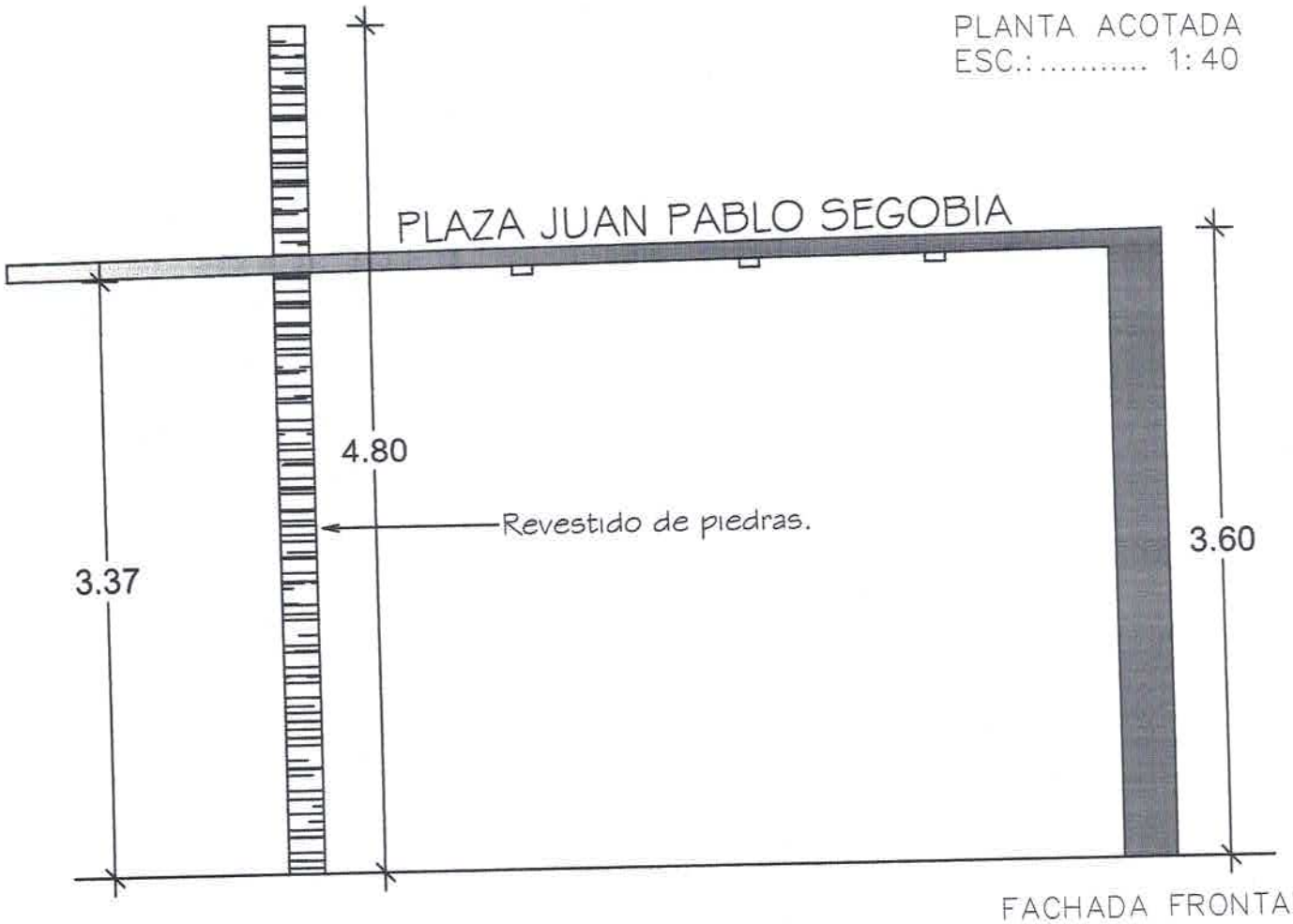

FACHADA FRONTAL
ESC.: 1:40

CONSTRUCCIÓN DE PÓRTICO DE ACCESO

MUNICIPALIDAD DE YRYBUCUA
DISTRITO DE YRYBUCUA

PROYECTO: Mejoras en la plaza Juan Pablo Segovia

Luis Alberto Fernández Portillo
Arquitecto

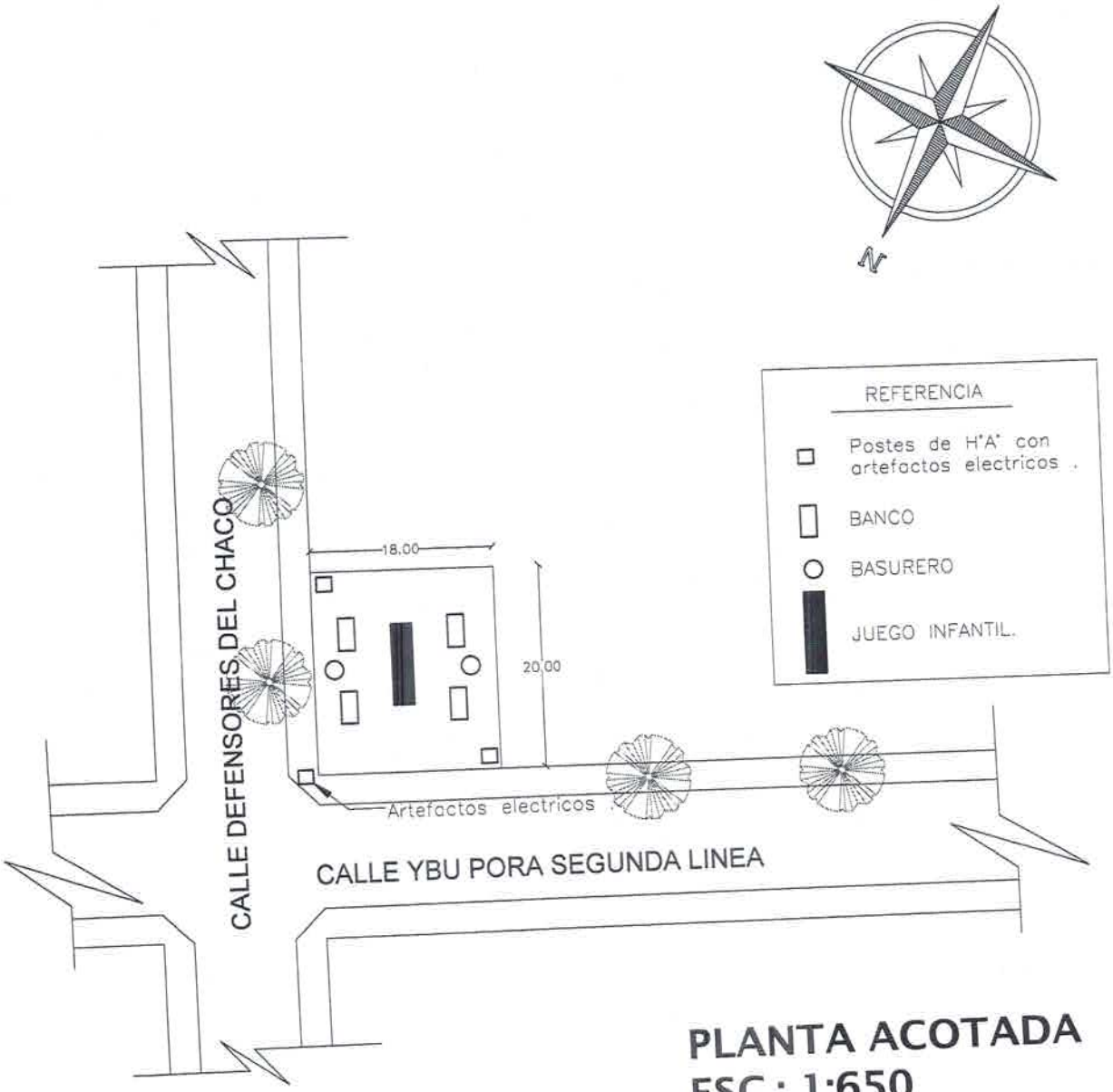

PLANTA ACOTADA
ESC.: 1:650

COORDENADAS GOOGLE MAPS: -24.478943,-56.045307.

MUNICIPALIDAD DE YRYBUCUA

PROYECTO: CONSTRUCCION DE PLAZA YBU PORA.

UBICACION: DEFENSORES DEL CHACO ESQUINA RUTA YBU PORA SEGUNDA LINEA.

Luis Alberto Fernández Porti
Arquitecto
Reg. M.O.P.C. Nº 3.193

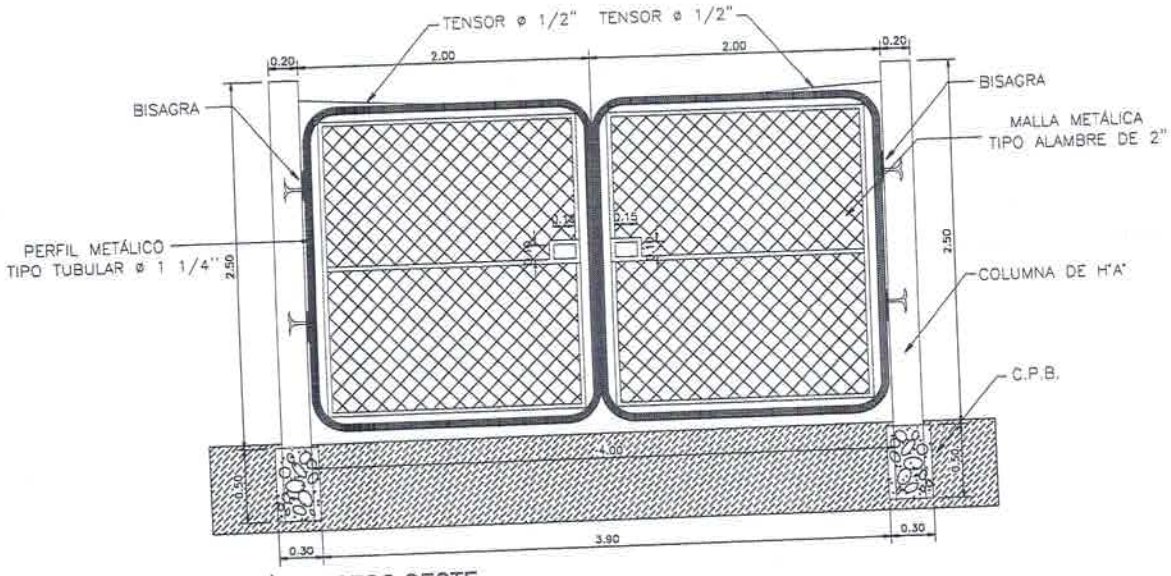

PORTÓN ACCESO OESTE
ESC.:..... 1/50

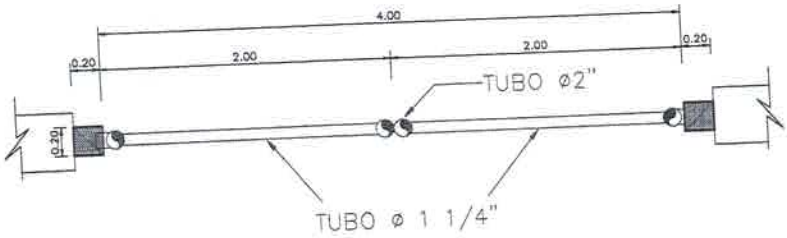

PLANTA ACOTADA PORTÓN ACCESO OESTE
ESC.:..... 1/50

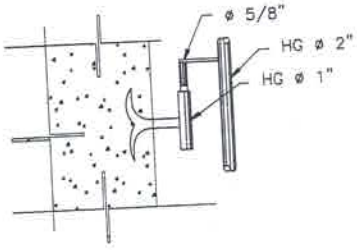

DETALLE DE BISAGRA
SIN ESCALA

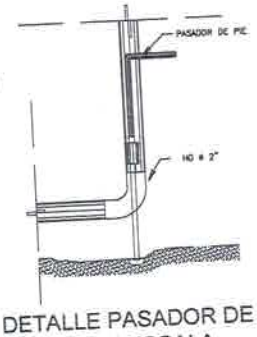

DETALLE PASADOR DE PIE
SIN ESCALA

DETALLE DE AMARRE DE MALLA
ESC.:..... 1/50

COORDENADAS GOOGLE MAPS: -24.478943,-56.045307.

DETALLE PORTON
ESC.:..... 1/50

MUNICIPALIDAD DE YRYBUCUA

PROYECTO: CONSTRUCCION DE PLAZA YBU PORA.

UBICACION: DEFENSORES DEL CHACO ESQUINA RUTA YBU PORA SEGUNDA LINEA.

Luis Alberto Fernández Portillo
Arquitecto

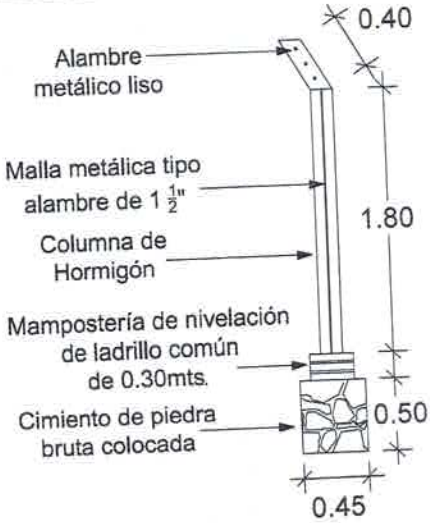

SECCIÓN TRANSVERSAL DE VALLADO
ESC.:..... 1:50

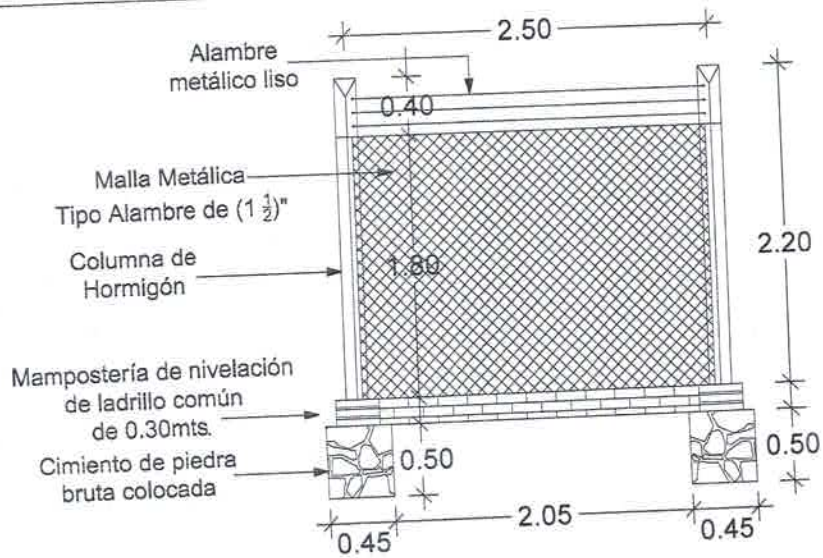

SECCIÓN LONGITUDINAL DE VALLADO
ESC.:..... 1:50

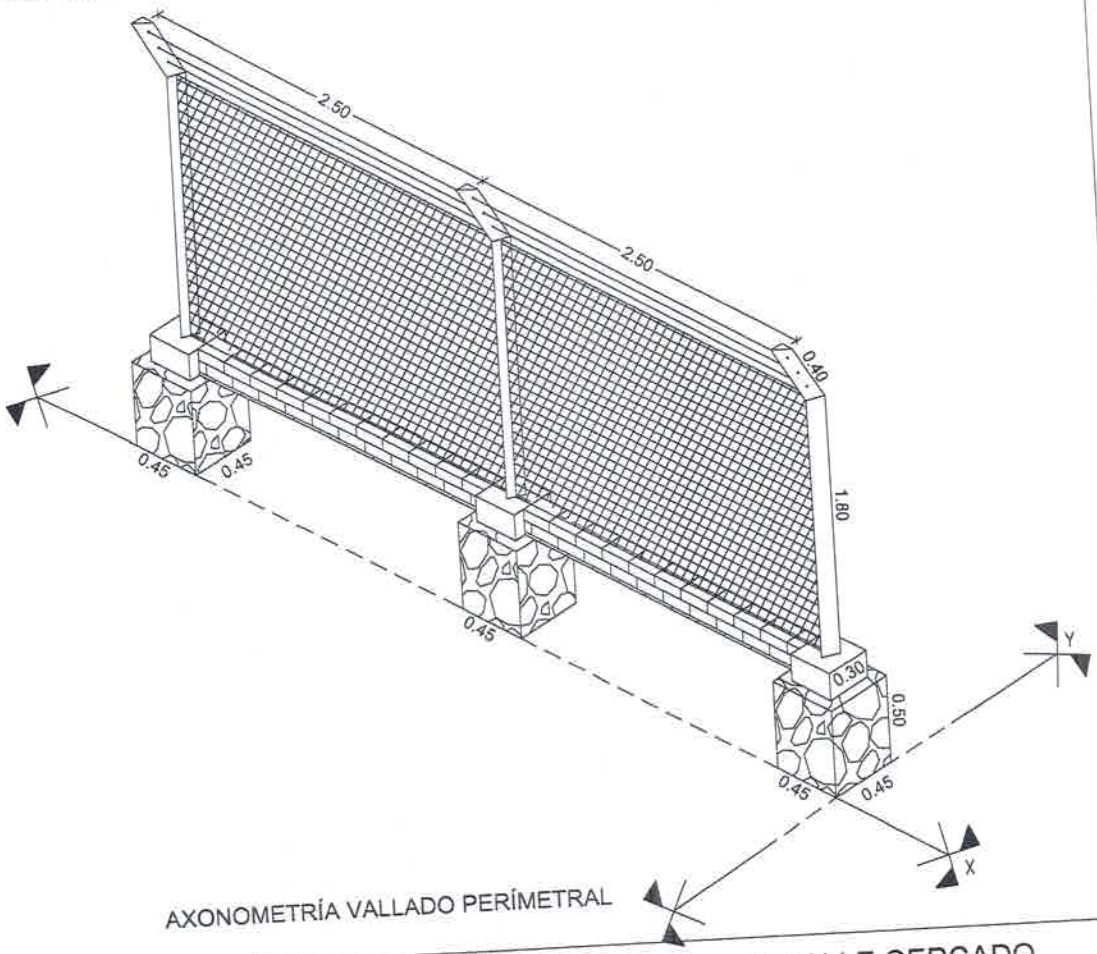

AXONOMETRÍA VALLADO PERÍMETRAL

COORDENADAS GOOGLE MAPS: -24.478943,-56.045307.

DETALLE CERCADO
ESC.:..... 1/50

MUNICIPALIDAD DE YRYBUCUA

PROYECTO: CONSTRUCCION DE PLAZA YBU PORA.

UBICACION: DEFENSORES DEL CHACO ESQUINA RUTA YBU PORA SEGUNDA LINEA.

Luis Alberto Fernández Portil
Arquitecto
Reg. M.O.P.C. Nº 3.193

COORDENADAS GOOGLE MAPS:
-24.478943,-56.045307.

PLANTA DE UBICACIÓN
ESC.:..... 1/985

MUNICIPALIDAD DE YRYBUCUA

PROYECTO: CONSTRUCCION DE PLAZA YBU PORA.

UBICACION: DEFENSORES DEL CHACO ESQUINA RUTA YBU PORA SEGUNDA LINEA.

Luis Alberto Fernández Portillo
Arquitecto
Reg. M.O.P.C. Nº 3.193