OBRA:CONSTRUCCION COMPLEJO POLIDEPORTIVO MULTIUSO

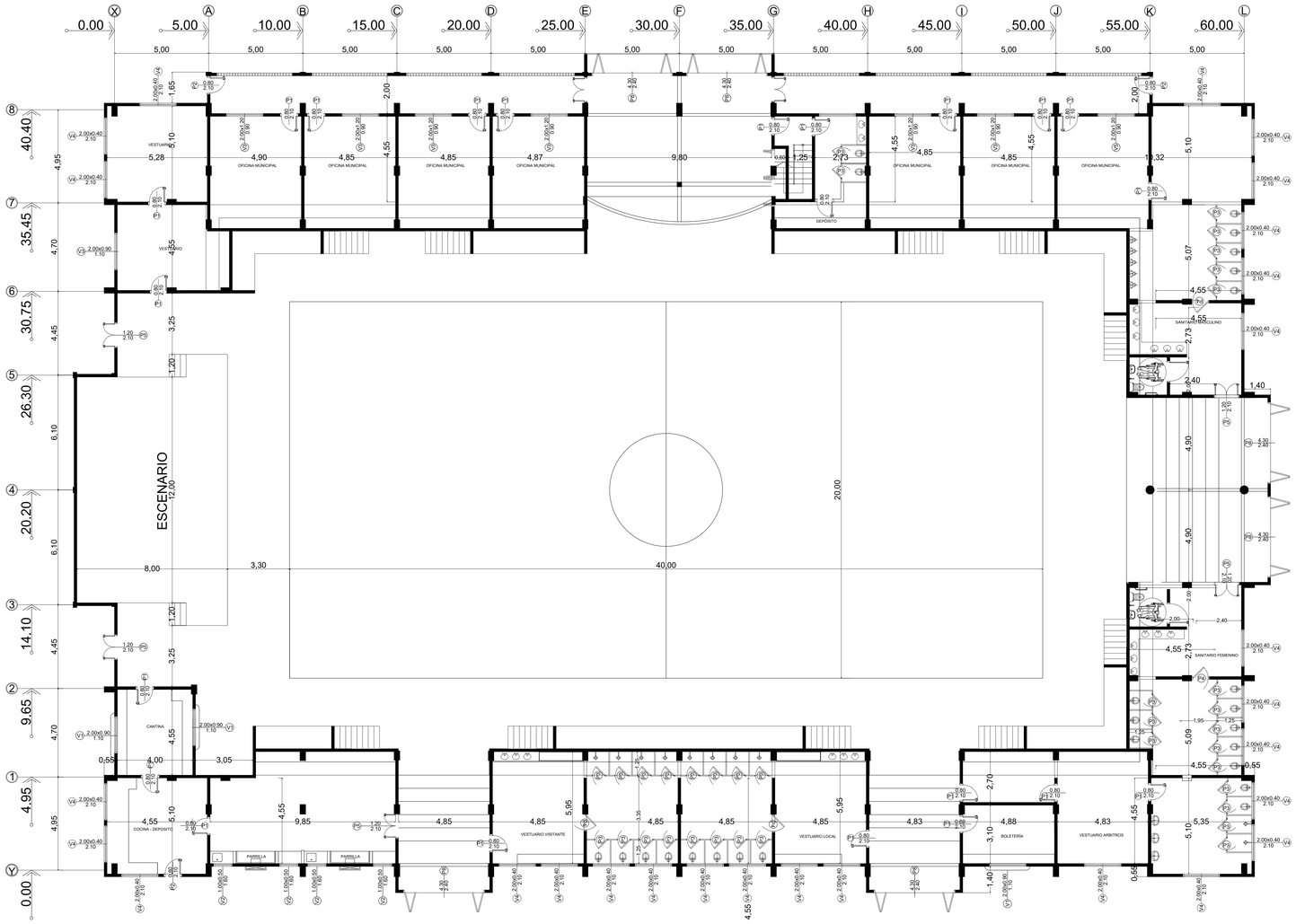

PLANTA NIVEL 0.00

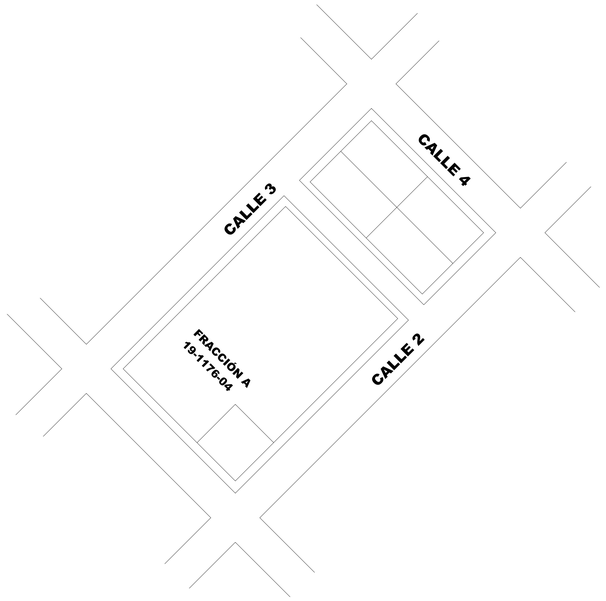

PLANTA DE UBICACIÓN
ESCALA 1:500

N

GOBERNACIÓN DEL DEPARTAMENTO DE CORDILLERA		PROYECTO EJECUTIVO PARA LA CONSTRUCCIÓN DEL POLDEPORTIVO MUNICIPAL DE LA CIUDAD DE SAN BERNARDINO - SEGUNDA ETAPA	PLANTA NIVEL +-0.00 ESCALA 1:100	L 01

OBRA:CONSTRUCCION COMPLEJO POLIDEPORTIVO MULTIUSO

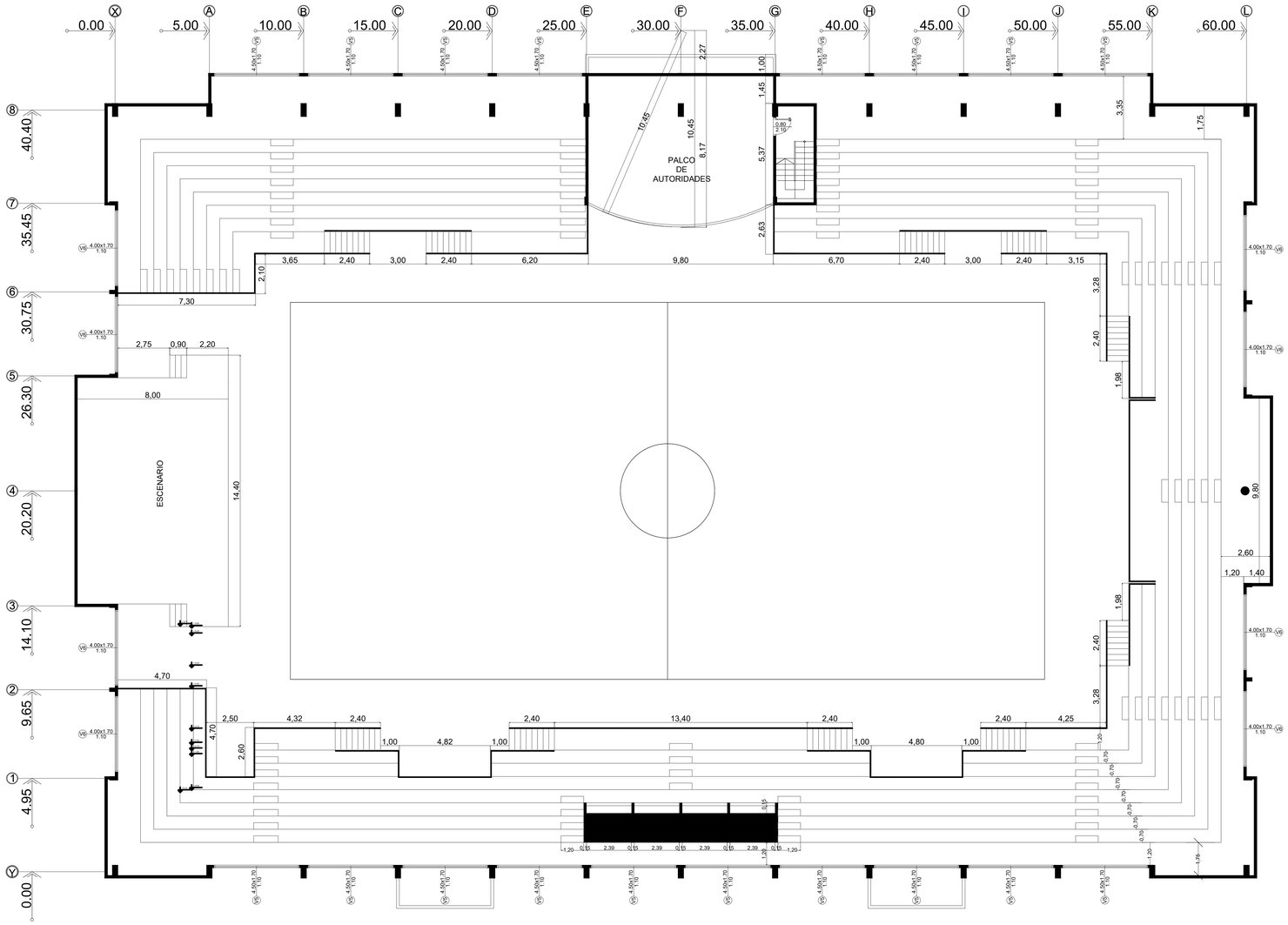

PLANTA NIVEL +5.40

GOBERNACIÓN DEL DEPARTAMENTO DE CORDILLERA		PROYECTO EJECUTIVO PARA LA CONSTRUCCIÓN DEL POLDEPORTIVO MUNICIPAL DE LA CIUDAD DE SAN BERNARDINO - SEGUNDA ETAPA	PLANTA NIVEL +5.40 ESCALA 1:100	L 02

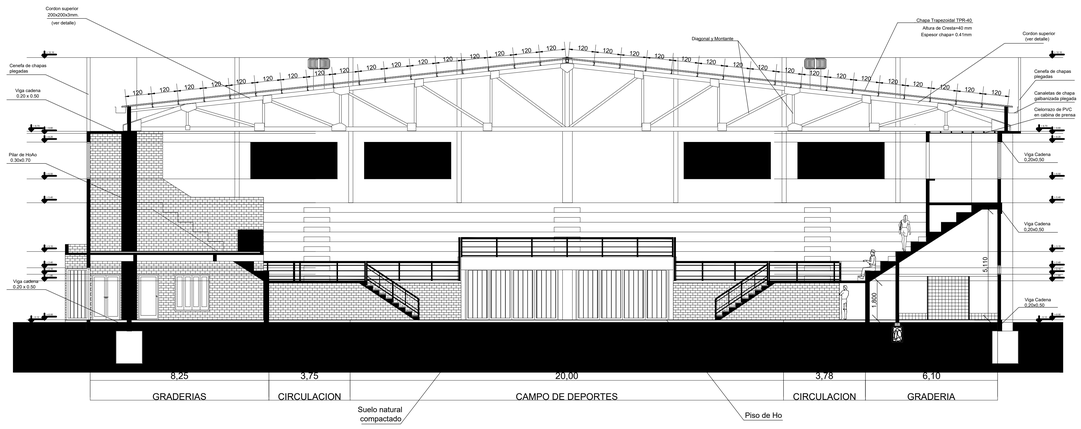

CORTE TRANSVERSAL

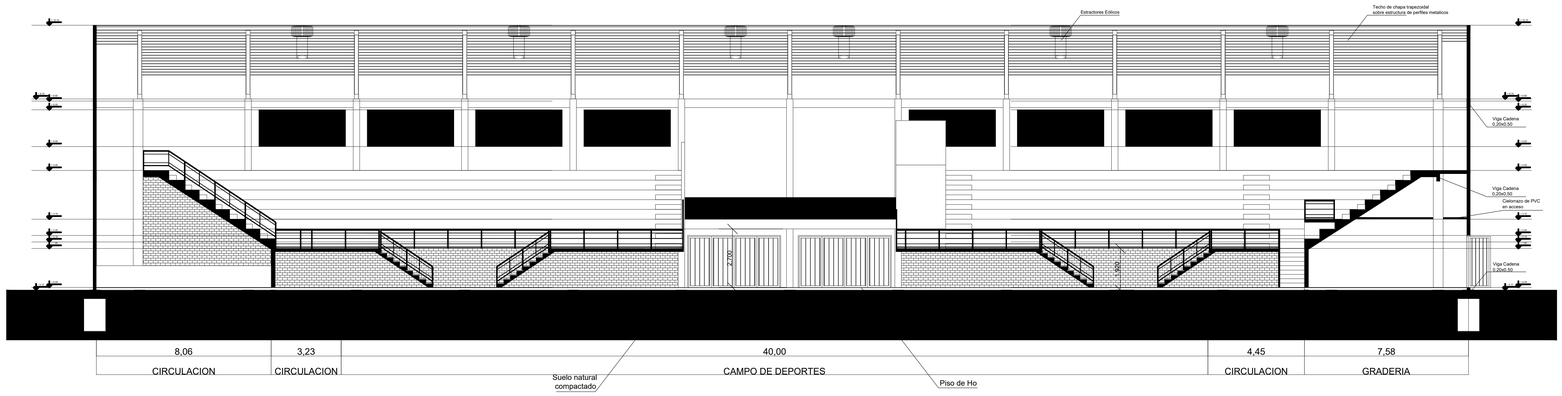

CORTE LONGITUDINAL

GOBERNACIÓN DEL DEPARTAMENTO DE CORDILLERA		PROYECTO EJECUTIVO PARA LA CONSTRUCCIÓN DEL POLDEPORTIVO MUNICIPAL DE LA CIUDAD DE SAN BERNARDINO - SEGUNDA ETAPA	CORTES ESCALA 1:100	L 03

FACHADA ESTE

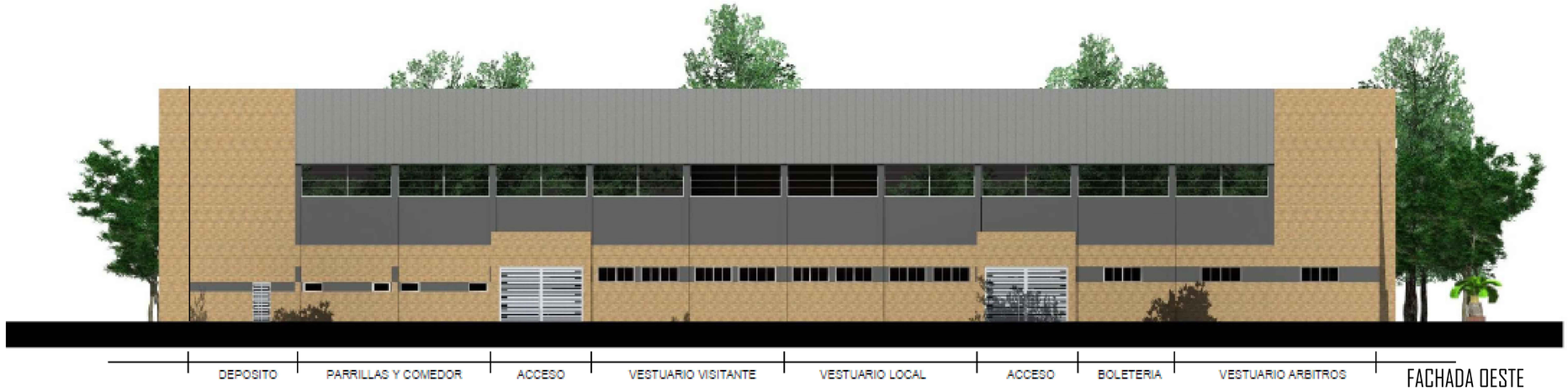

FACHADA OESTE

FACHADA PRINCIPAL

GOBERNACIÓN DEL DEPARTAMENTO DE CORDILLERA	PROYECTO EJECUTIVO PARA LA CONSTRUCCIÓN DEL POLDEPORTIVO MUNICIPAL DE LA CIUDAD DE SAN BERNARDINO - SEGUNDA ETAPA	FACAHADAS ESCALA 1:100	L 04

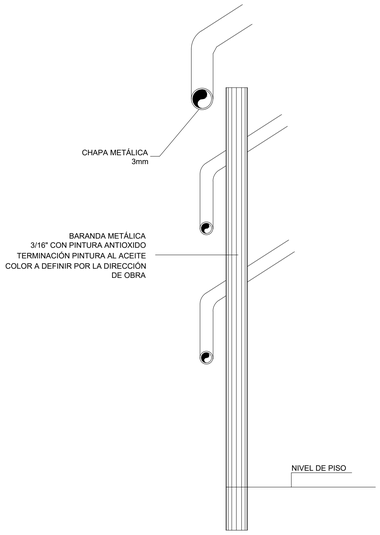

DETALLE DE BARANDA

ESCALA 1:20

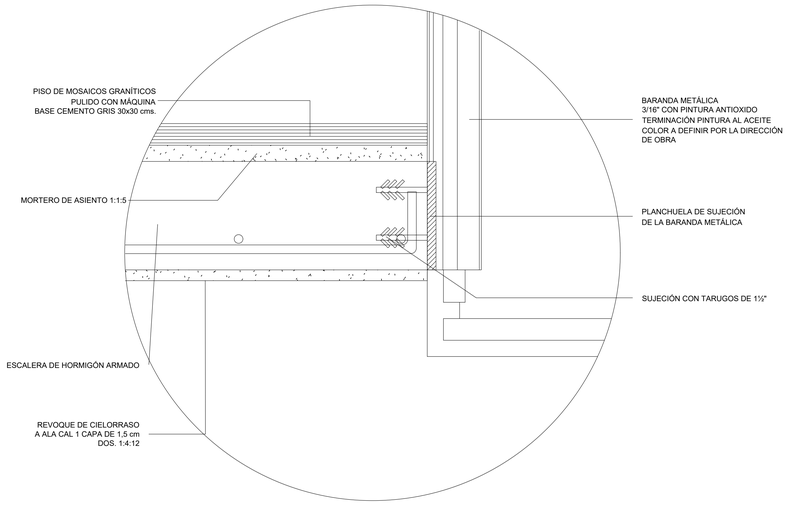

DETALLE 2

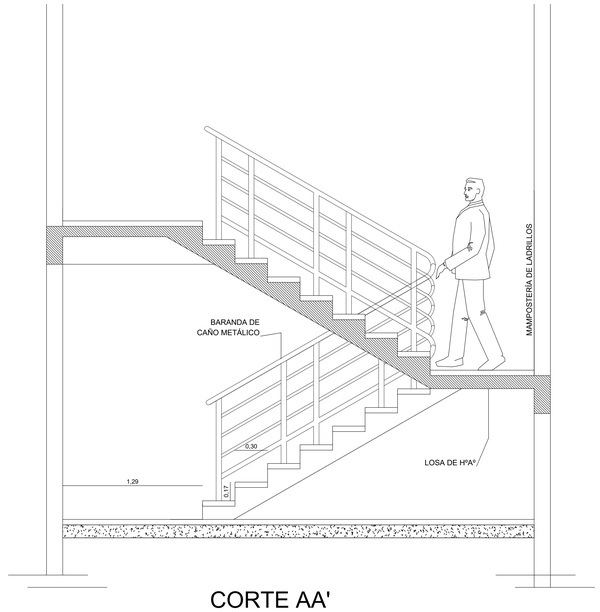

CORTE AA'

ESC/1:20

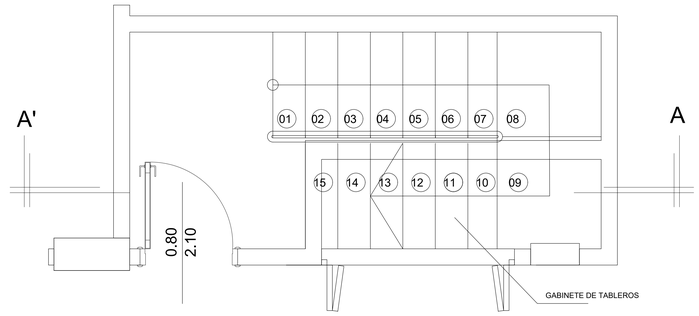

CORTE AA'

DETALLE DE COCINA
ESCALA 1:50

DETALLE DE PARRILA
ESCALA 1:50

DETALLE DE ESCALERA
ESCALA 1:20

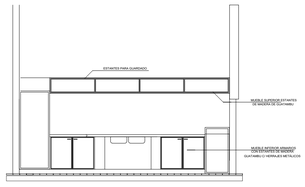

CORTE D - D'

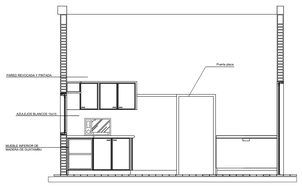

CORTE C - C'

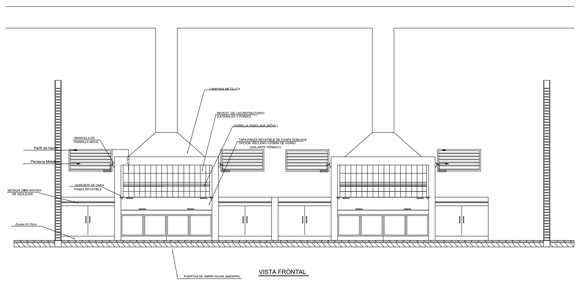

VISTA FRONTAL

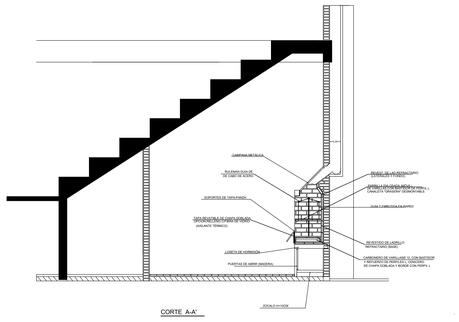

CORTE A-A'

GOBERNACIÓN DEL DEPARTAMENTO DE CORDILLERA

PROYECTO EJECUTIVO PARA LA CONSTRUCCIÓN DEL POLDEPORTIVO MUNICIPAL DE LA CIUDAD DE SAN BERNARDINO - SEGUNDA ETAPA

DETALLES
ESCALA 1:50_1:20

L 05

PLANO DE FUNDACIÓN

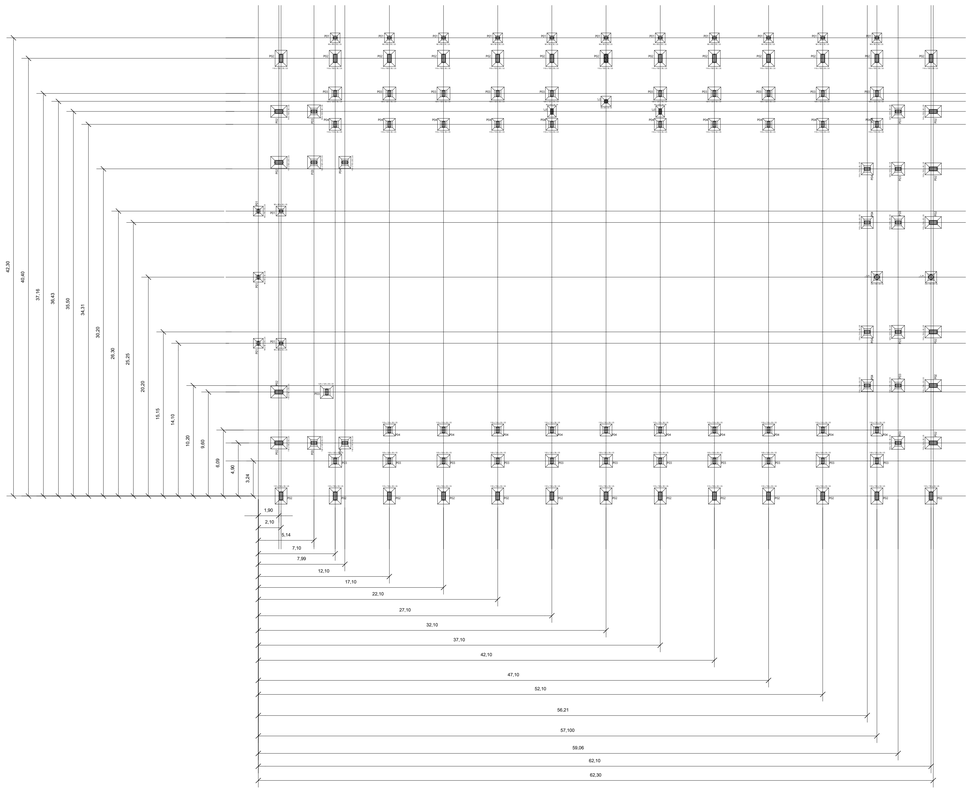

VIGAS DE FUNDACIÓN

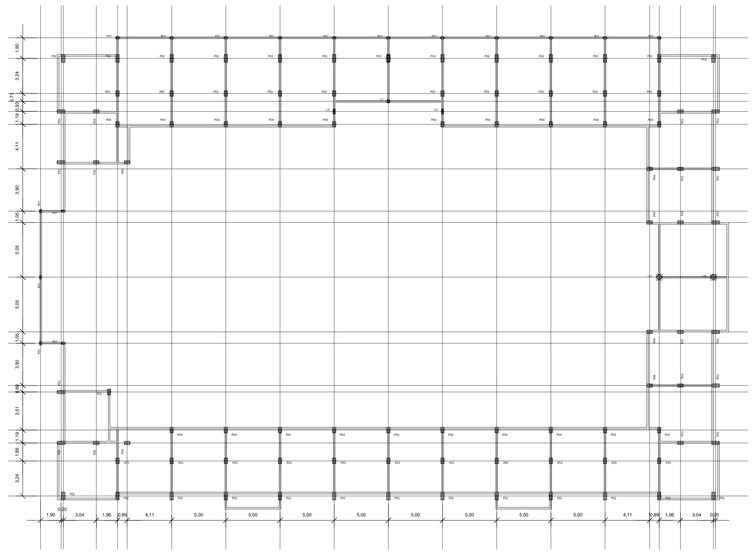

GOBERNACIÓN DEL DEPARTAMENTO DE CORDILLERA		PROYECTO EJECUTIVO PARA LA CONSTRUCCIÓN DEL POLDEPORTIVO MUNICIPAL DE LA CIUDAD DE SAN BERNARDINO - SEGUNDA ETAPA	PLANOS DE FUNDACIÓN ESCALA 1:200	L 06

OBRA:CONSTRUCCION COMPLEJO POLIDEPORTIVO MULTIUSO

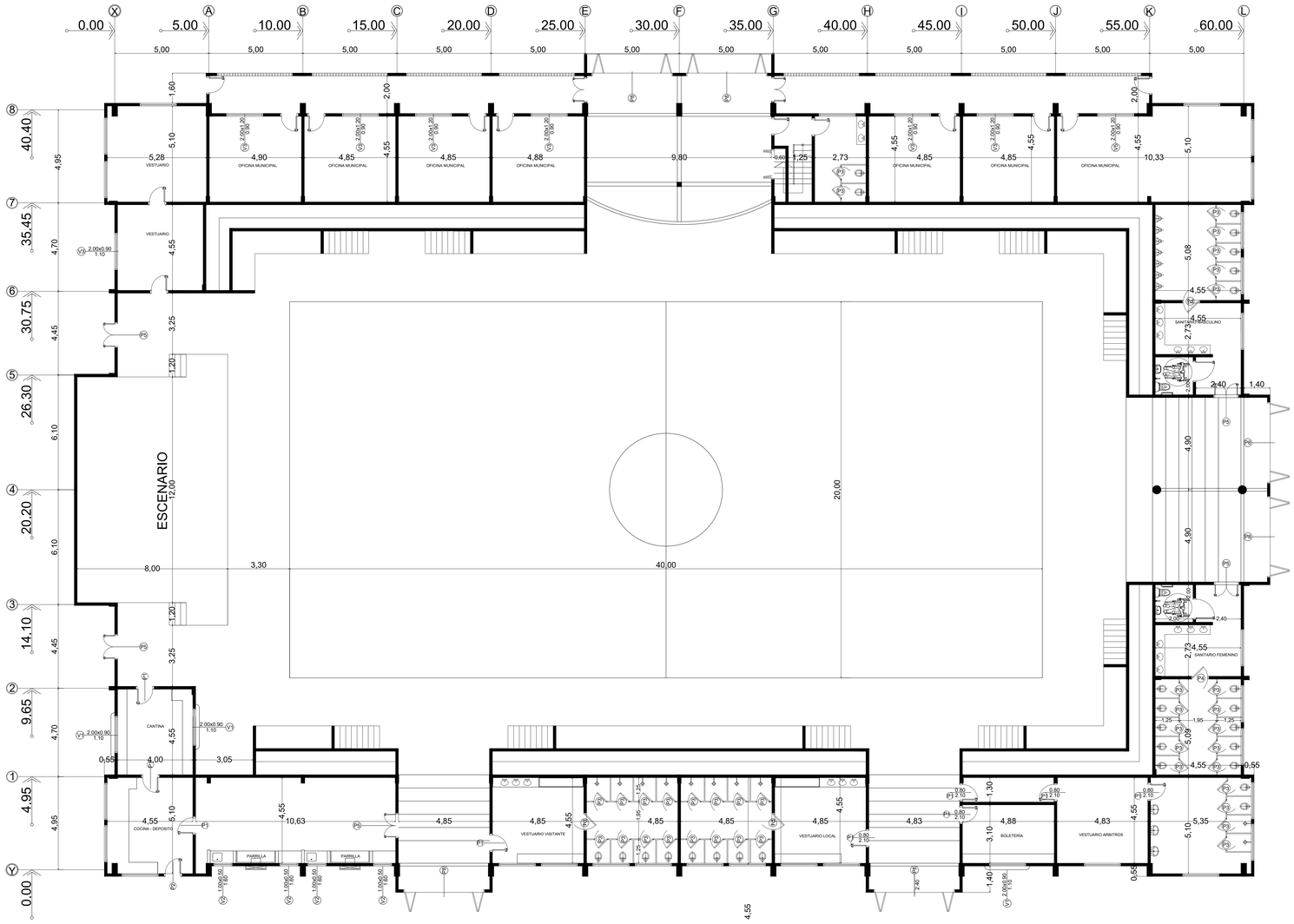

PLANTA NIVEL 0.00

GOBERNACIÓN DEL DEPARTAMENTO DE CORDILLERA		PROYECTO EJECUTIVO PARA LA CONSTRUCCIÓN DEL POLDEPORTIVO MUNICIPAL DE LA CIUDAD DE SAN BERNARDINO - SEGUNDA ETAPA	PLANTA ESTRUCTURAL ESCALA 1:100	L 07

ESQUEMA DE TABLERO

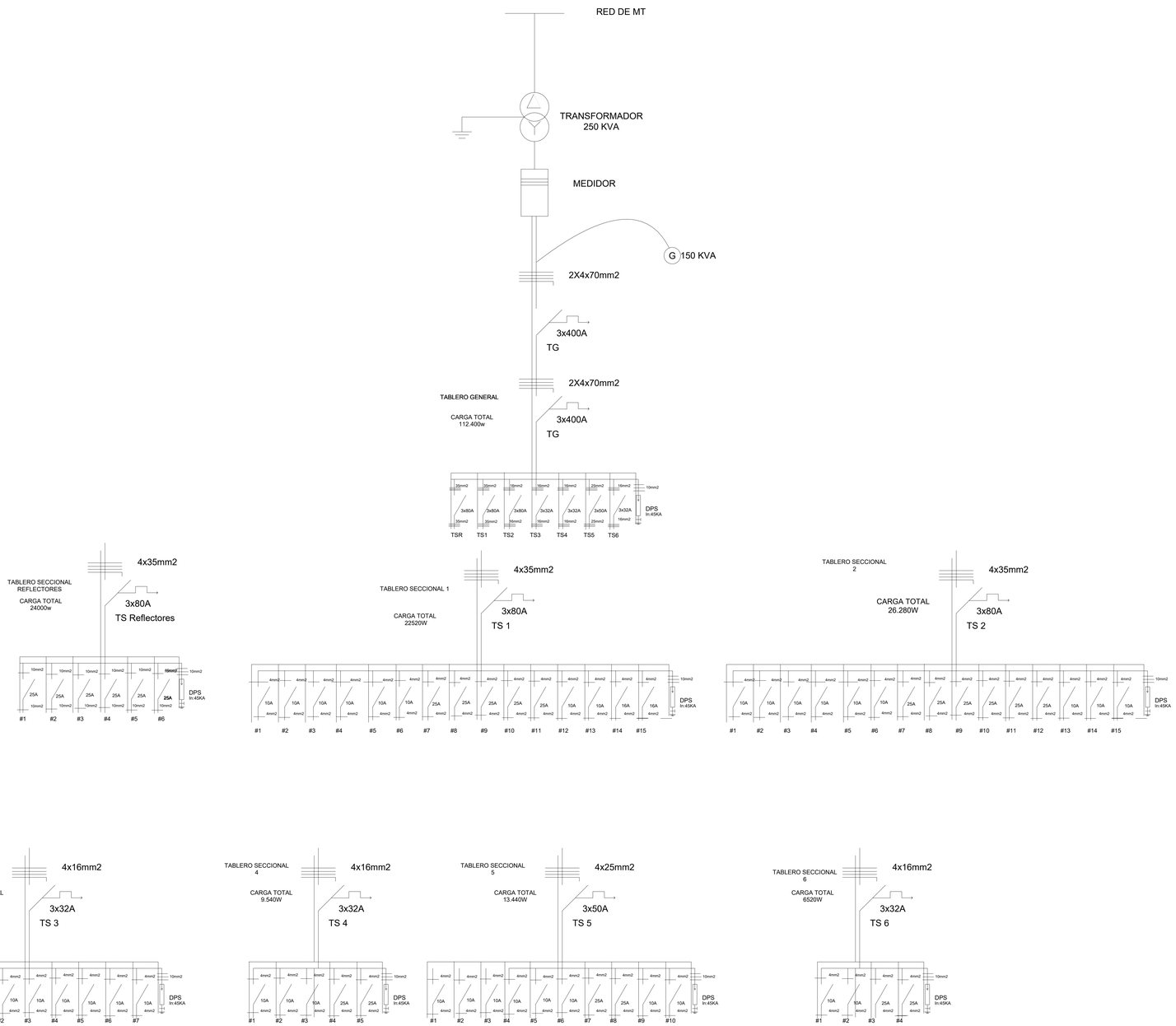

GOBERNACIÓN DEL DEPARTAMENTO DE CORDILLERA

PROYECTO EJECUTIVO PARA LA CONSTRUCCIÓN DEL POLDEPORTIVO MUNICIPAL DE LA CIUDAD DE SAN BERNARDINO - SEGUNDA ETAPA

ESQUEMA DE TABLERO ELÉCTRICO

L 08

OBRA:CONSTRUCCION COMPLEJO POLIDEPORTIVO MULTIUSO

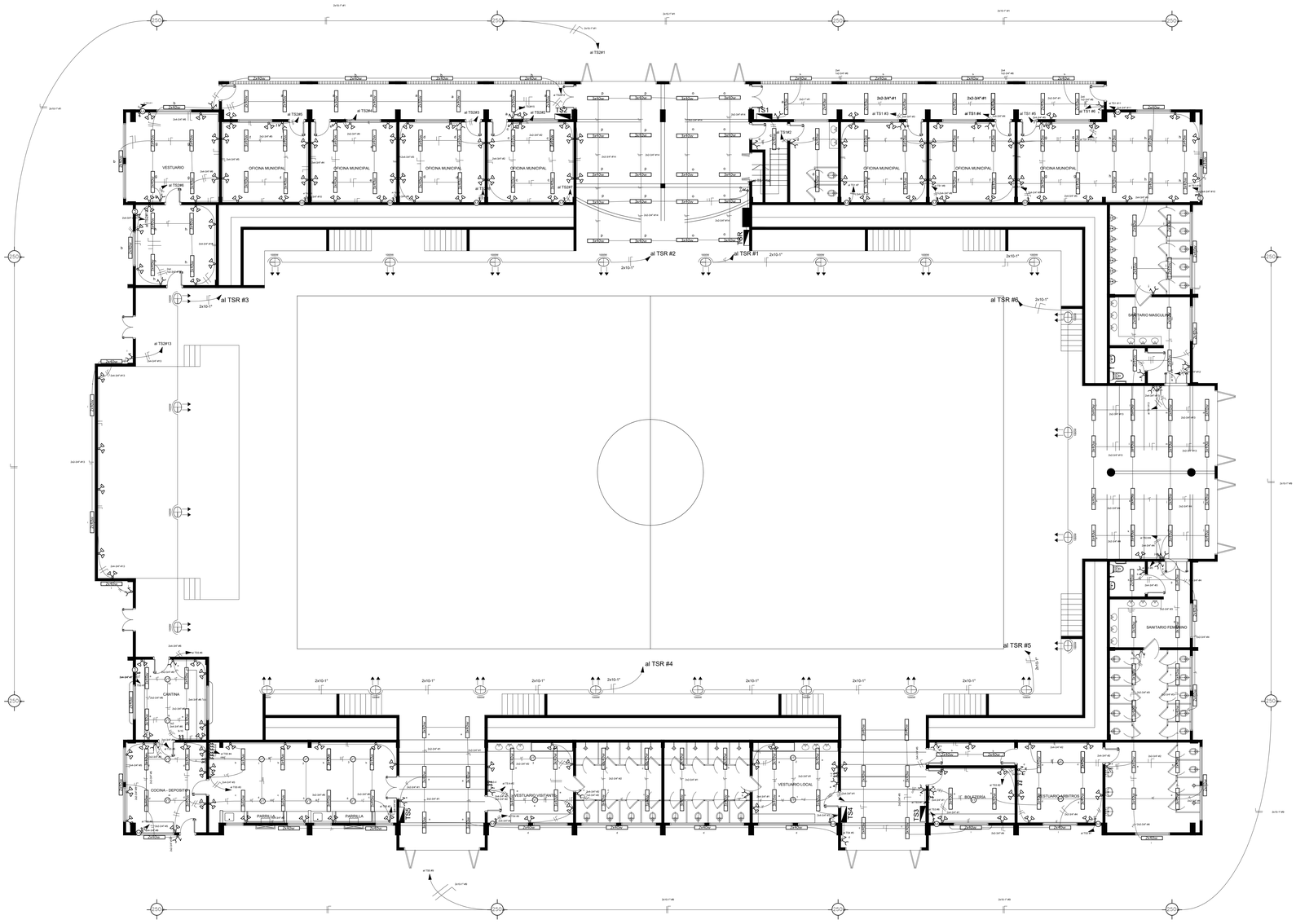

PLANTA NIVEL 0.00

GOBERNACIÓN DEL DEPARTAMENTO DE CORDILLERA	PROYECTO EJECUTIVO PARA LA CONSTRUCCIÓN DEL POLDEPORTIVO MUNICIPAL DE LA CIUDAD DE SAN BERNARDINO - SEGUNDA ETAPA	ESQUEMA ELÉCTRICO ESCALA 1:100	L 09

OBRA:CONSTRUCCION COMPLEJO POLIDEPORTIVO MULTIUSO

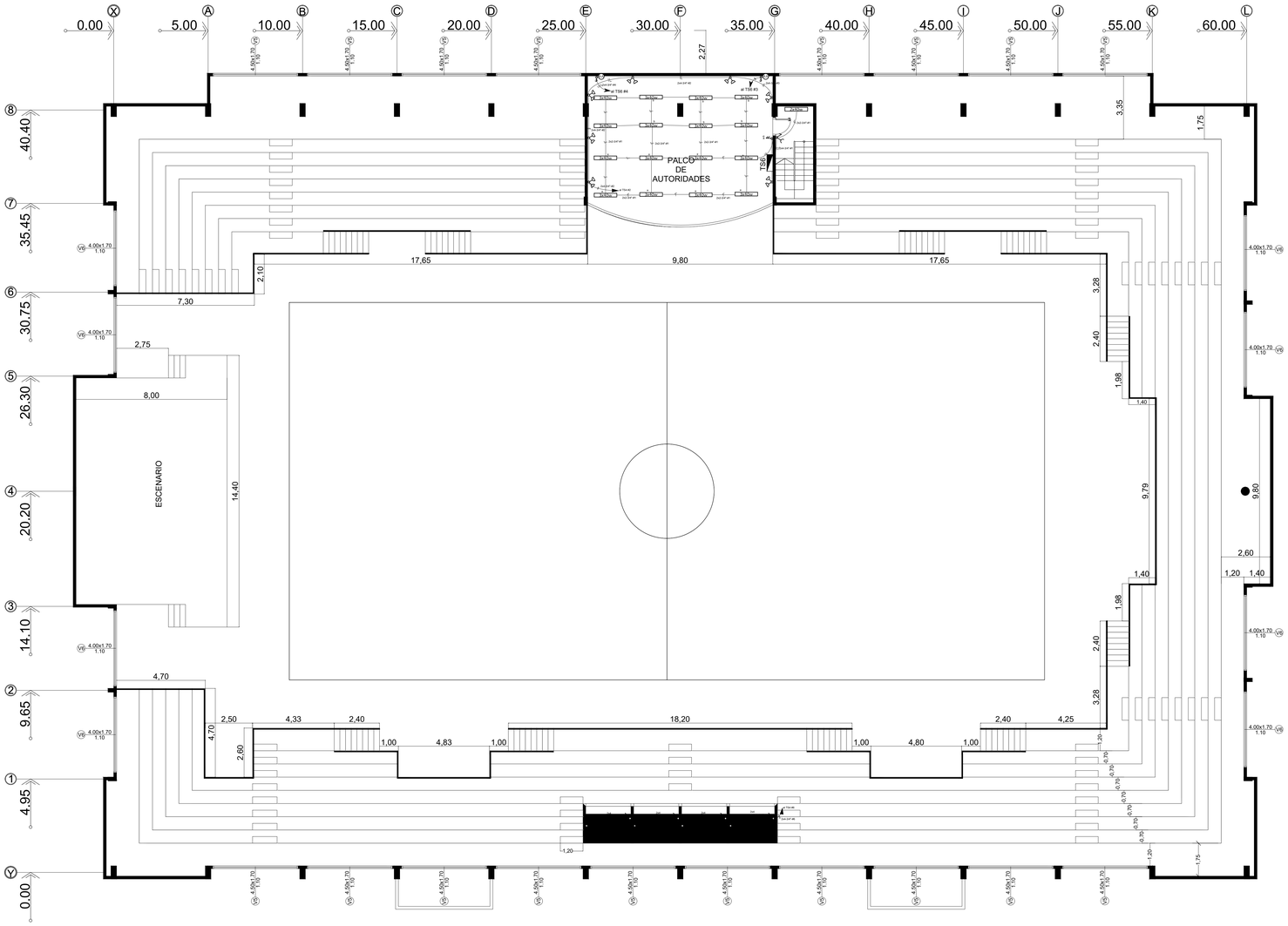

PLANTA NIVEL +5.40

GOBERNACIÓN DEL DEPARTAMENTO DE CORDILLERA		PROYECTO EJECUTIVO PARA LA CONSTRUCCIÓN DEL POLDEPORTIVO MUNICIPAL DE LA CIUDAD DE SAN BERNARDINO - SEGUNDA ETAPA	ESQUEMA ELÉCTRICO ESCALA 1:100	L 10

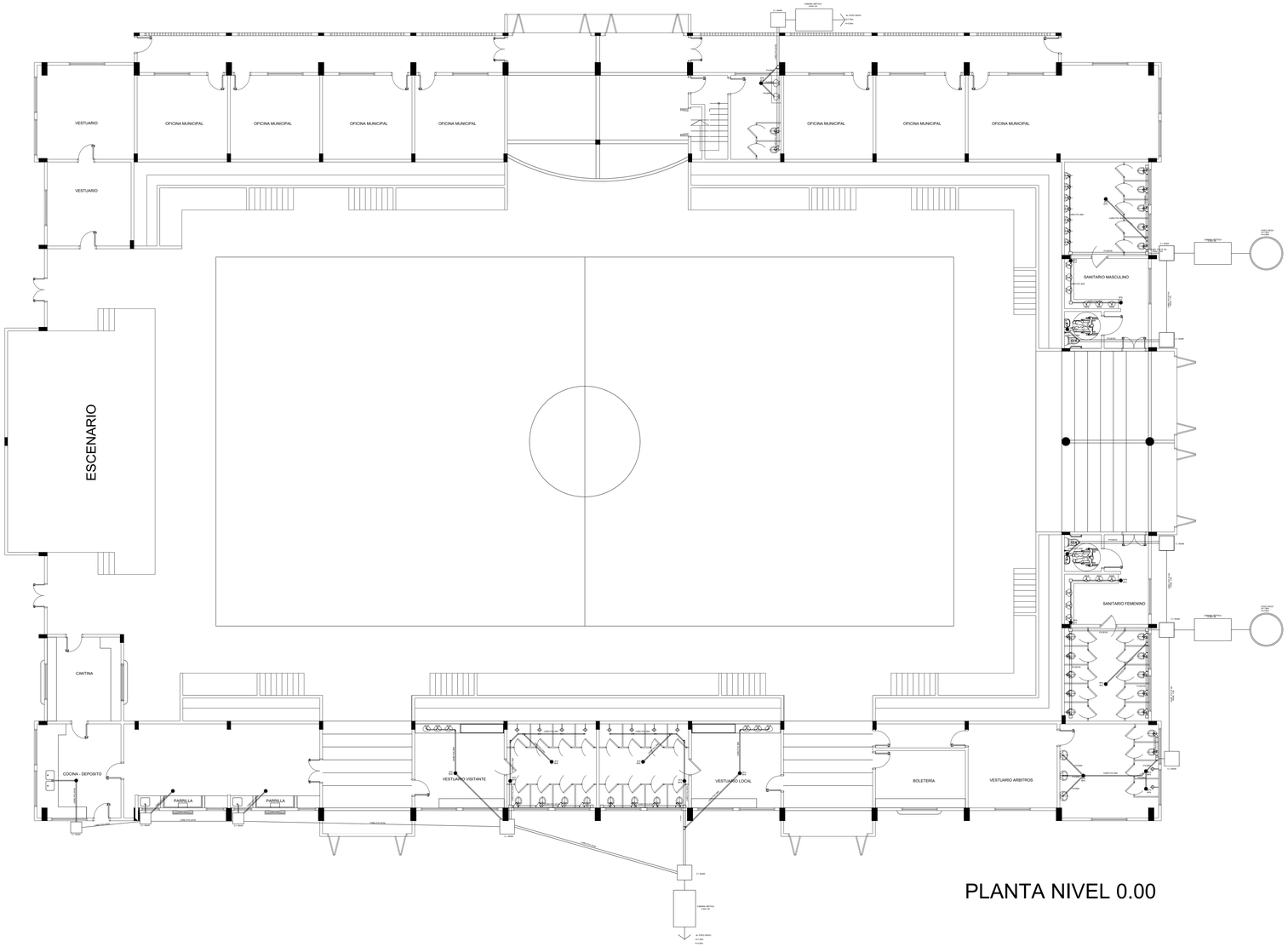

PLANTA NIVEL 0.00

GOBERNACIÓN DEL DEPARTAMENTO DE CORDILLERA		PROYECTO EJECUTIVO PARA LA CONSTRUCCIÓN DEL POLDEPORTIVO MUNICIPAL DE LA CIUDAD DE SAN BERNARDINO - SEGUNDA ETAPA	PLANTA ESQUEMA SANITARIO ESCALA 1:100	L 11

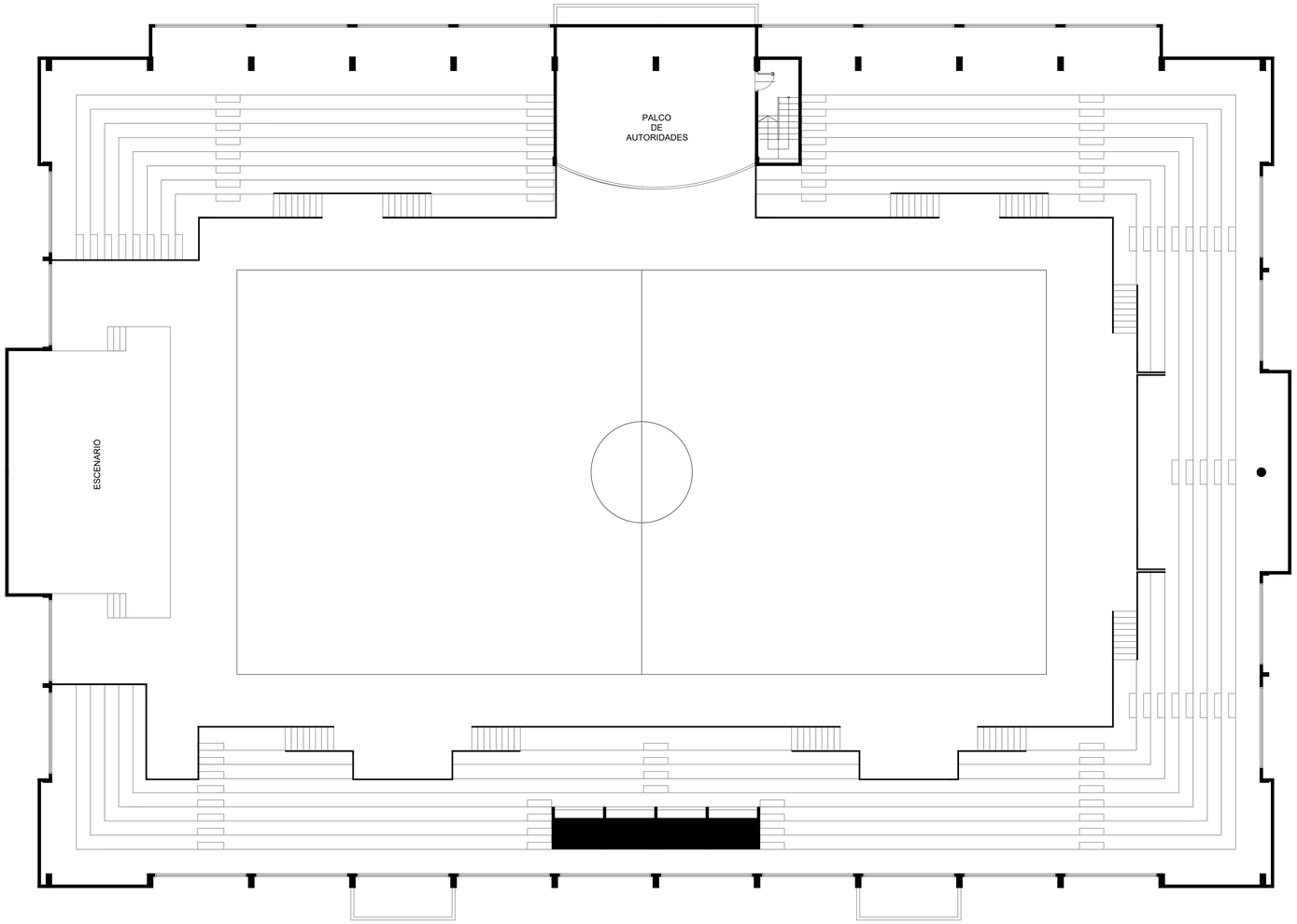

PLANTA NIVEL +5.40

GOBERNACIÓN DEL DEPARTAMENTO DE CORDILLERA

PROYECTO EJECUTIVO PARA LA CONSTRUCCIÓN DEL POLDEPORTIVO MUNICIPAL DE LA CIUDAD DE SAN BERNARDINO - SEGUNDA ETAPA

PLANTA ESQUEMA SANITARIO

L 12

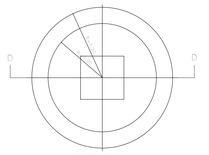

PLANTA

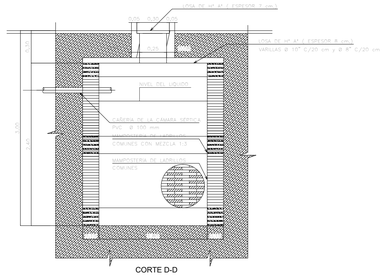

CORTE D-D

DETALLE POZO ABSORBENTE
ESC. 1:20

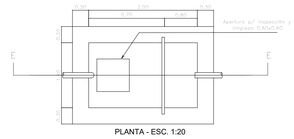

PLANTA - ESC. 1:20

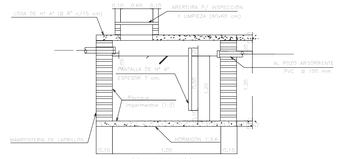
LOSA DE 14" Ø" (Ø 8" c/15 cm)
0.15 - 0.40 - 0.15
ABERTURA P/ INSPECCION Y LIMPIEZA (60x40 cm)
AL POZO ABSORBENTE
PVC Ø 100 mm
0.15
0.40
0.15
0.40
0.15
0.40

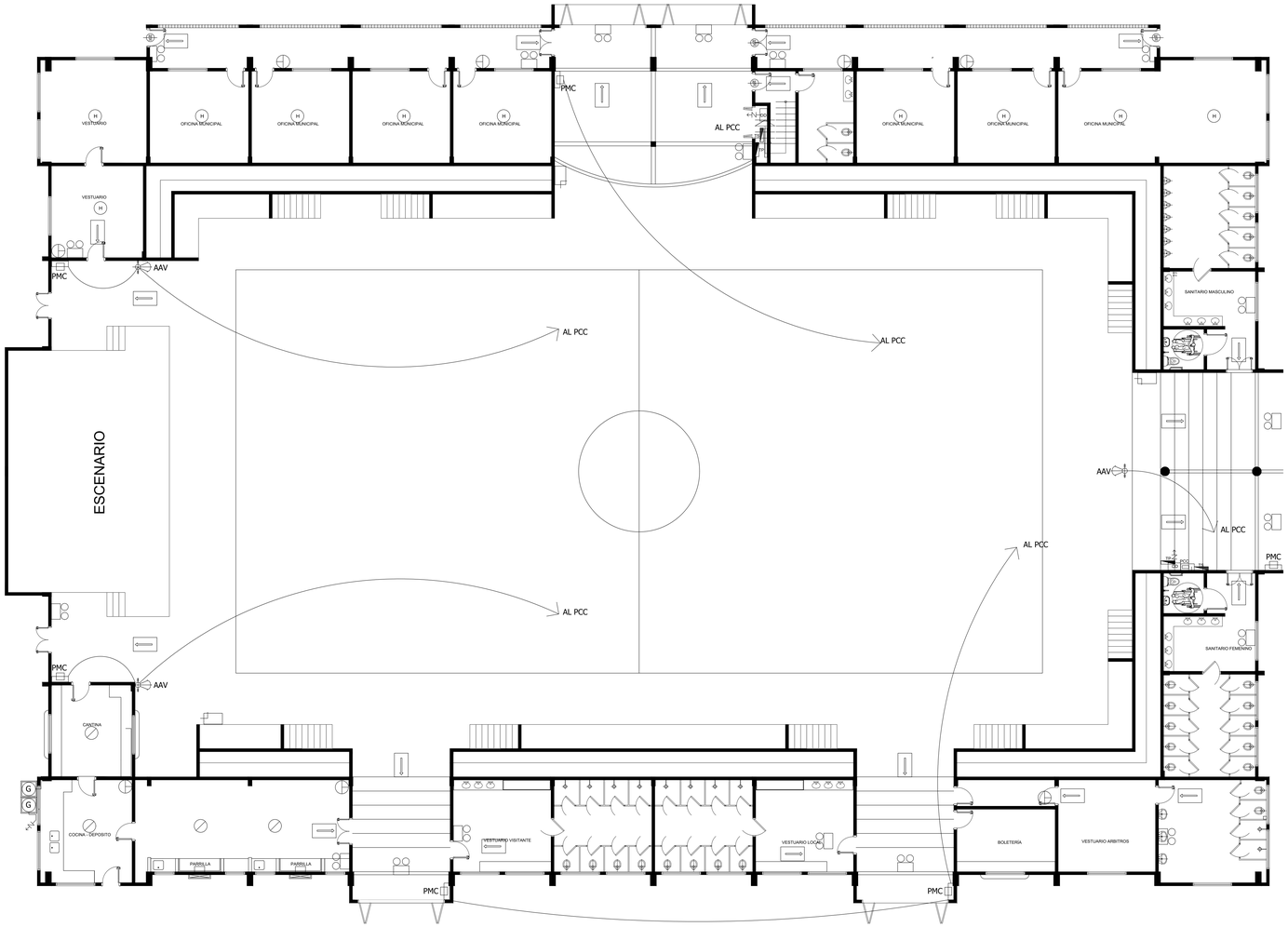

PLANTA NIVEL 0.00

REFERENCIAS

RE 30	P RE 30	PUERTA TABLERO CON SMA DE CIERRE MECANICO RF 30 (RESIST. AL FUEGO 30 MIN) C/ BRAZO HIDRAULICO O BISAGRA ESPECIAL
	TP Y TS	TABLERO PRINCIPAL Y TABLERO SECCIONAL
	TL	TABLERO DE LUCES
		PREVENCIÓN BÁSICA
	PQS ABC	EXTINGUIDOR DE 4 KLS
	CO_2	ANHIDRIDO CARBÓNICO. 6 Kls.
		INDICADORES LUMINOSOS_ SEÑALIZACIÓN DE SALIDA
	I E	ILUMINACIÓN DE EMERGENCIA
	DD	DISYUNTOR DIFERENCIAL
G		GAS
		SISTEMA HIDRAULICO
	BIE	BOCA DE INCENDIO EQUIPADA DE 2" 1/2, 20 MTS
	BIS	BOCA DE INCENDIO SIAMESA. DE 2" 1/2
		BOMBA 7,5 HP
		TANQUE DE HIDROPRESIÓN
R		ROCIADORES
		DETECCIÓN ELECTRÓNICA
	PCC	PANEL CENTRAL DE CONTROL
	PMC	PULSADOR MANUAL COMPUESTO
	AAV	ALARMA AUDIO VISUAL
H	HC	DETECTOR DE HUMO
	TV	DETECTOR TERMOVELOCÍMETRO
	EI AP	EXTINTOR DE INCENDIO AGUA PRESURIZADA

GOBERNACIÓN DEL DEPARTAMENTO DE CORDILLERA

PROYECTO EJECUTIVO PARA LA CONSTRUCCIÓN DEL POLDEPORTIVO MUNICIPAL DE LA CIUDAD DE SAN BERNARDINO - SEGUNDA ETAPA

PREVENCIÓN CONTRA INCENDIOS
ESCALA 1:100

L 14

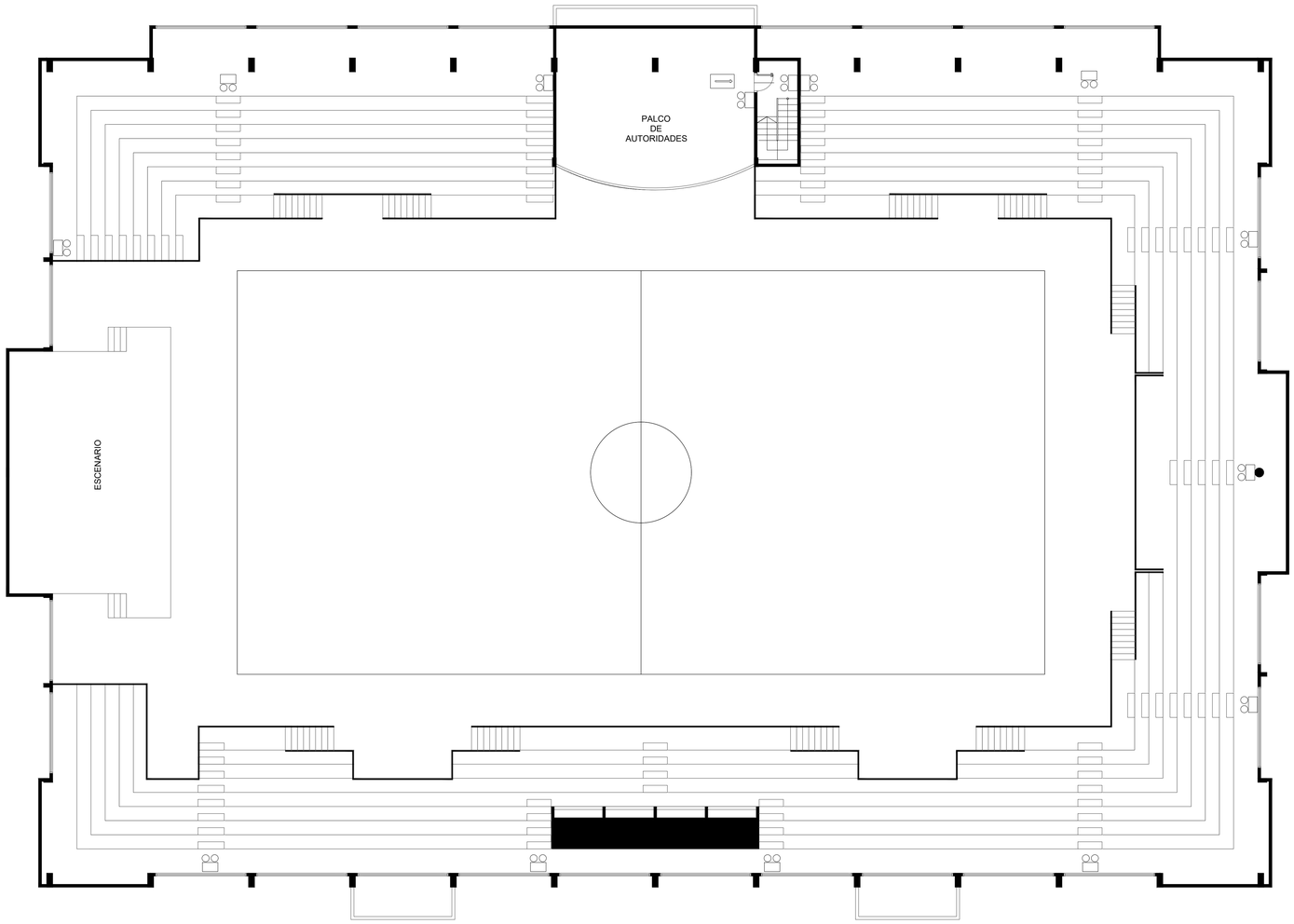

PLANTA NIVEL +5.40

REFERENCIAS

RE 30	P RE/30	PUERTA TABLERO CON SMA DE CIERRE MECANICO RF 30 (RESIST. AL FUEGO 30 MIN) C/ BRAZO HIDRAULICO O BISAGRA ESPECIAL
	TP Y TS	TABLERO PRINCIPAL Y TABLERO SECCIONAL
	TL	TABLERO DE LUCES
		PREVENCIÓN BÁSICA
	PQS ABC	EXTINGUIDOR DE 4 KLS
	CO_2	ANHIDRIDO CARBÓNICO. 6 Kls.
		INDICADORES LUMINOSOS_ SEÑALIZACIÓN DE SALIDA
	I E	ILUMINACIÓN DE EMERGENCIA
	DD	DISYUNTOR DIFERENCIAL
G		GAS
		SISTEMA HIDRAULICO
	BIE	BOCA DE INCENDIO EQUIPADA DE 2" 1/2, 20 MTS
ID	BIS	BOCA DE INCENDIO SIAMESA. DE 2" 1/2
		BOMBA 7,5 HP
		TANQUE DE HIDROPRESIÓN
R		ROCIADORES
		DETECCIÓN ELECTRÓNICA
	PCC	PANEL CENTRAL DE CONTROL
	PMC	PULSADOR MANUAL COMPUESTO
	AAV	ALARMA AUDIO VISUAL
H	HC	DETECTOR DE HUMO
	TV	DETECTOR TERMOVELOCÍMETRO
	EI AP	EXTINTOR DE INCENDIO AGUA PRESURIZADA

GOBERNACIÓN DEL DEPARTAMENTO DE CORDILLERA

PROYECTO EJECUTIVO PARA LA CONSTRUCCIÓN DEL POLDEPORTIVO MUNICIPAL DE LA CIUDAD DE SAN BERNARDINO - SEGUNDA ETAPA

PREVENCIÓN CONTRA INCENDIOS
ESCALA 1:100

L 15

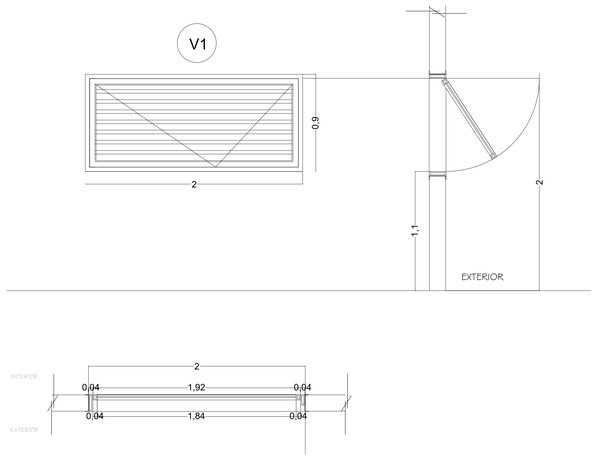

VENTANA BASCULANTE

UBICACION: Acceso a Cantina
TIPO: Vasculante
MARCO: Chapa doblada
HOJA: Chapa No. 20
TERMINACION: 2 Capas de Antioxido - Pintura al Sintético
HERRAJES: Bisagras y pasadores
CANTIDAD: 3

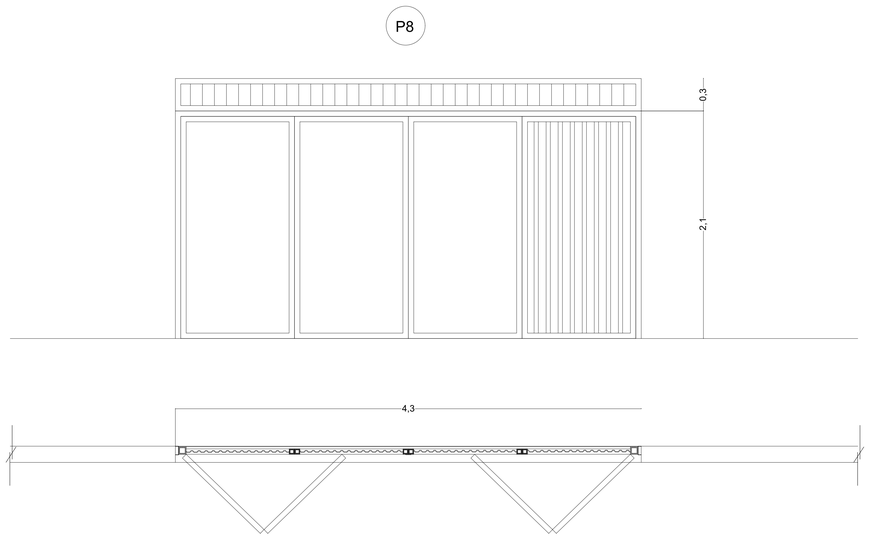

PORTÓN METÁLICO

UBICACION: Acceso a Polideportivo
TIPO: De abrir (4Hojas)
MARCO: Chapa doblada
HOJA: Chapa No. 20
TERMINACION: 2 Capas de Antioxido - Pintura al Sintético
HERRAJES: Bisagras y pasadores
CANTIDAD: 6

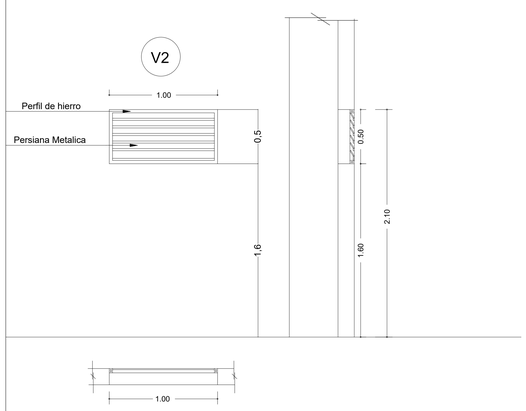

PERSIANA DE VENTILACION

UBICACION: Sector parrillas
TIPO: Fijo
MARCO: Rebaje Simple, Chapa No. 16
HOJA: Persiana Metalica Fija Chapa No.20
TERMINACION: Antioxido 2 Capas - Pintura sintética
HERRAJES: Bulones
CANTIDAD: 4

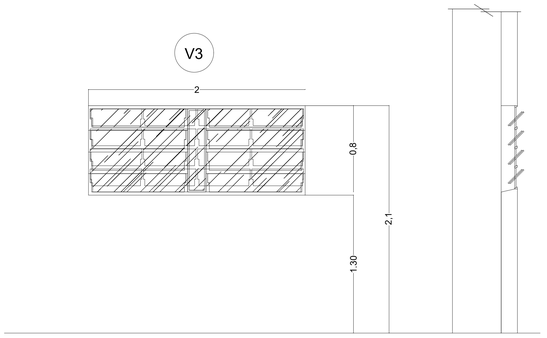

VENTANA BALANCIN

UBICACION:
TIPO: Con hojas de hierro de abrir
MARCO: Perfil de hierro
HOJA: Vidriada doble Transparente
TERMINACION: 2 Capas de Antioxido - Pintura al Sintético
CANTIDAD: 9

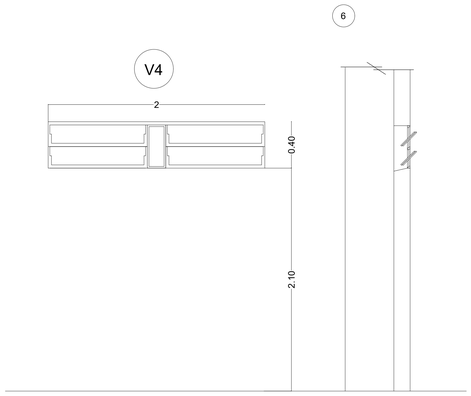

VENTANA BALANCIN

UBICACION:
TIPO: Con hojas de hierro de abrir
MARCO: Perfil de hierro
HOJA: Vidriada doble Transparente
TERMINACION: 2 Capas de Antioxido - Pintura al Sintético
CANTIDAD: 25

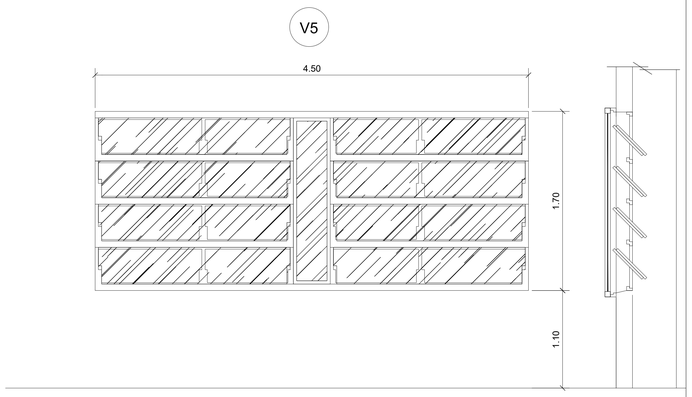

VENTANA BALANCIN

UBICACION:
TIPO: Con hojas de hierro de abrir
MARCO: Perfil de hierro
HOJA: Vidriada doble Transparente
PROTECCIÓN: Valla metalica tipo SIMA de 25 x 25 mm
TERMINACION: 2 Capas de Antioxido - Pintura al Sintético
CANTIDAD: 26

GOBERNACIÓN DEL DEPARTAMENTO DE CORDILLERA

PROYECTO EJECUTIVO PARA LA CONSTRUCCIÓN DEL POLDEPORTIVO MUNICIPAL DE LA CIUDAD DE SAN BERNARDINO - SEGUNDA ETAPA

DETALE DE ABERTURAS
ESCALA 1:

L 16

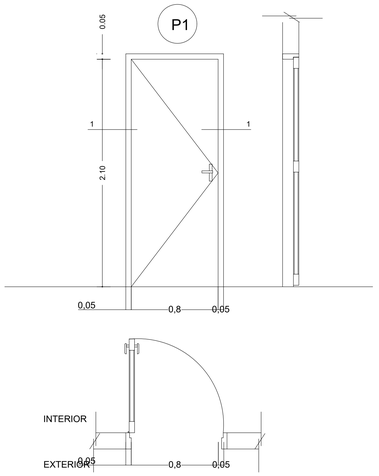

PUERTA PLACA

TIPO: Revatible
MARCO: Rebaje Simple
HOJA: Placa de Madera Terciada (Petereby o Similar)
Estructura Panal de Abeja
TERMINACION: Lustre natural
HERRAJES: Ficha 5 Agujeros Reversible
CANTIDAD: Cerradura Interna Comun, Manija Doble Accion
62

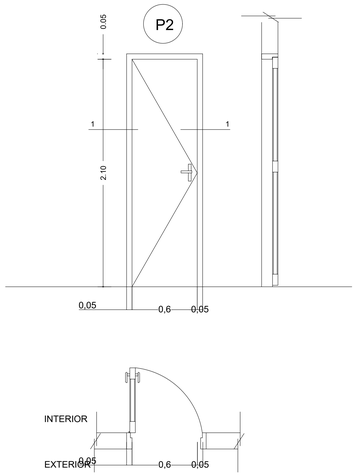

PUERTA PLACA

TIPO: Revatible
MARCO: Rebaje Simple
HOJA: Placa de Madera Terciada (Petereby o Similar)
Estructura Panal de Abeja
TERMINACION: Lustre natural
HERRAJES: Ficha 5 Agujeros Reversible
CANTIDAD: Cerradura Interna Comun, Manija Doble Accion
62

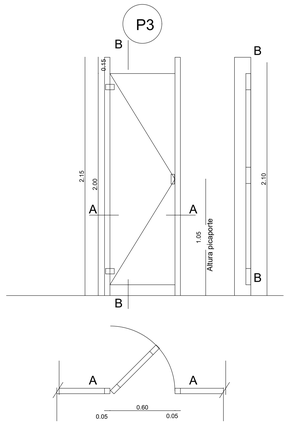

PUERTA PLACA

TIPO: Vaivén
MARCO: Metálico
HOJA: Placa de eucatex
Perfilaría Metálica
COLOR Marfil
HERRAJES: Ficha 5 Agujeros Reversible
CANTIDAD: Cerradura Interna Comun, Manija Doble Accion
62

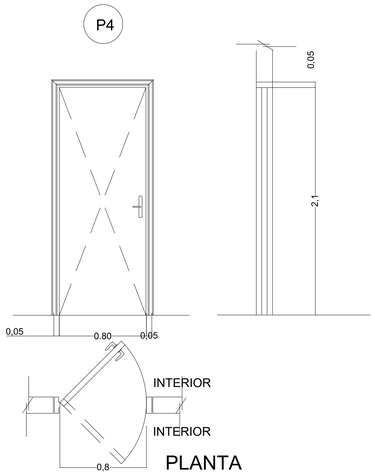

PUERTA PLACA

TIPO: Vaivén
MARCO: Rebaje Simple
HOJA: Placa de Madera Terciada (Petereby o Similar)
Estructura Panal de Abeja
TERMINACION: Barniz color tabaco
HERRAJES: Cerradura Interna Común, Manija Doble Acción
Ficha 2 alas de 5 Agujeros Reversible
PICAPORTE: Clásico, con mango reversible
CANTIDAD: 06

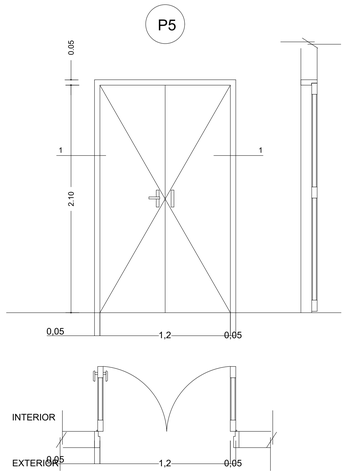

PUERTA PLACA

TIPO: Revatible
MARCO: Rebaje Simple
HOJA: Placa de Madera Terciada (Petereby o Similar)
Estructura Panal de Abeja
TERMINACION: Lustre natural
HERRAJES: Ficha 5 Agujeros Reversible
PICAPORTE: Cerradura Interna Comun, Manija Doble Accion
CANTIDAD: 7

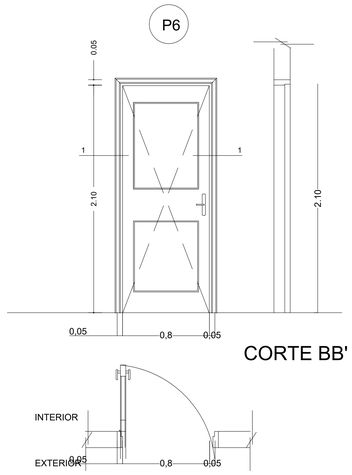

PUERTA TABLERO

TIPO: Revatible
MARCO: Rebaje Simple
HOJA: Placa de Madera Terciada (Petereby o Similar)
Estructura Panal de Abeja
TERMINACION: Lustre natural
HERRAJES: Ficha 5 Agujeros Reversible
PICAPORTE: Cerradura Interna Comun, Manija Doble Accion
CANTIDAD:

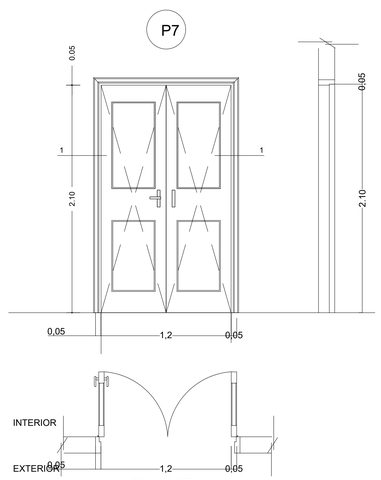

PUERTA TABLERO

TIPO: Revatible
MARCO: Rebaje Simple
HOJA: Placa de Madera Terciada (Petereby o Similar)
Estructura Panal de Abeja
TERMINACION: Lustre natural
HERRAJES: Ficha 5 Agujeros Reversible
PICAPORTE: Cerradura Interna Comun, Manija Doble Accion
CANTIDAD: 06

GOBERNACIÓN DEL DEPARTAMENTO DE CORDILLERA

PROYECTO EJECUTIVO PARA LA CONSTRUCCIÓN DEL POLDEPORTIVO MUNICIPAL DE LA CIUDAD DE SAN BERNARDINO - SEGUNDA ETAPA

DETALE DE ABERTURAS
ESCALA 1:

L 17