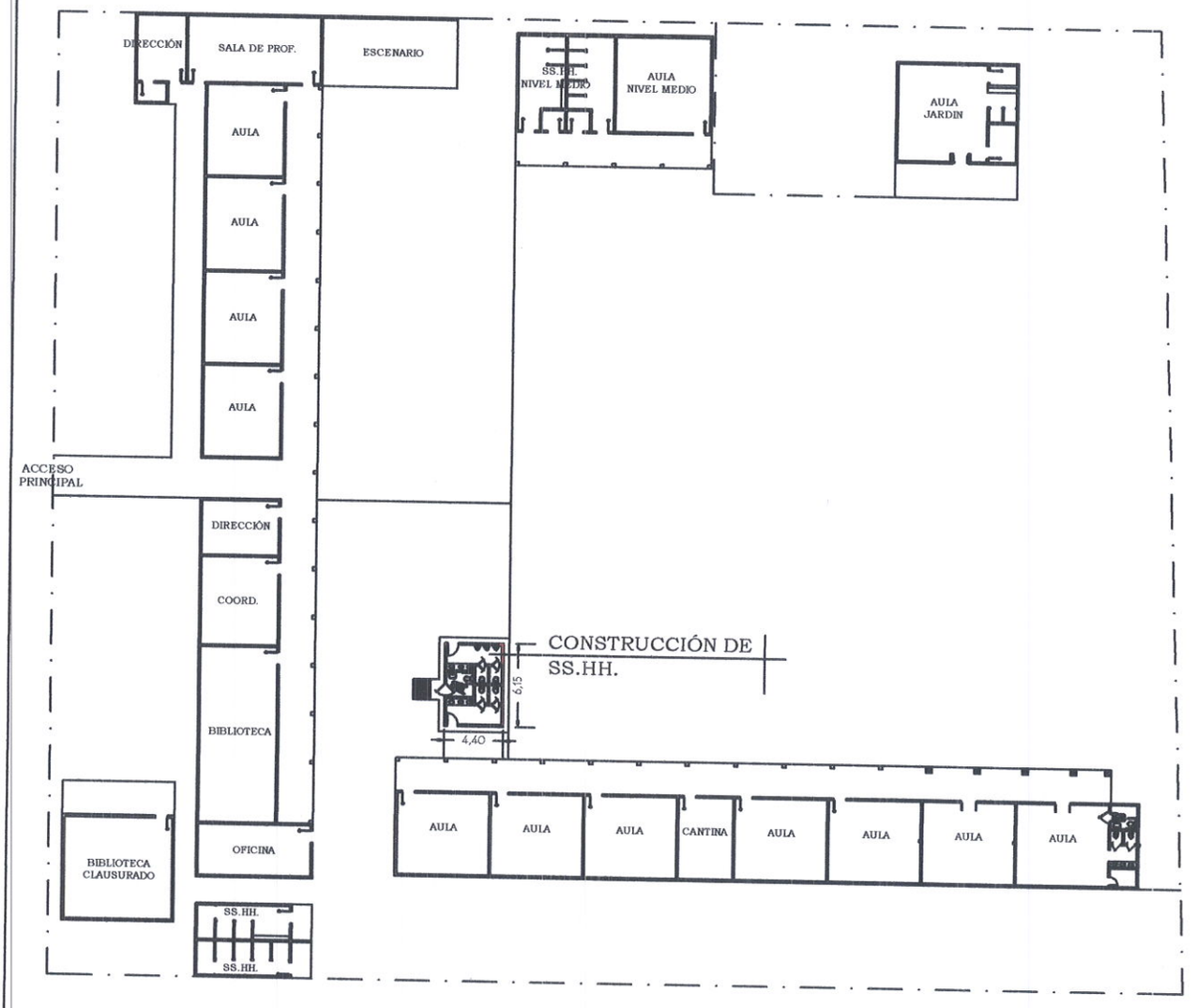

PLANTA PROPUESTA DE INTERVENCIÓN

MUNICIPALIDAD DE LAMBARÉ		
INSTITUCIÓN: ESC. BÁS. N° 612 CERRO CORÁ - FONACIDE 2022		
PROYECTO: CONSTRUCCIÓN DE SANITARIOS.	PLANTA GENERAL DE CONJUNTO	ESC. 1/500

JULIO 2022

Arq. Julio L. Sánchez
Reg. N° 16.628

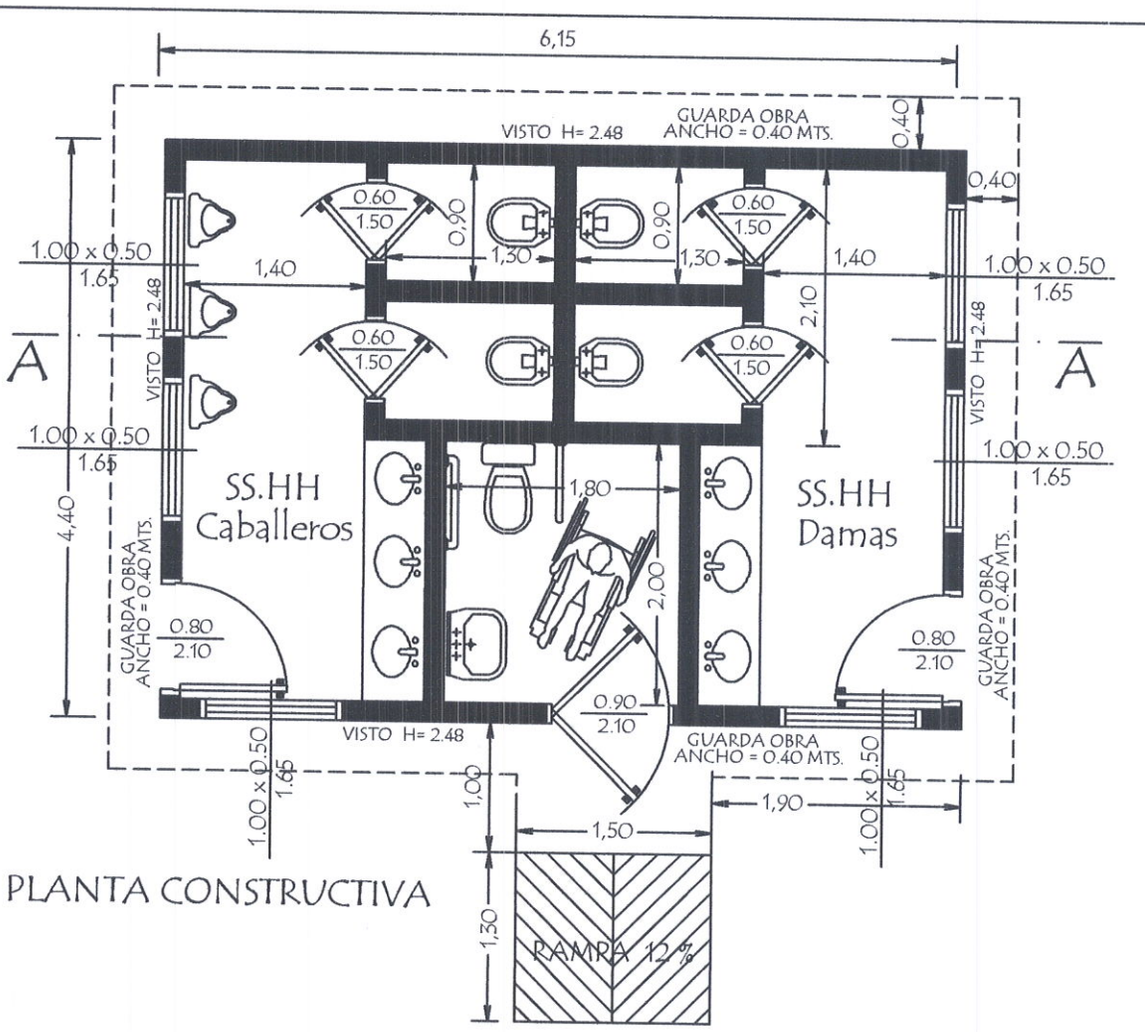

PLANTA CONSTRUCTIVA

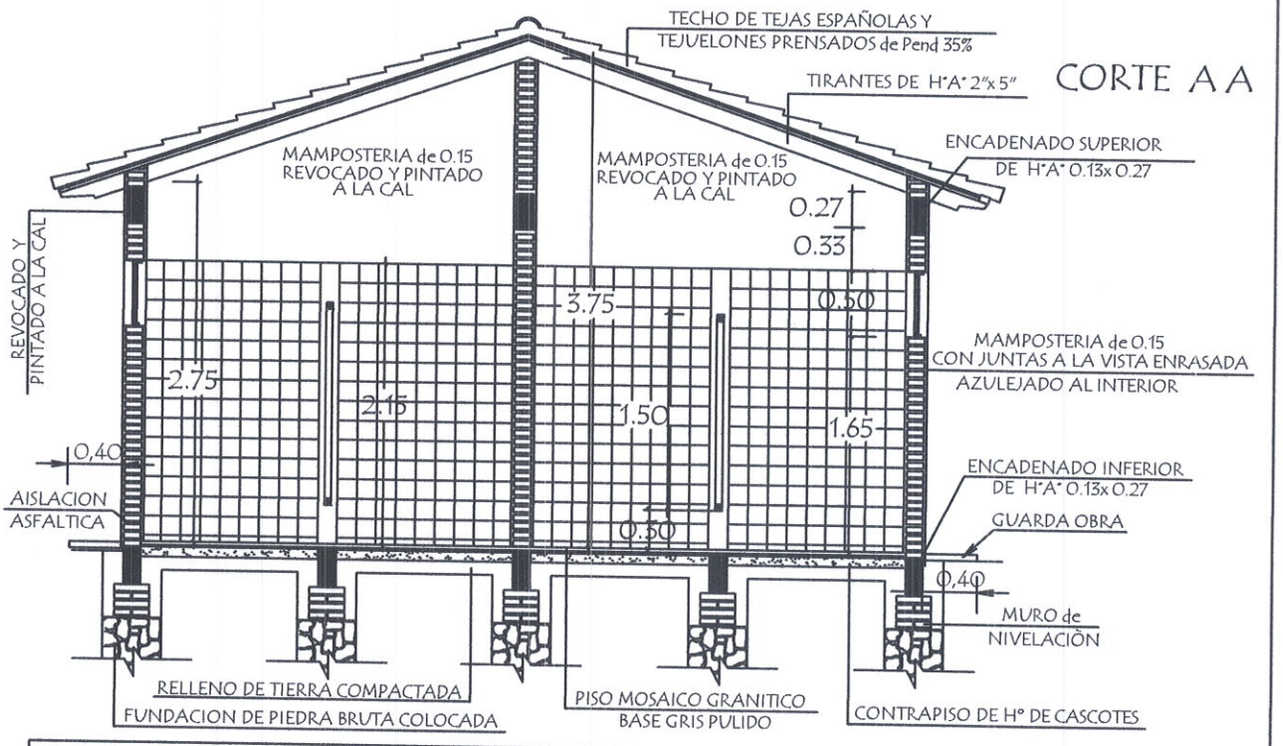

CORTE A A

MINISTERIO DE EDUCACION Y CIENCIAS

DIRECCION DE INFRAESTRUCTURA

PROYECTO	Baño tipo de 4,40 x 6,15 con techo de tejas	01
	Planta Constructiva y Corte AA escala 1 / 50	

Arq. Julio C. Sanchez
Dpt. Prof N° 16.628

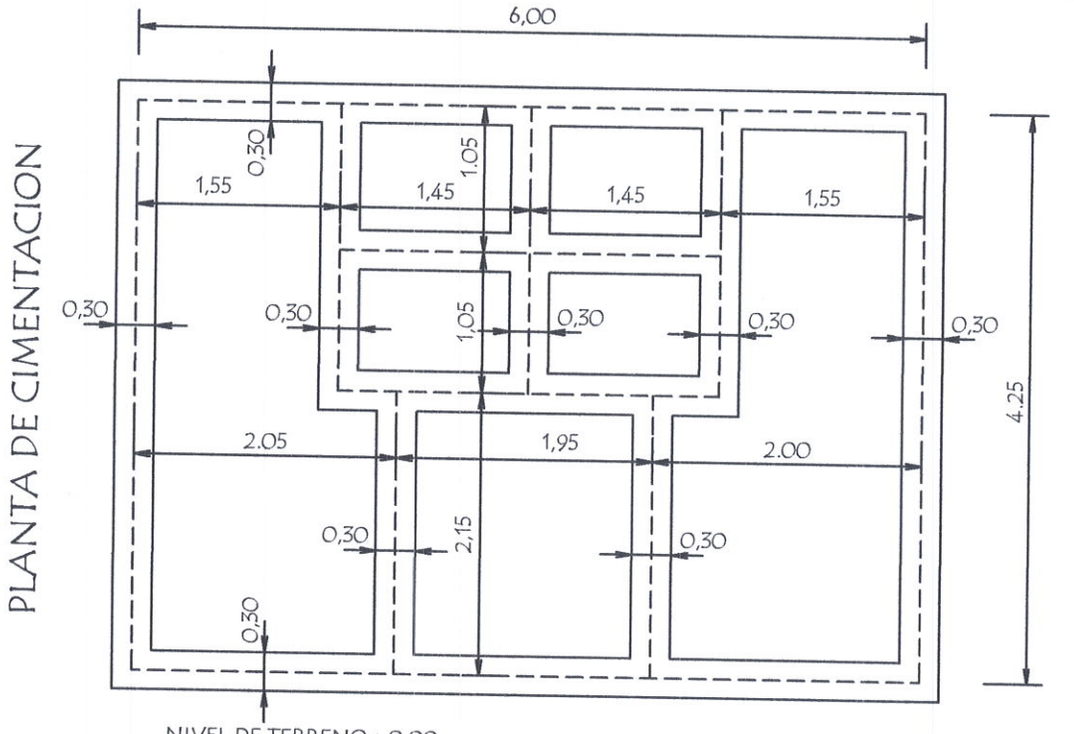

NIVEL DE TERRENO + 0.00

NIVEL INFERIOR DE FUNDACION EN PAREDES EXTERNAS Y CUMBRERA - 1.00 mts.-

NIVEL INFERIOR DE FUNDACION EN PAREDES INTERNAS - 0.50 mts.-

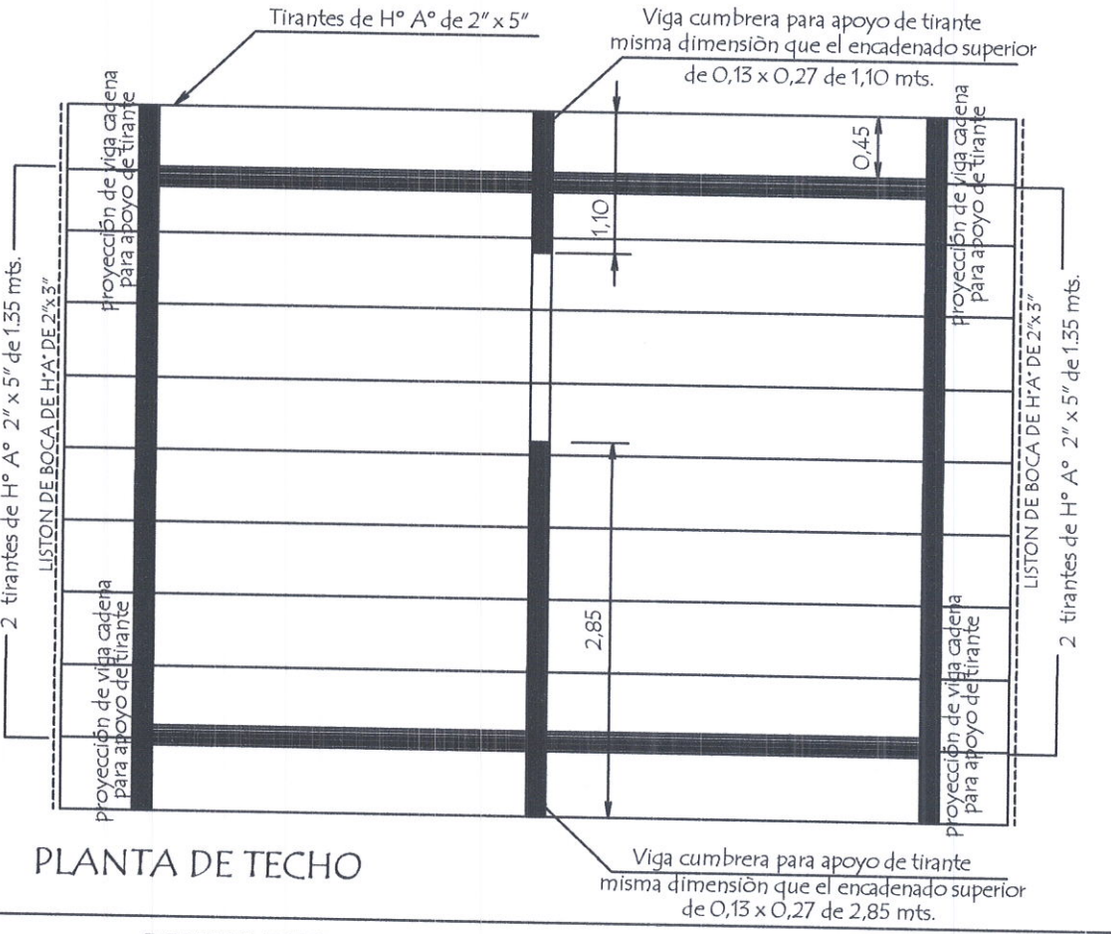

PLANTA DE TECHO

MINISTERIO DE EDUCACION Y CIENCIAS DIRECCION DE INFRAESTRUCTURA		
PROYECTO	Baño tipo de 4,40 x 6,15 con techo de tejas	02
	Planta de Cimentaciòn y Techo escala 1 / 50	

Arq. Julio C. Sánchez
Dpto. Prof. N° 16.628

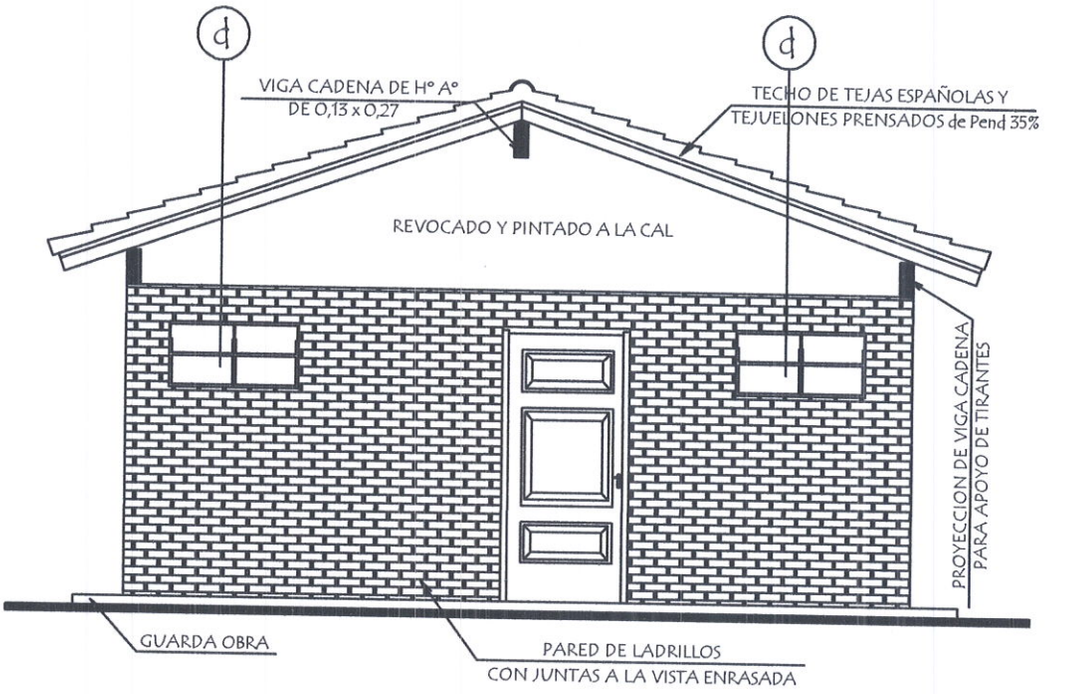

FACHADA FRONTAL

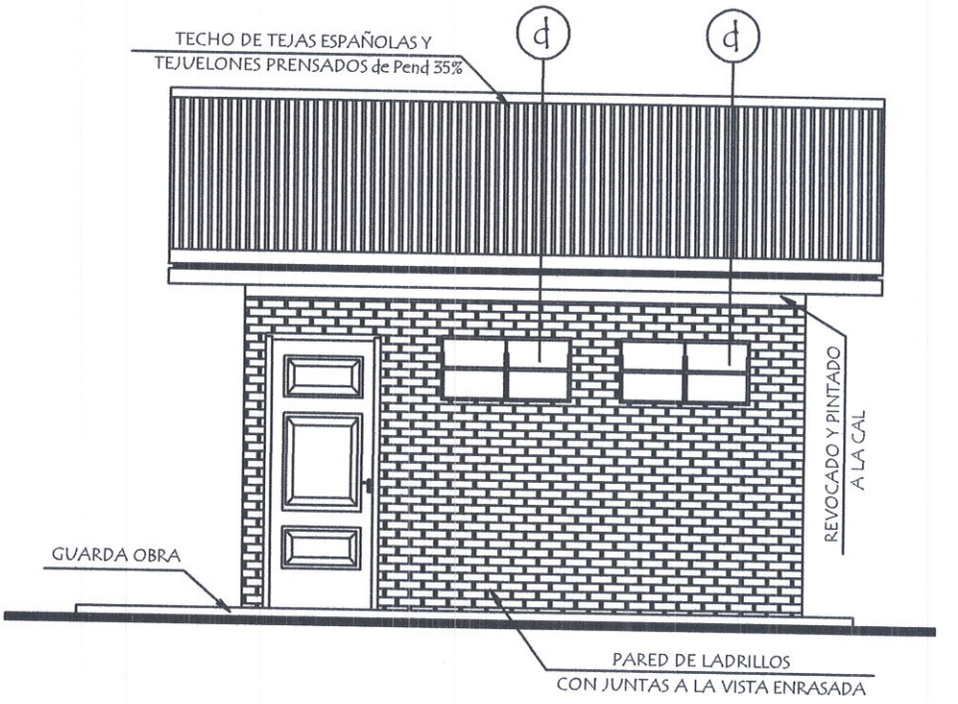

FACHADA LATERAL

MINISTERIO DE EDUCACION Y CIENCIAS DIRECCION DE INFRAESTRUCTURA		
PROYECTO	Baño tipo de 4,40 x 6,15 con techo de tejas	03
Fachada Frontal y Lateral	escala 1 / 50	

Arq. Julio C. Sánchez
Dpt. Prof. N° 16.628

PLANTA de DESAGUE CLOACAL

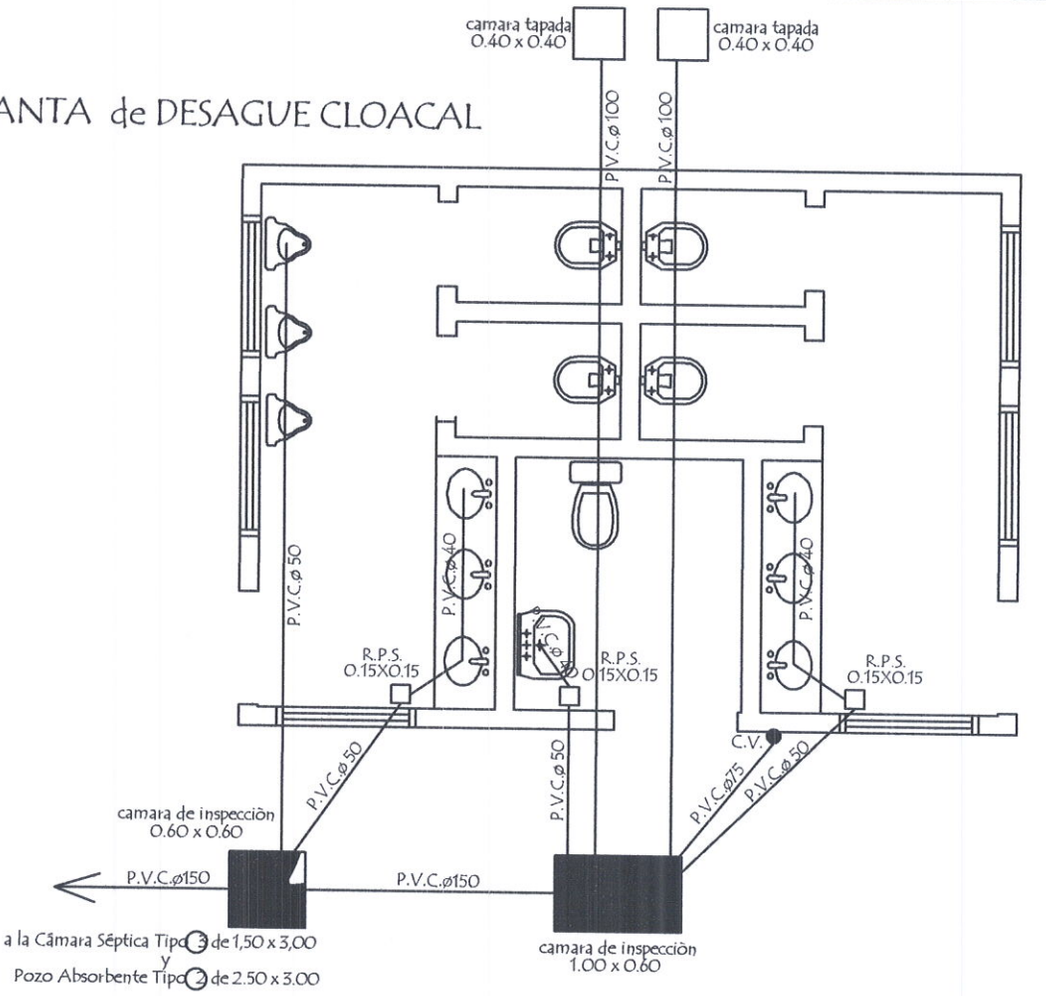

PLANTA de AGUA CORRIENTE

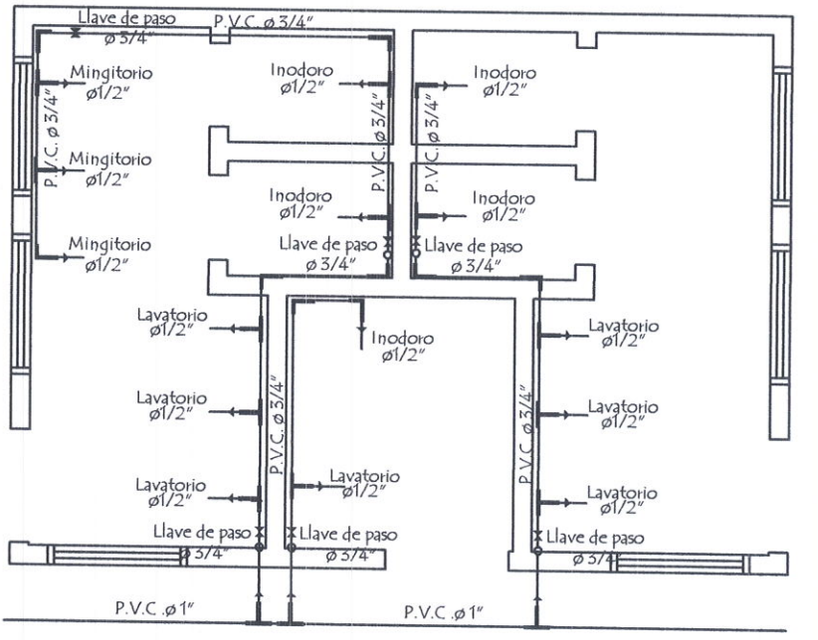

MINISTERIO DE EDUCACION Y CIENCIAS **DIRECCION DE INFRAESTRUCTURA**		
PROYECTO	Baño tipo de 4,40 x 6,15 con techo de tejas	04
Planta de Desague Cloacal y Agua Corriente escala 1 / 50		

Arq. Julio C. Sánchez
Dpt. Prof. N° 16.628

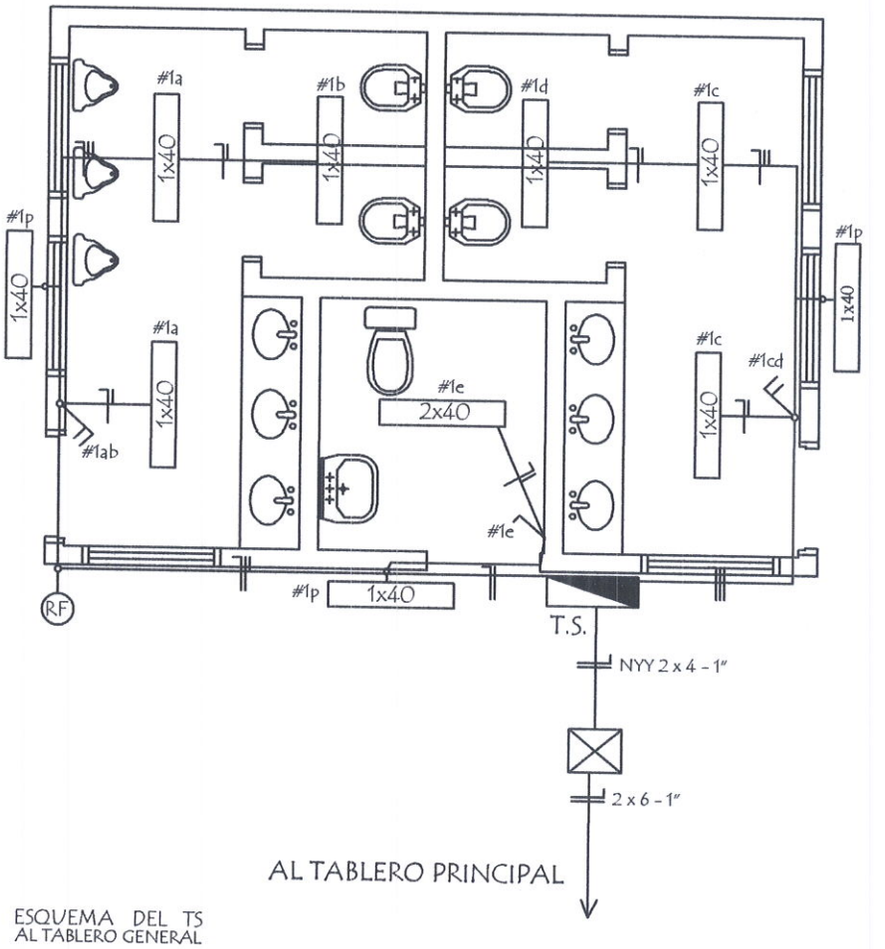

ESQUEMA DEL TS
AL TABLERO GENERAL

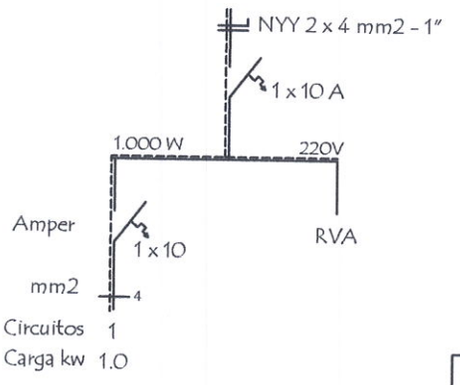

DETALLE DE CARGA T.S.

Circuitos	Fluorescentes 1x40w	Tomas Watt	Otras cargas	TOTAL	
#1	10 x 100			1.000	
TOTAL					1.000 W

MINISTERIO DE EDUCACION Y CIENCIAS
DIRECCION DE INFRAESTRUCTURA

PROYECTO	Baño tipo de 4,40 x 6,15 con techo de tejas	05
	Instalaciòn Elèctrica escala 1 / 50	

Arq. Julio C. Sánchez
Reg. Prof. N° 16.628

Detalle de Ventana Balancin

ventana balancin tipo (d)

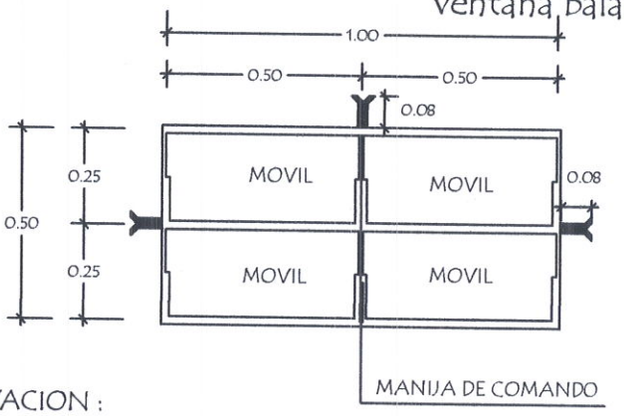

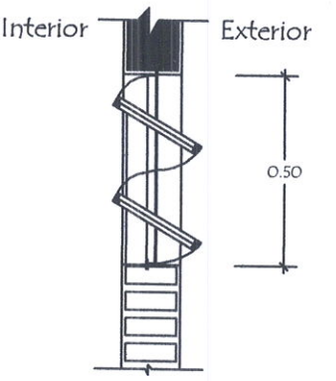

OBSERVACION :

NO DEBE TENER TERMINACIONES EN PUNTAS O CORTANTES

Detalle de Tirante de H° A° de 2" x 5"

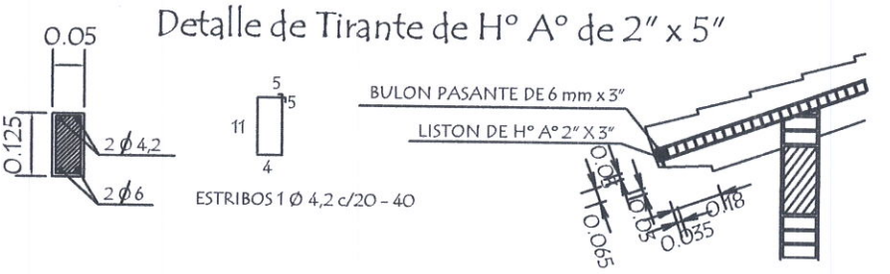

Detalle de Corte de Cimentaciòn

Para paredes de 0,15

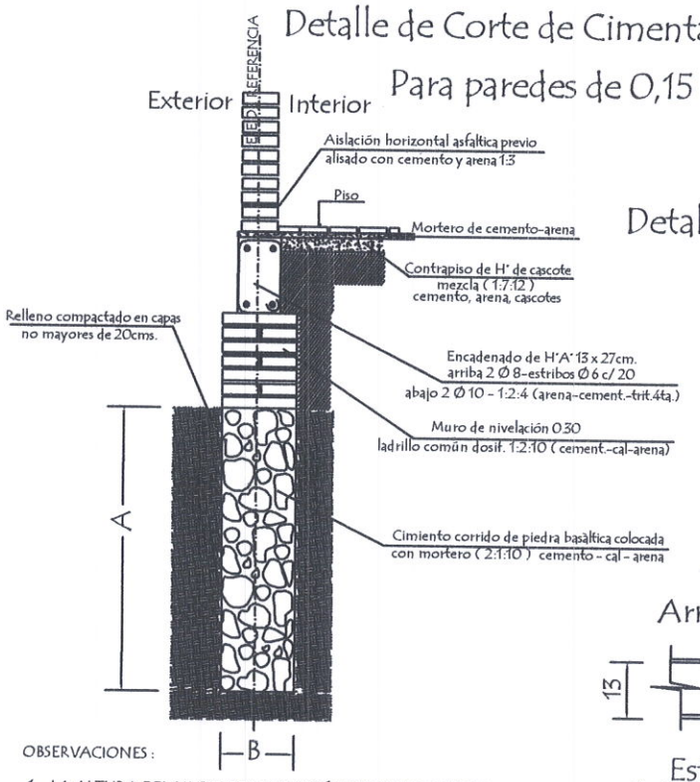

Detalle Encadenado de H° A° de 13 x 27

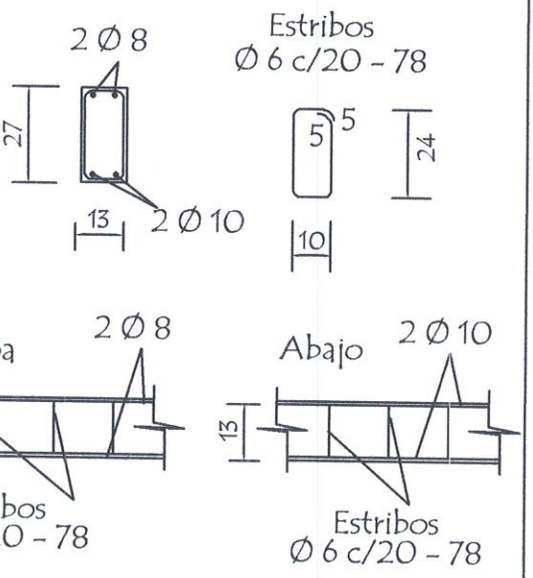

OBSERVACIONES :

1.- LA ALTURA DEL MURO DE NIVELACIÓN SERA VARIABLE EN TODOS LOS CASOS DEPENDIENDO DE LA SITUACION DEL TERRENO

2.- CIMENTACION A = 1,00 o 0,50 mts. DEPENDIENDO DE LA UBICACIÒN
B = 0,50 o 0,30 mts. DEPENDIENDO DE LA UBICACIÒN

MINISTERIO DE EDUCACION Y CIENCIAS DIRECCION DE INFRAESTRUCTURA		
PROYECTO	Baño tipo de 4,40 x 6,15 con techo de tejas	06
	Detalle Varios sin escala	

Arq. Julio C. Sánchez
Dir. Prof. N° 16.628

Detalle de Camara Sèptica

Planta

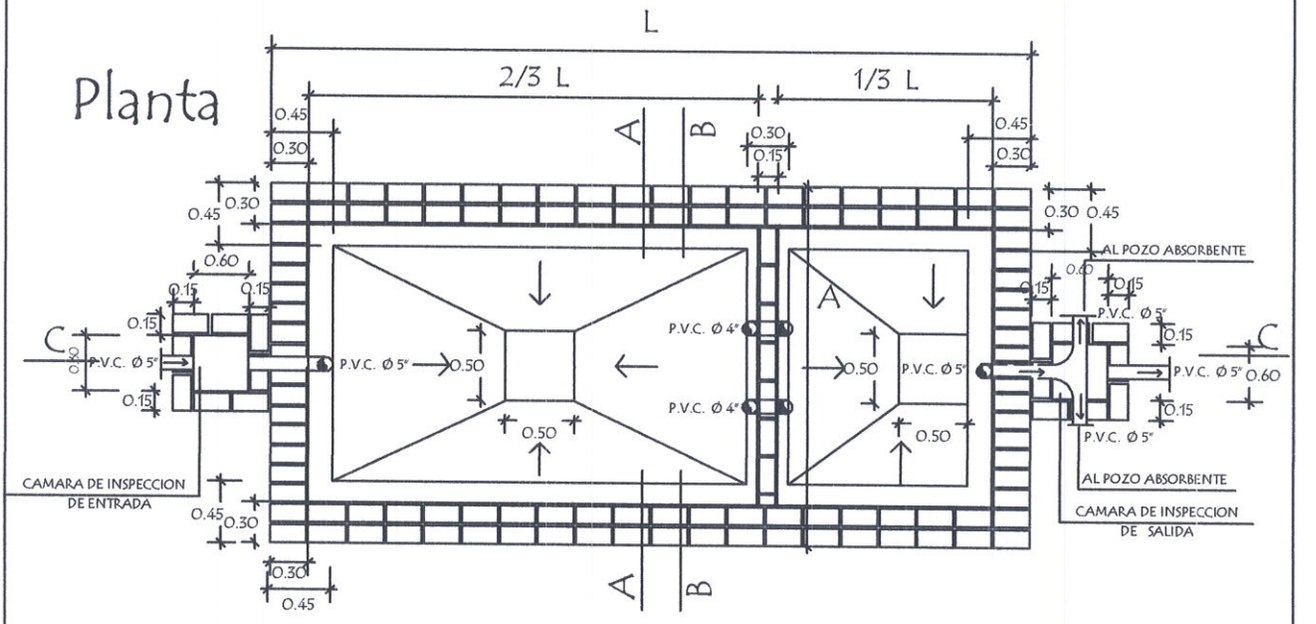

Corte CC

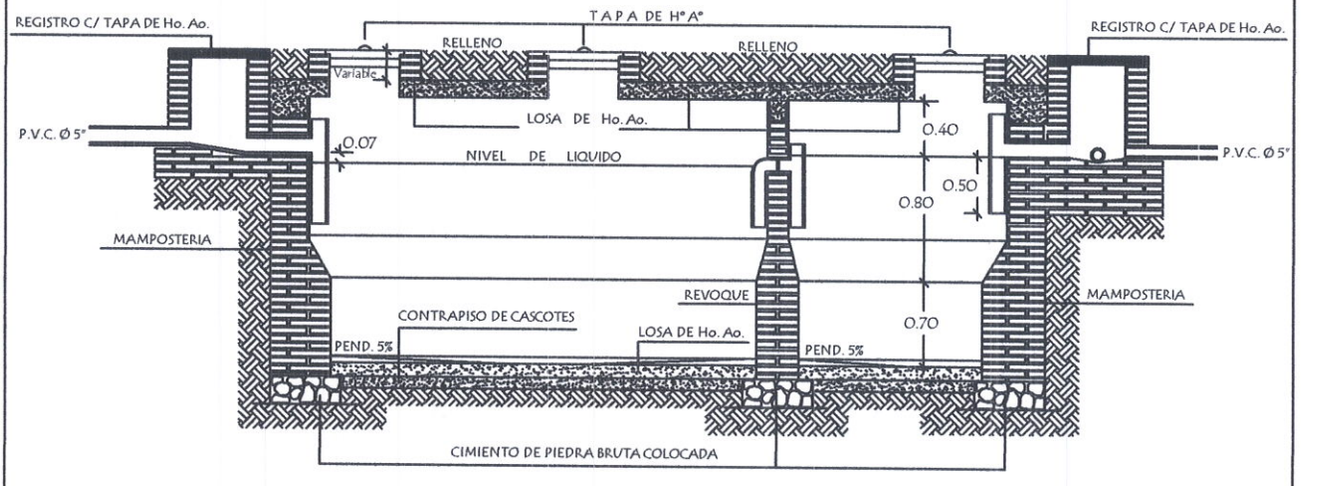

CAMARA SEPTICA MEDIDAS		
TIPO	L	A
1	6.00 mts.	3.00 mts.
2	5.00 mts.	2.00 mts.
3	3.00 mts.	1.50 mts.

REVOQUES INTERNO DE CAMARA		
1 CAPA	1:1/2:4 (CEMENTO,CAL, ARENA)	ESP. 1cm.
2 CAPA	1:2 (CEMENTO,ARENA)	ESP. 0.8cm.
3 CAPA	1 (CEMENTO)	ESP. 0.2cm.

MINISTERIO DE EDUCACION Y CIENCIAS
DIRECCION DE INFRAESTRUCTURA

PROYECTO	Baño tipo de 4,40 x 6,15 con techo de tejas	07
	Detalle de Camara Sèptica — sin escala	

Arq. Julio C. Sánchez
Pat. Prof. N° 16.628

Detalle de Camara Sèptica

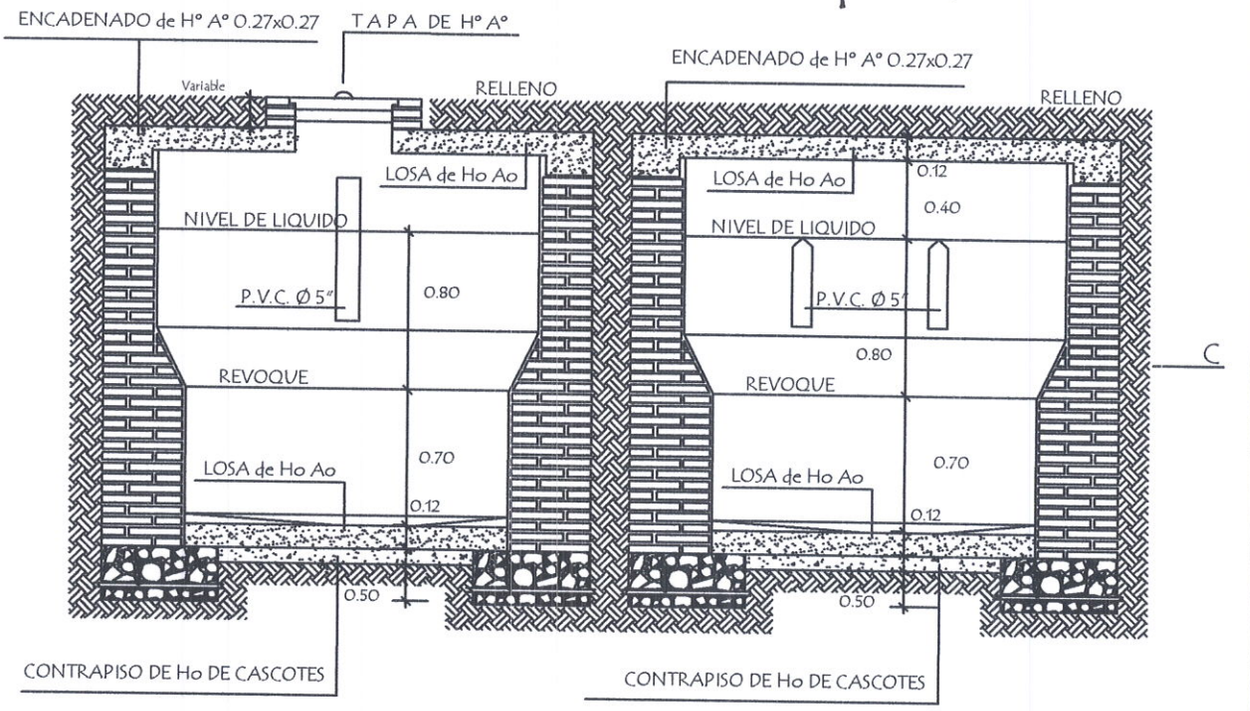

Corte AA

Corte BB

Detalle de losa tapa de camara sèptica

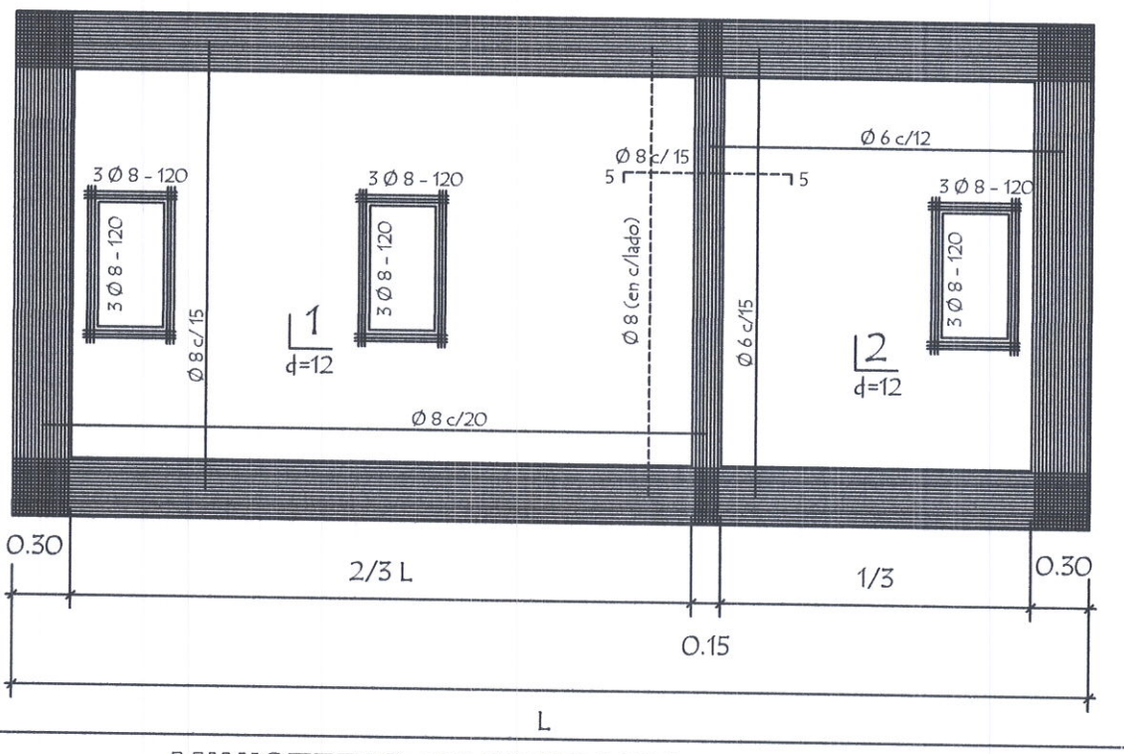

MINISTERIO DE EDUCACION Y CIENCIAS DIRECCION DE INFRAESTRUCTURA		
PROYECTO	Baño tipo de 4,40 x 6,15 con techo de tejas	08
Detalle de Camara Sèptica	sin escala	

Arq. Julio C. Sánchez
Dat Prof Nº 16.628

Detalle de losa tapa del pozo absorbente

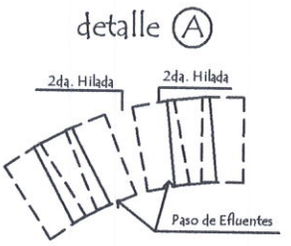

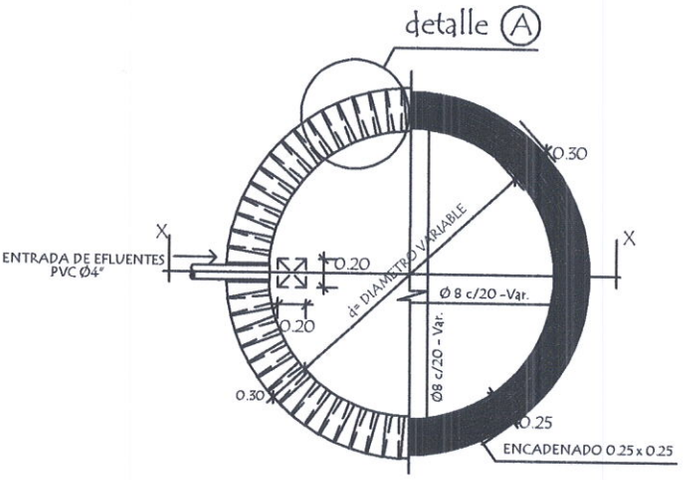

Corte AA

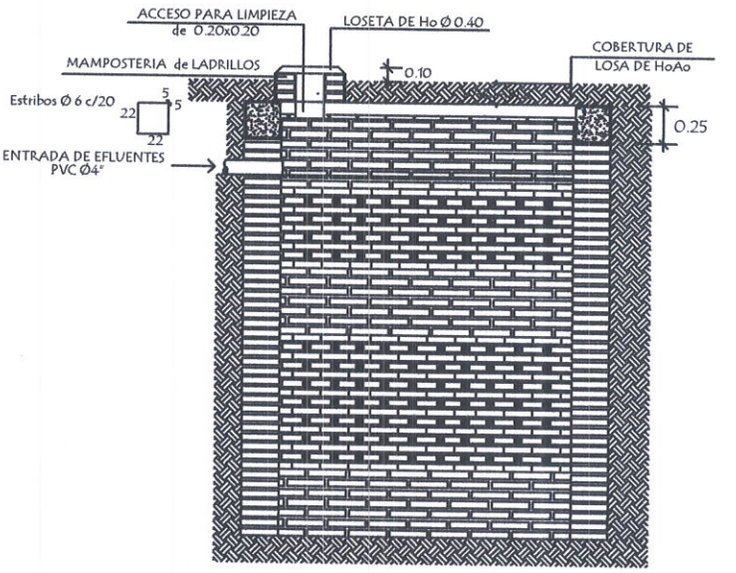

POZO ABSORBENTE MEDIDAS		
TIPO	d	h
1	2.00mts.	2.50mts.
2	2.50mts.	3.00mts.
3	3.00mts.	3.00mts.

MINISTERIO DE EDUCACION Y CIENCIAS DIRECCION DE INFRAESTRUCTURA		
PROYECTO	Baño tipo de 4,40 x 6,15 con techo de tejas	09
	Detalle de Pozo Absorvente sin escala	

Arq. Julio C. Sánchez
Dat. Prof. N° 16.628

Puerta Placa de 0,60 x 1,50
Tipo Vaiven (boxes en baño)

Alzado
Vista exterior

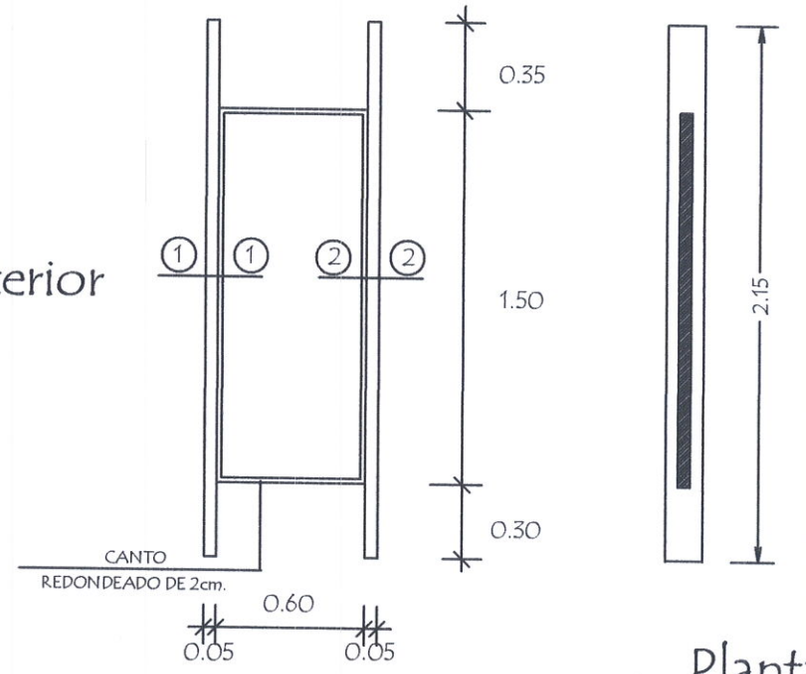

Planta

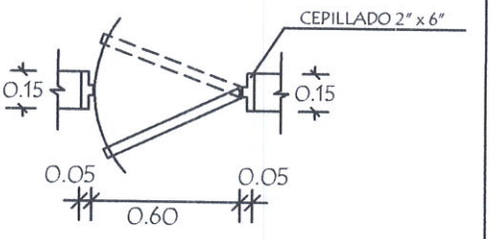

Detalle de Corte - Planta

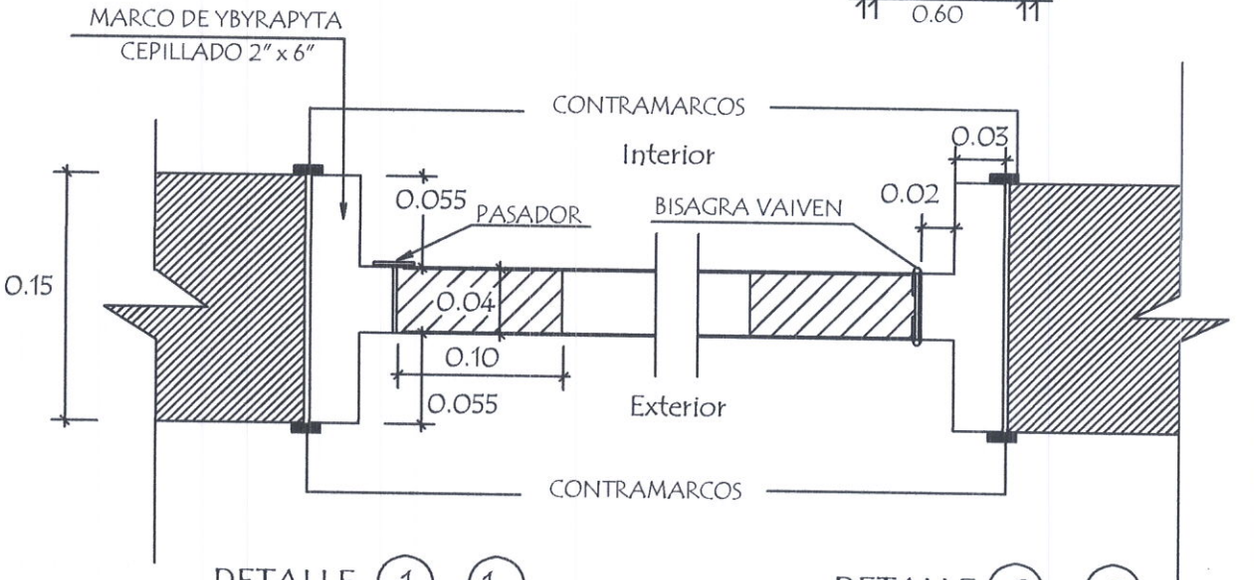

DETALLE (1) - (1)

DETALLE (2) - (2)

MINISTERIO DE EDUCACION Y CIENCIAS DIRECCION DE INFRAESTRUCTURA		
PROYECTO	Baño tipo de 4,40 x 6,15 con techo de tejas	10
	Detalle de Puerta en Boxes sin escala	

Arq. Julio C. Sánchez
Pat. Prof. N° 16.628

Puerta Tablero de 0,80 x 2,10

Alzado
Vista exterior

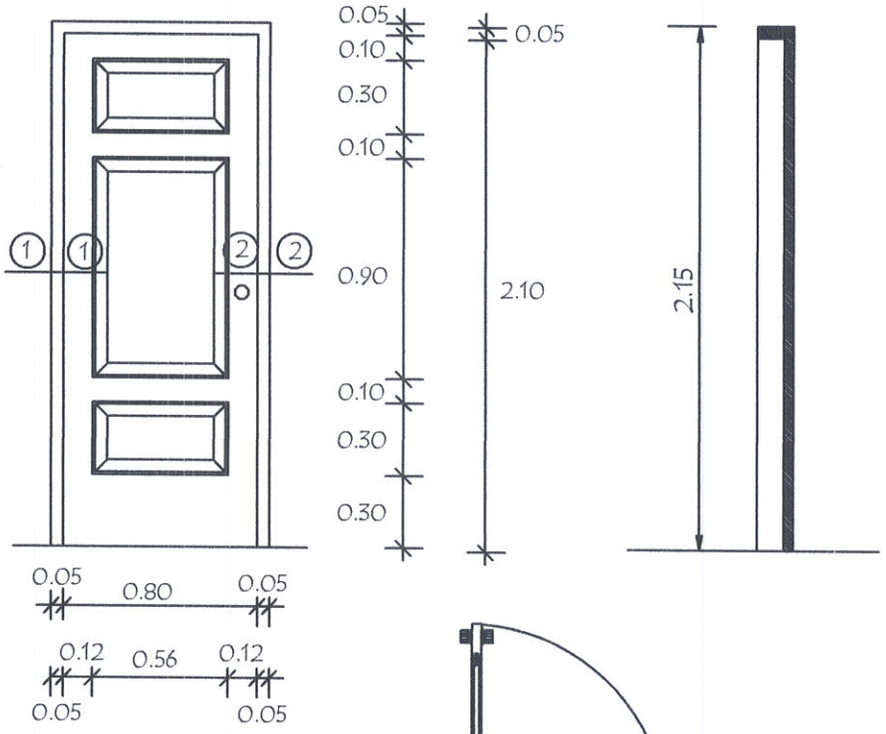

Planta

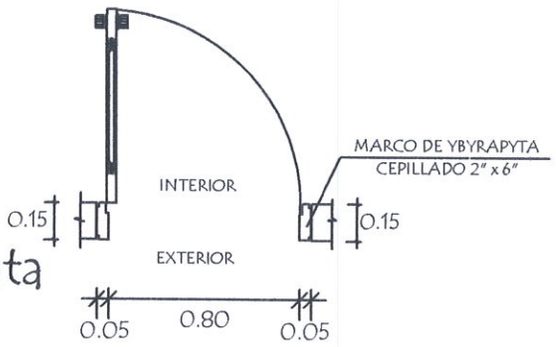

Detalle de Corte - Planta

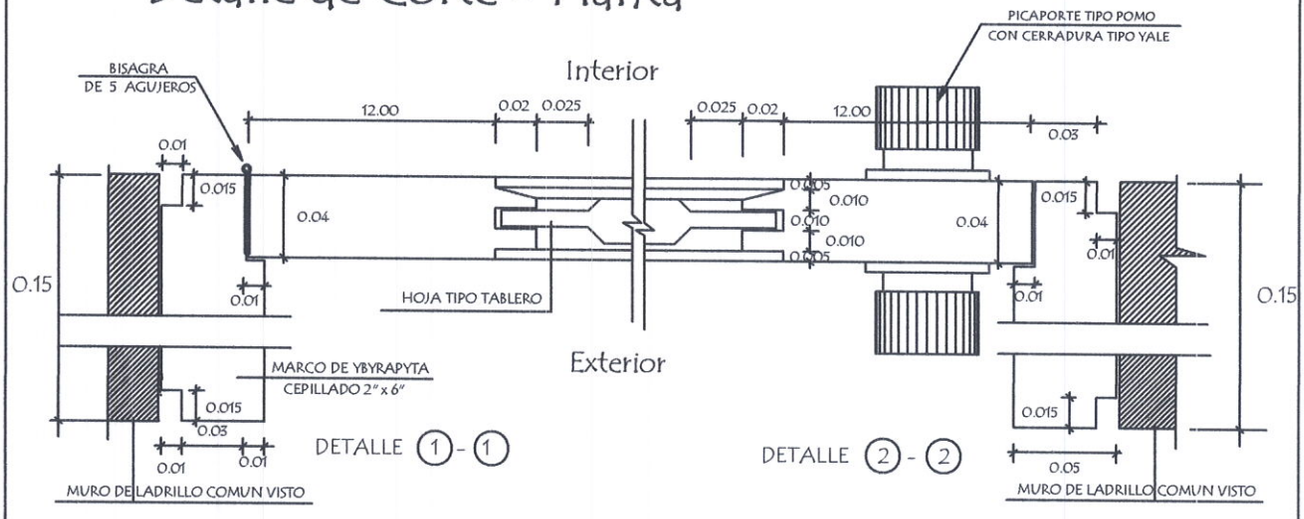

MINISTERIO DE EDUCACION Y CIENCIAS DIRECCION DE INFRAESTRUCTURA		
PROYECTO	Baño tipo de 4,40 x 6,15 con techo de tejas	11
Detalle de Puerta Tablero de 0,80 x 2,10 sin escala		

Arq. Julio C. Sánchez
Reg. Prof. Nº 16 628

Puerta Tablero de 0,90 x 2,10 Tipo Vaiven

Alzado
Vista exterior

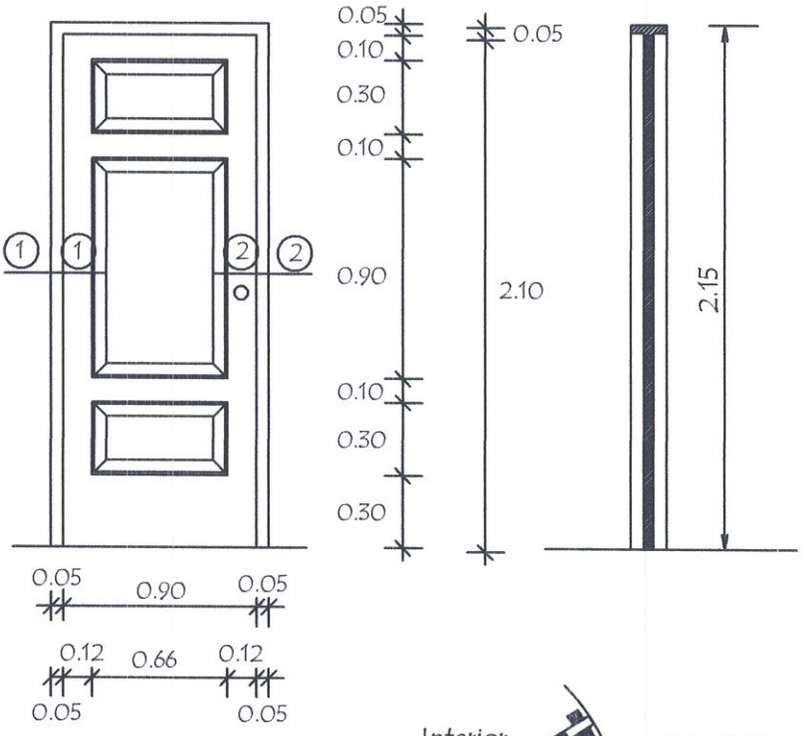

Planta

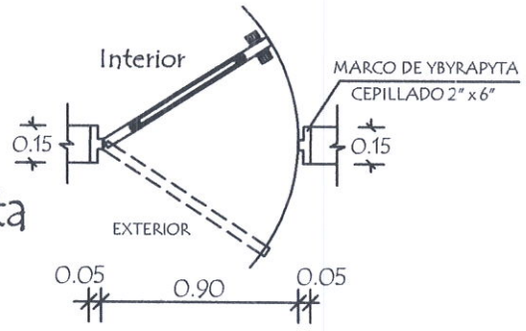

Detalle de Corte - Planta

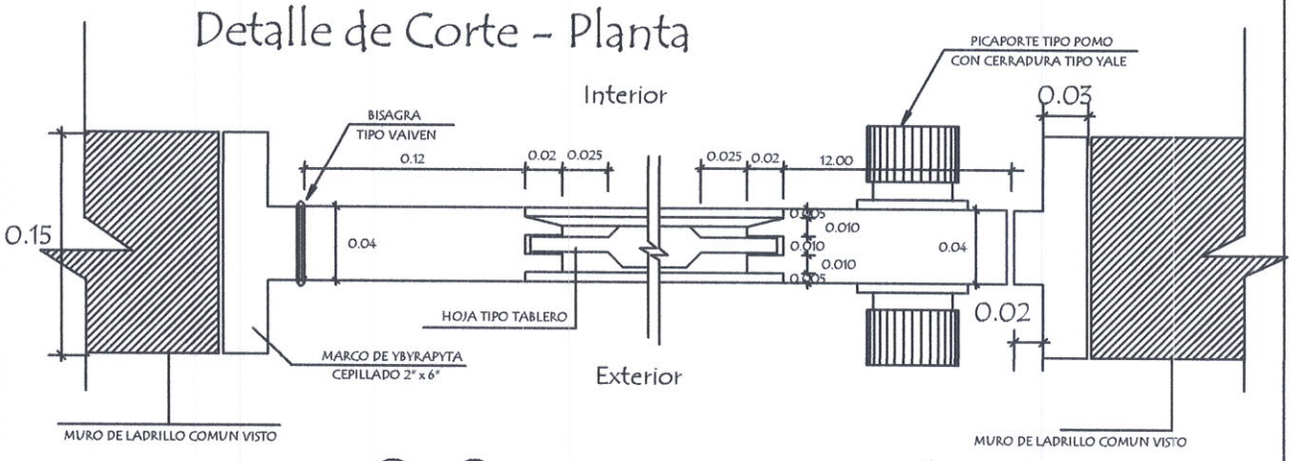

DETALLE (1) - (1)

DETALLE (2) - (2)

MINISTERIO DE EDUCACION Y CIENCIAS DIRECCION DE INFRAESTRUCTURA		
PROYECTO	Baño tipo de 4,40 x 6,15 con techo de tejas	12
Detalle de Puerta Tablero de 0,90 x 2,10 sin escala		

Arq. Julio C. Sánchez
Pat. Prof. N° 16.628