MERCADO MUNICIPAL -CAMARA SEPTICA Y POZO CIEGO

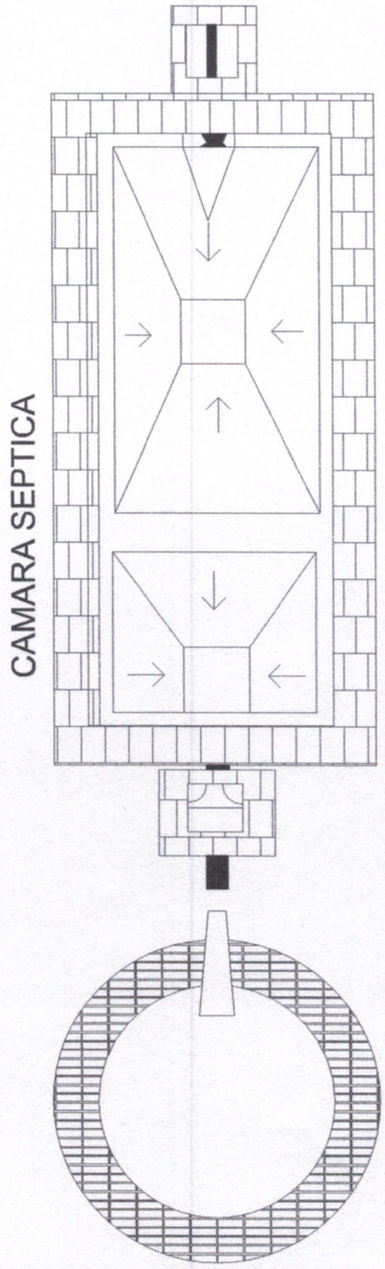

0. **DISEÑO** **1:50**

MUNICIPALIDAD DE GUARAMBARÉ · OBRAS PUBLICAS ·

DISEÑO CAMARA SEPTICA

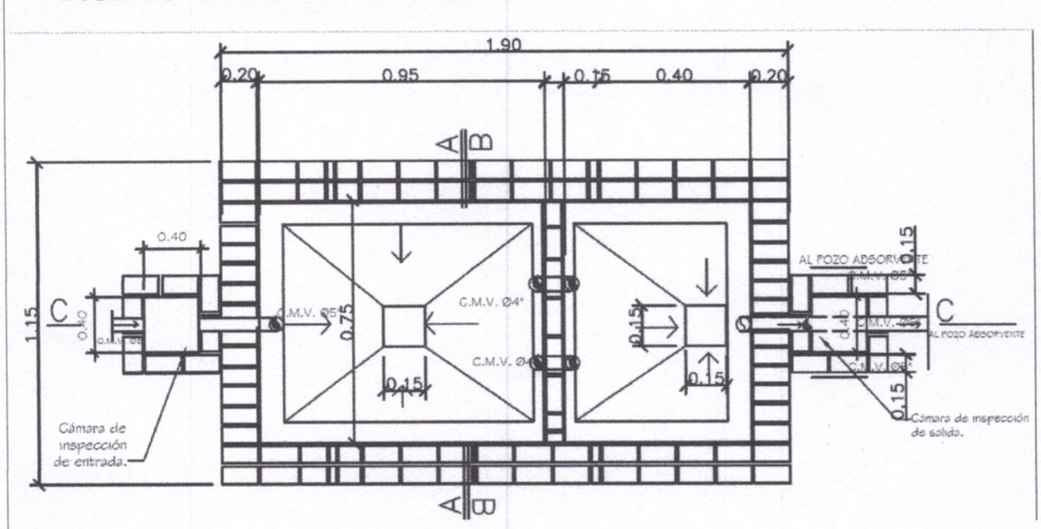

0. **PLANTA**

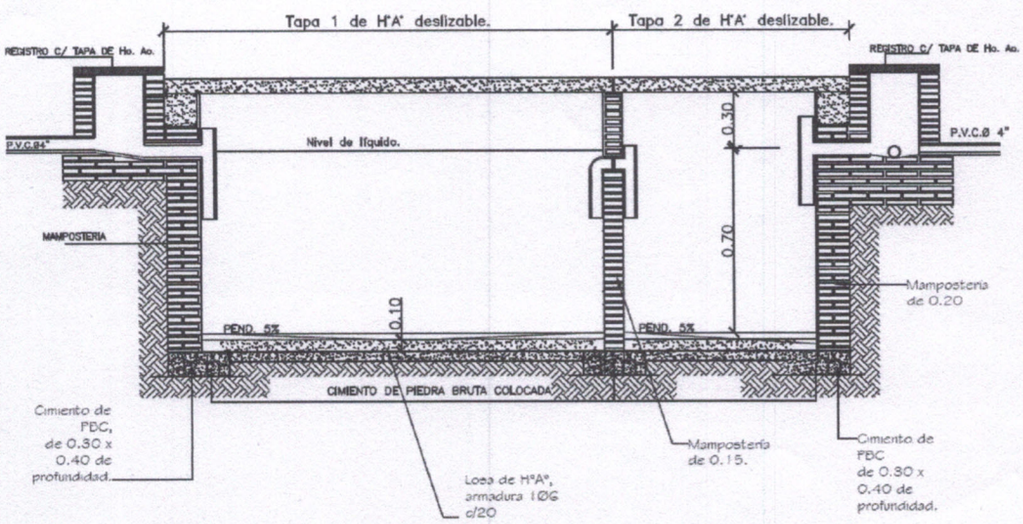

0. **CORTE**

MUNICIPALIDAD DE GUARAMBARE · OBRAS PUBLICAS ·

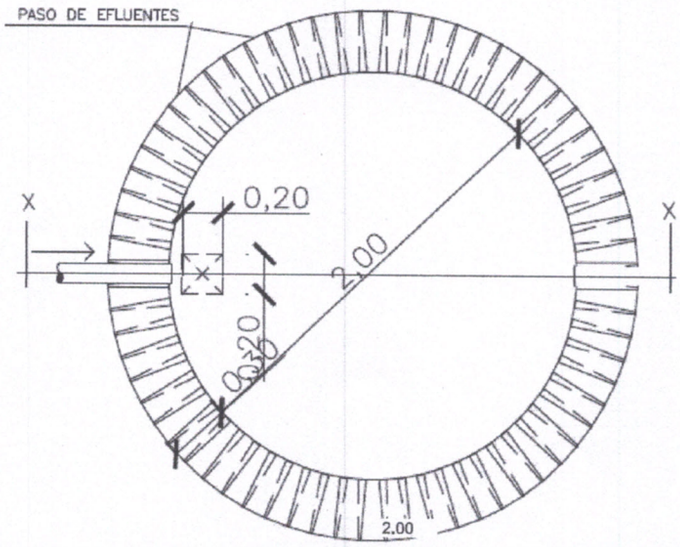

0. PLANTA

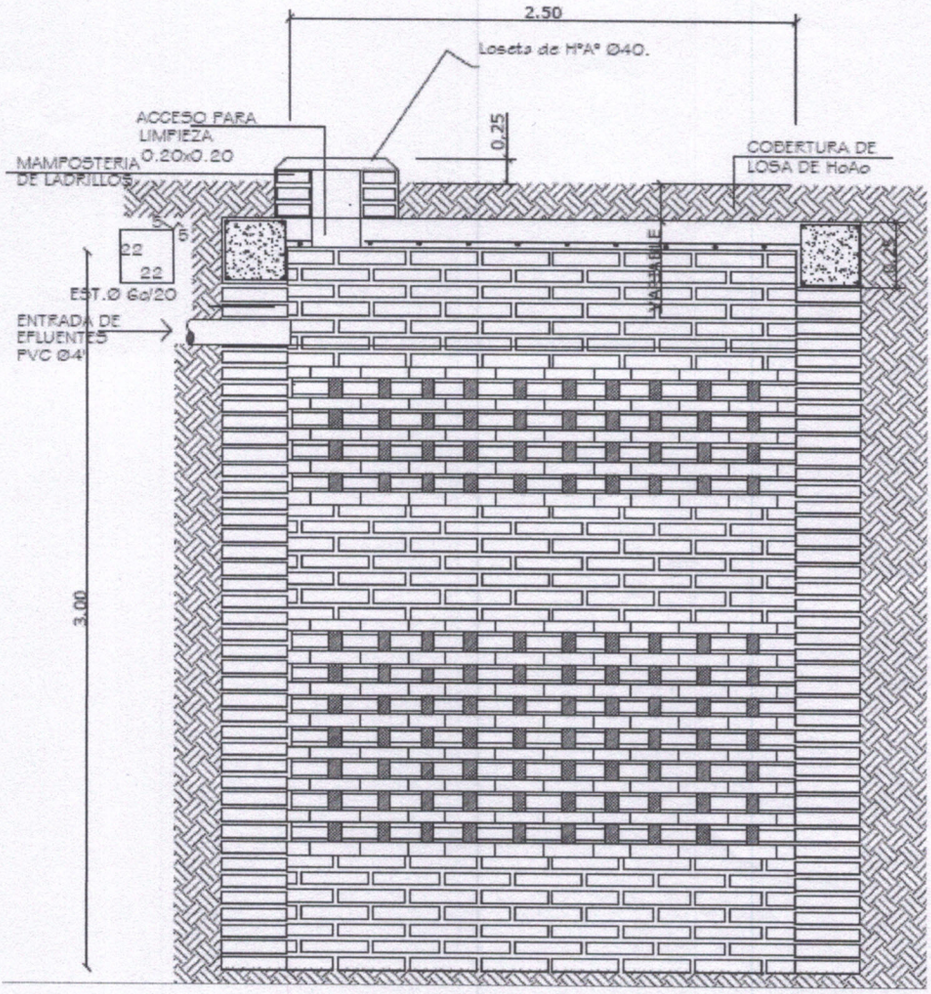

0. CORTE

MUNICIPALIDAD DE GUARAMBARE · OBRAS PUBLICAS ·