Especificaciones Técnicas

Generalidades

Estas especificaciones corresponden al proyecto de: CONSTRUCCION BAÑO CHICO DE TEJA ESCUELA PEDRO JUAN CABALLERO

Regula las normas y los procesos que deben ser observados en la construcción, fijando los materiales, y su calidad.

Estas especificaciones Técnicas conjuntamente con los Diseños y la Planilla de Precios y Computo Métrico, constituyen el Proyecto. En caso de discrepancia entre ellos, la Fiscalización de Obra determinará lo válido. Se denomina FISCALIZACIÓN DE OBRA a los representantes designados por el CONTRATANTE, y CONTRATISTA a la empresa seleccionada para la ejecución de la obra.

Se considera que el CONTRATISTA estará perfecta y totalmente informado de todo lo referente a la zona donde se efectuará la construcción, los materiales disponibles, la naturaleza y características del suelo y otros datos que puedan influir en el desarrollo normal de los trabajos, no pudiendo alegar desconocimiento de estos elementos.

Todos los datos y reconocimientos necesarios los obtendrá el CONTRATISTA por su cuenta.
El CONTRATISTA debe ejecutar todos los trabajos de acuerdo con el proyecto y además los considerados necesarios para la buena ejecución de la obra, aún cuando no estén mencionados. En todos los casos deberá existir el consentimiento previo de la FISCALIZACIÓ DE OBRA.

El CONTRATISTA debe mantener permanentemente en el lugar de la obra hasta su finalización, lo siguiente:
A Un Responsable de Obra, a satisfacción de la Fiscalización y todo el personal técnico y equipos necesarios para la perfecta ejecución de los trabajos mencionados en el presente proyecto, reservándose la Fiscalización el derecho de pedir al CONTRATISTA la sustitución del personal cuando lo requiera justificadamente, estando el CONTRATISTA obligada a cumplirla. B Un juego completo de los documentos componentes del proyecto.
C Un libro de obra, donde irán asentados las novedades, el desarrollo de los trabajos y las observaciones de la Fiscalización, tales como detener los trabajos que están siendo mal ejecutados, aclaraciones de detalles y órdenes de trabajo, determinando si los mismos serán o no considerados como rubros extras.
D Al inicio de la obra el CONTRATISTA presentará a la Fiscalización un Cronograma de avance físico de la construcción, donde se detallarán los trabajos que se irán ejecutando semanalmente hasta el término de la obra.

Corresponde al CONTRATISTA realizar el replanteo de la obra en todos sus ítems. El mismo será ejecutado con un equipo de topografía, el cual deberá estar en tiempo integral en el lugar de trabajo, cuando la Fiscalización así lo indique.
Luego del replanteo, la alineación, las cotas, etc., serán verificados y aprobados por la Fiscalización.
Los trabajos topográficos no aprobados, se corregirán sin costo para el CONTRATANTE hasta que los mismos se adecuen a los valores del proyecto. Las cantidades de planilla, son estimativas y en ninguna hipótesis representan garantía de facturación. El pago será realizado sobre las cantidades efectivamente ejecutadas.

La pista estará sin exceso de humedad al momento de realizar la compactación ni en el momento de la carga de arena.

El Contratista deberá tomar recaudos para evitar que se produzcan desmoronamientos, si esto sucediere, el Contratista deberá solucionar el inconveniente sin costo adicional para el Contratante.

Pago

El pago será efectuado por el precio unitario contractual y la cantidad obtenida en la medición, correspondiente al ítem " Limpieza y preparación del terreno", cuyo precio será la compensación total por el suministro de mano de obra, equipos, materiales, transporte, servicios, supervisión y otros incidentales para dar por completado el ítem.

LIMPIEZA FINAL

This document was created using SOLID CONVERTER
Purchase the product at www.SolidDocuments.com

Descripción

Este trabajo consistirá en la limpieza de toda la zona de obra luego de culminado los trabajos. Ejecución Consistirá en la remoción de escombros afectados por las obras, suelo sobrante de excavación, materiales no utilizados, maderas, clavos, etc. o cualquier otro detalle que a criterio de la Fiscalización debiera retirarse de la zona de obra de modo a entregarla con una presentación que no agreda el visual ni el medio ambiente.

Es considerada zona de obra, todas las calles enumeradas en el proyecto, en todo su ancho y extensión. En ningún caso deberá dejarse residuos en propiedad privada.

Medición

Estos trabajos serán considerados en forma global y queda exclusivamente a criterio de la Fiscalización los trabajos a realizarse para su posterior aprobación.

Pago

Será pagada conforme al precio unitario contractual luego de aprobada la medición según el párrafo anterior Este precio y pago significará la compensación total por el suministro de toda la planta
de trabajo, mano de obra, equipos, transporte, servicios, supervisión y otros incidentales e inherentes a dar por completado el ítem.

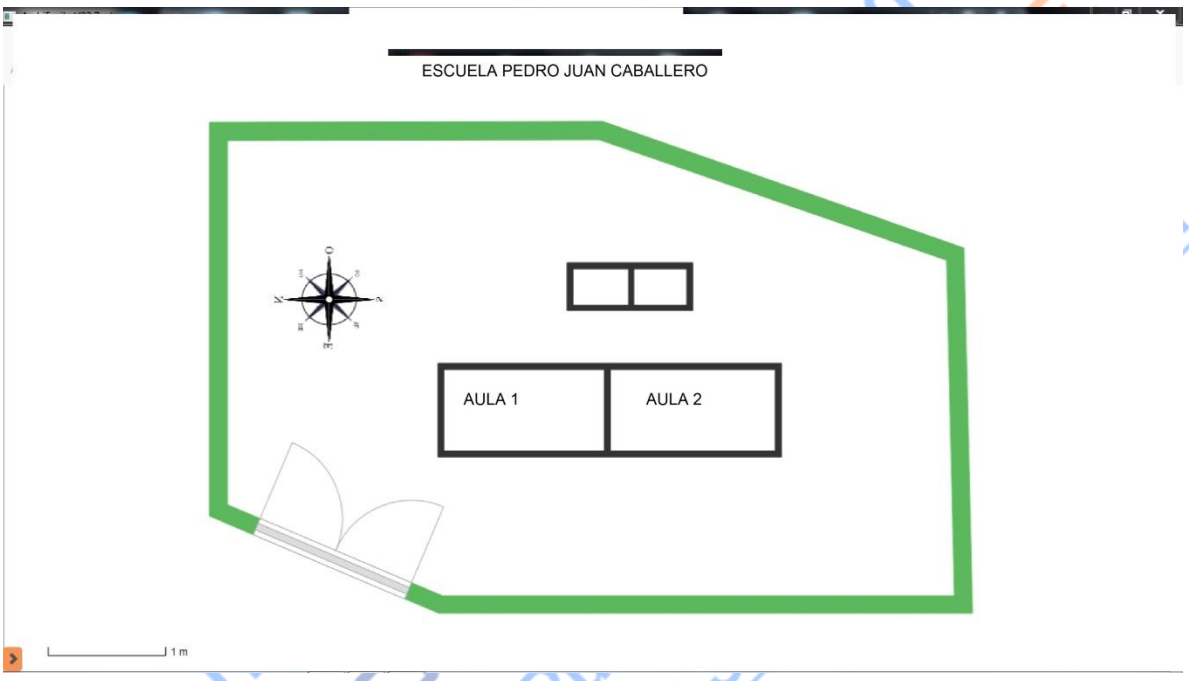

Municipalidad de "JOSE LEANDRO OVIEDO"
Tel. 021-3261946
Itapúa – Paraguay
EL PROGRESO CONTINUA

ESC. BAS. N° 7737"PEDRO JUAN CABALLERO

SSHH TIPO 2.SS x 4.00 CON TECHO DE TEJAS

This document was created using SOLIDCONVERTER
Purchase the product at www.SolidDocuments.com

Proyección de línea de techo.

lisada de cemento con color.

Piso de a

PLANTA ARQUITECTONICA

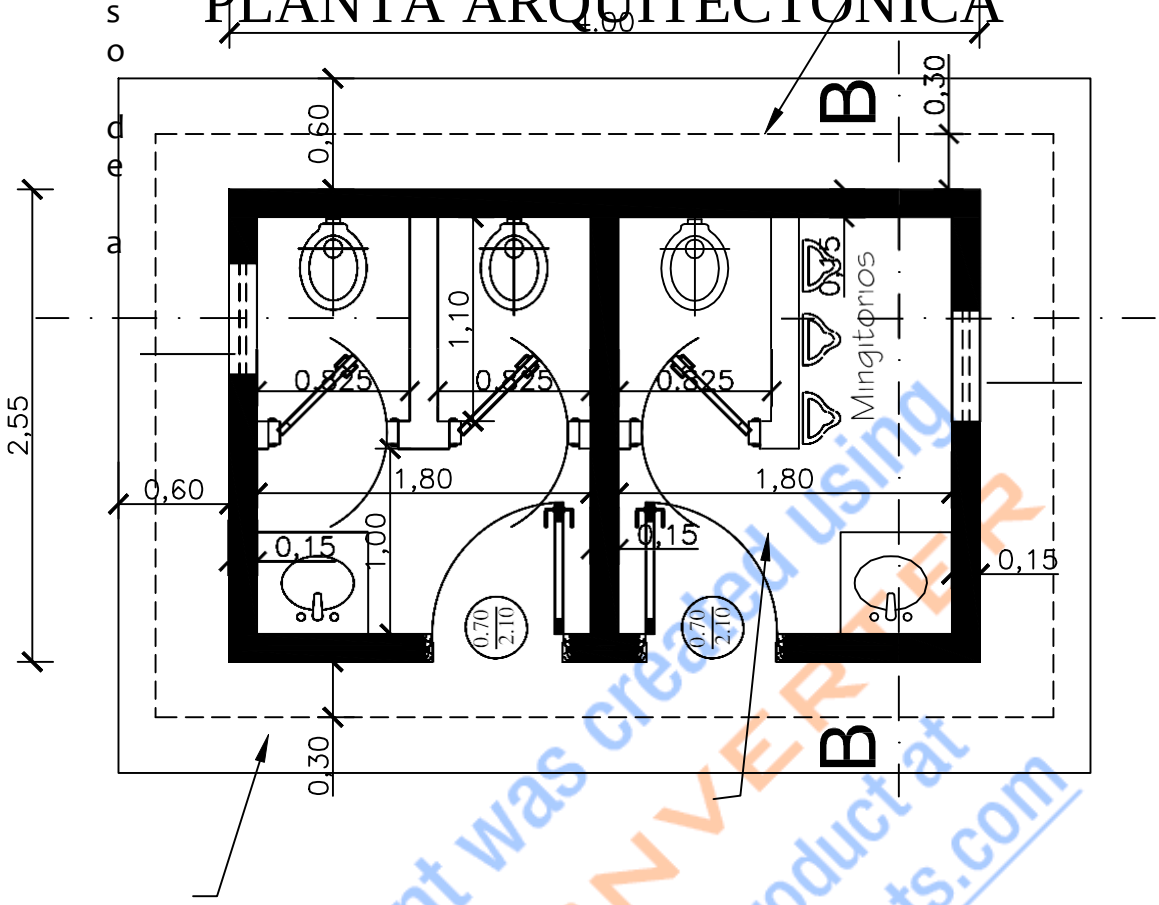

PLANTA DE FUNDACI6N

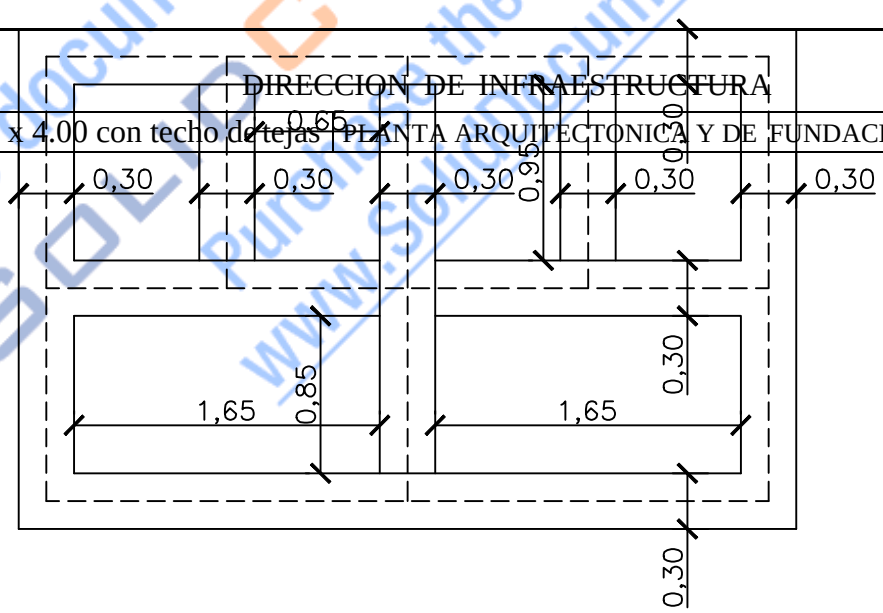

	DIRECCION DE INFRAESTRUCTURA	
SSHH tipo 2.SS x 4.00 con techo de tejas	PLANTA ARQUITECTONICA Y DE FUNDACION	Esc.: 1/7S

This document was created using SOLID CONVERTER
Purchase the product at www.solidconverter.com

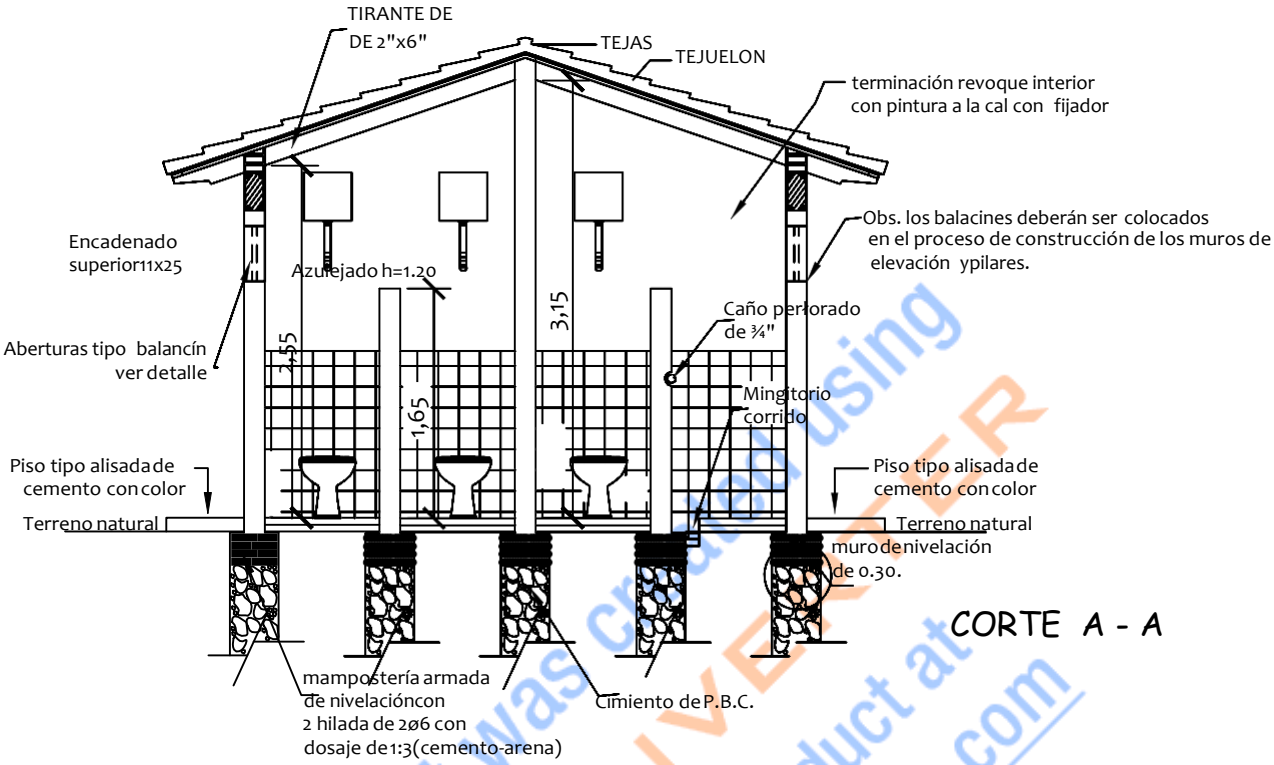

CORTE A - A

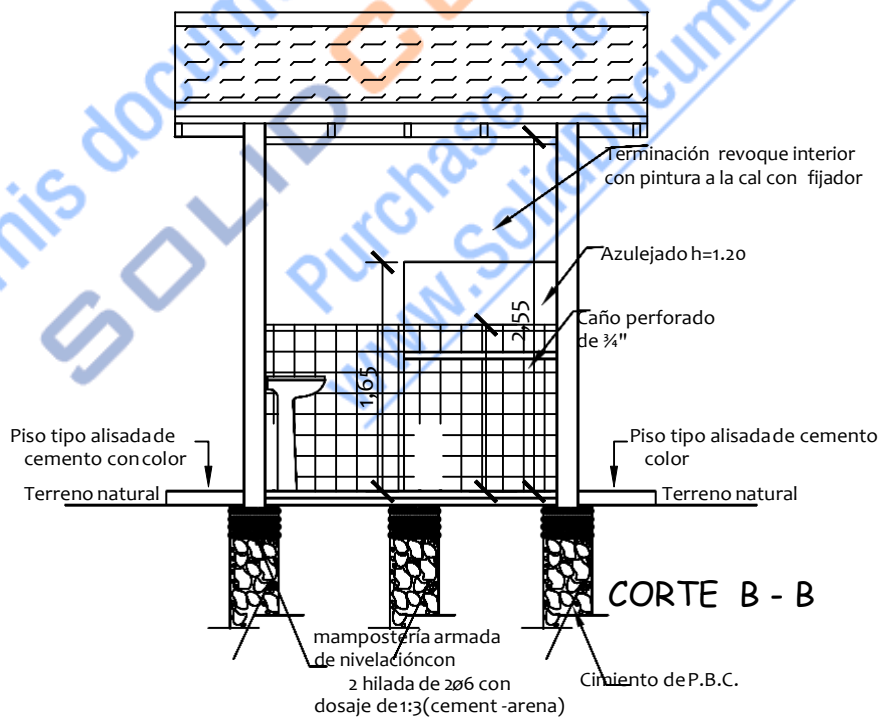

CORTE B - B

MINISTERIO DE EDUCACION Y CULTURA DIRECCION DE INFRAESTRUCTURA		02
SSHH tipo 2.55 x 4.00 con techo de tejas	CORTE TRANSVERSAL Y LONGITUDINAL	Esc.: 1/100

This document was created using SOLIDCONVERTER
Purchase the product at www.SolidDocuments.com

Abertura de madera

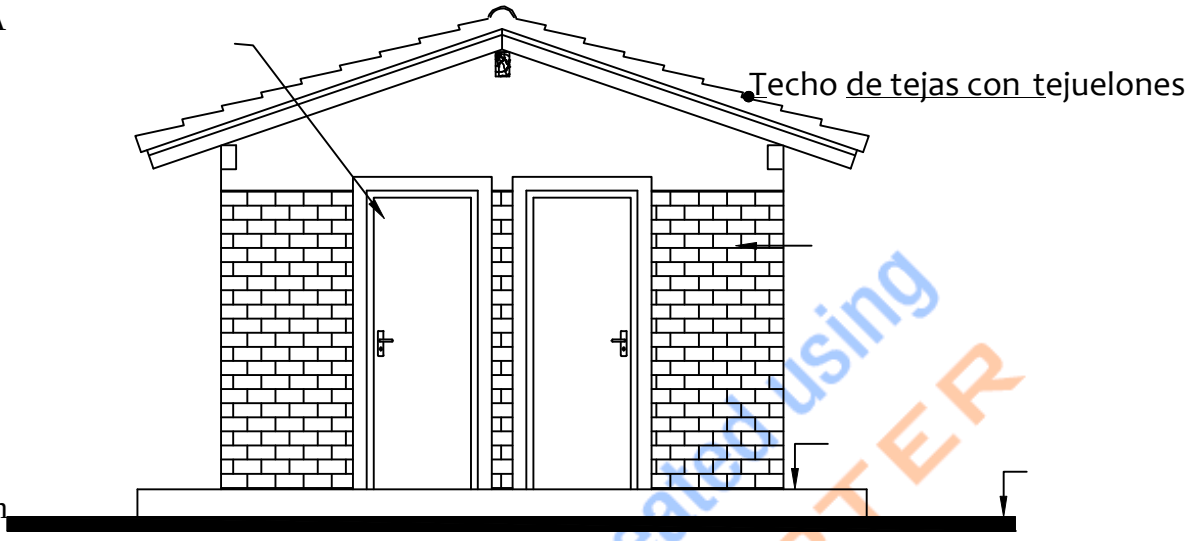

tipo tablero

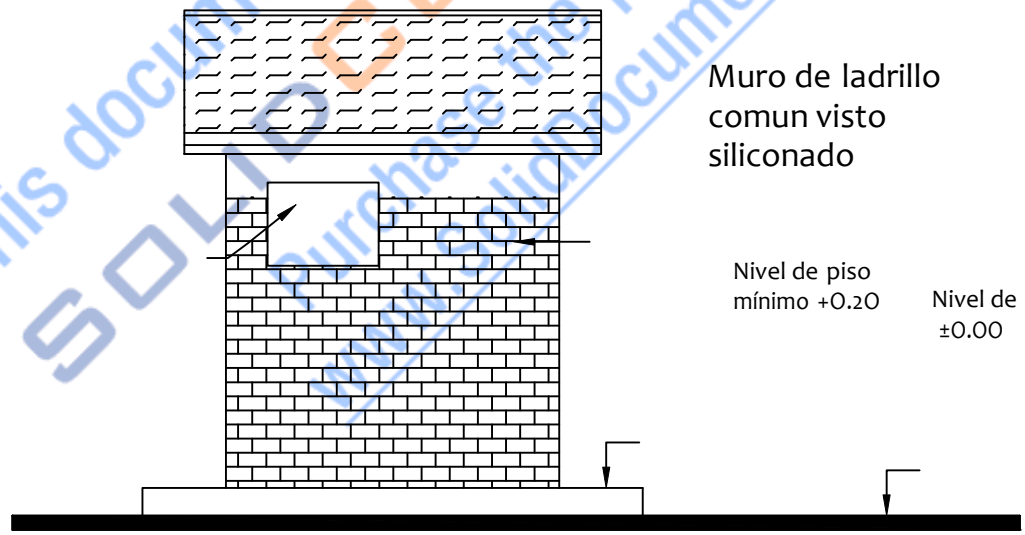

This document was created using SOLIDCONVERTER
Purchase this product at www.solidconvertor.com

Aberturas tipo balancín
ver detalle

Muro de ladrillo
comun visto
siliconado

Nivel de piso
mínimo +0.£0

Nivel de terreno
±0.00

DIRECCION DE INFRAESTRUCTURA		
SSHH tipo 2.SS x 4.00 con techo de tejas	FACHADA FRONTAL Y LATERAL	Esc.: 1/100

This document was created using SOLIDCONVERTER
Purchase the product at
www.SolidDocuments.com

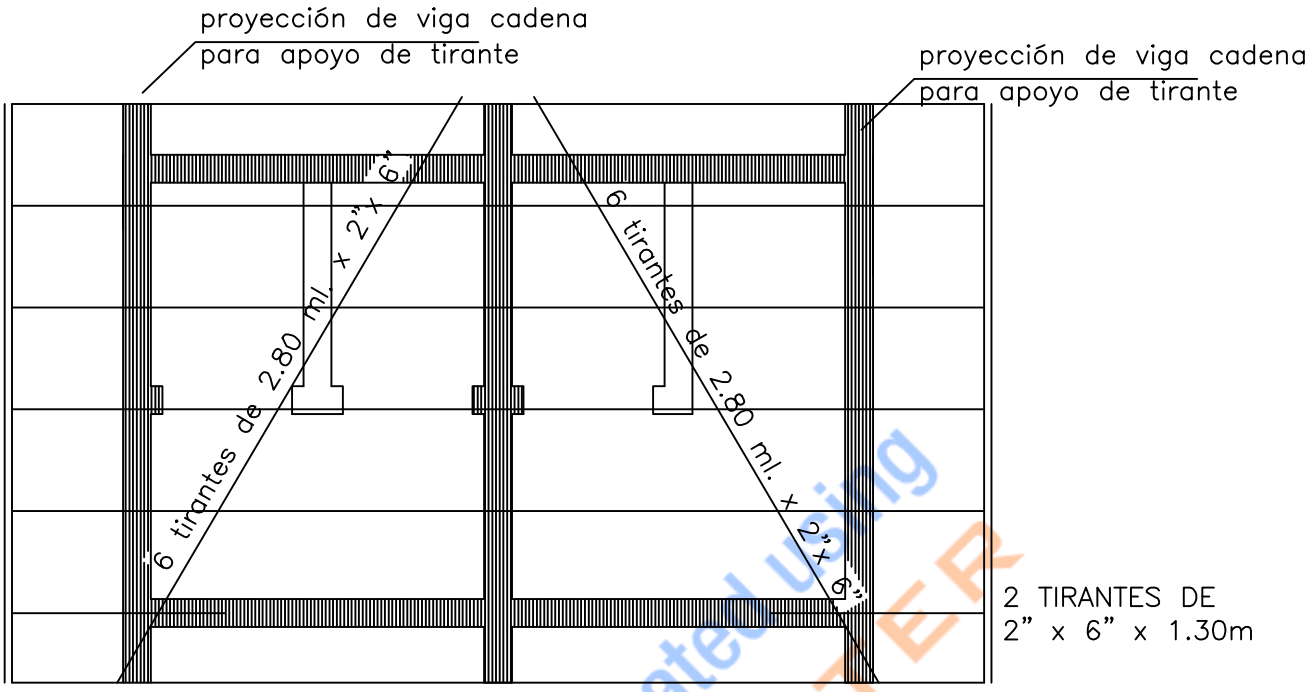

Planta de techo

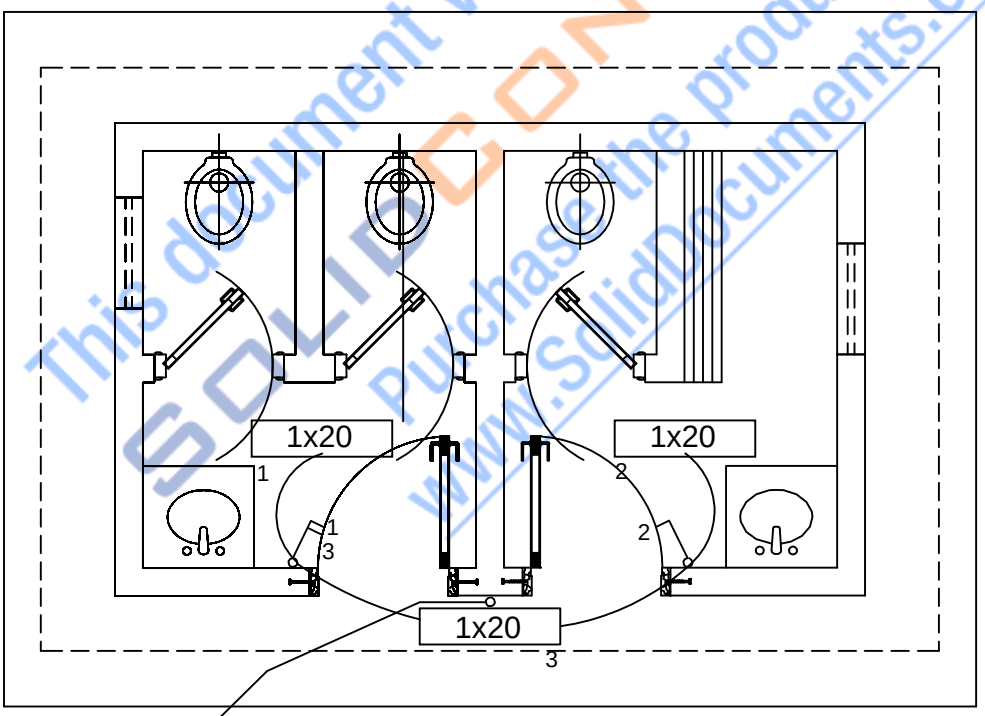

Al Tablero
General.

Instalación Electrica

This document was created using SOLIDCONVERTER
Purchase the product at
www.SolidDocuments.com

MINISTERIO DE EDUCACION Y CULTURA DIRECCION DE INFRAESTRUCTURA		04
SSHH tipo 2.55 x 4.00 con techo de tejas	PLANTA ESTRUC. TECHO E INST. ELECTRICA	Esc.: 1/75

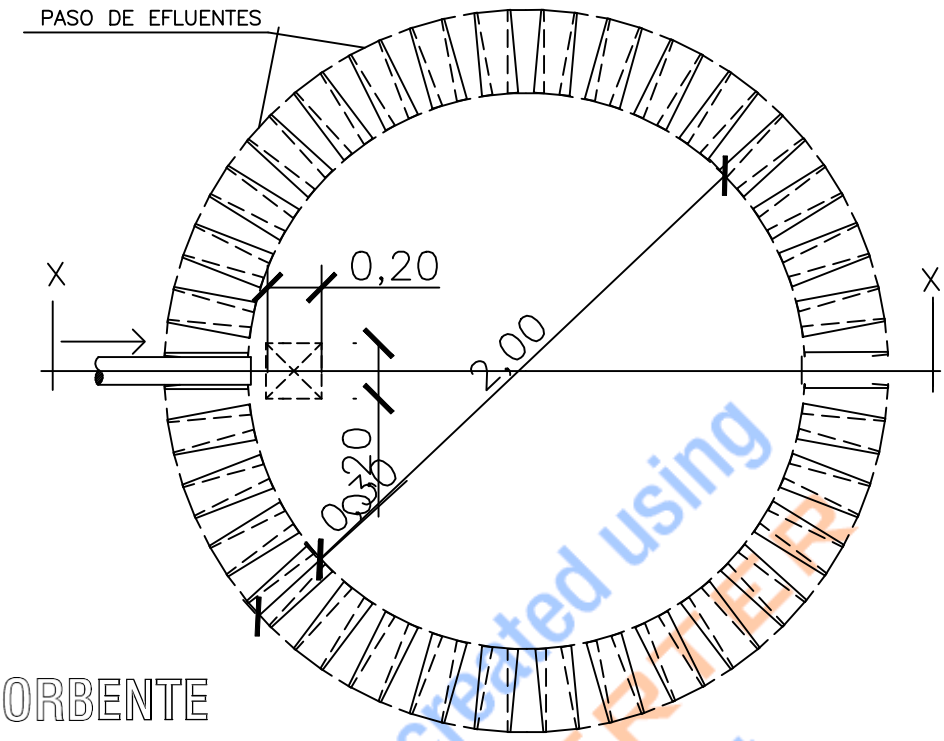

PLANTA
POZO ABSORBENTE

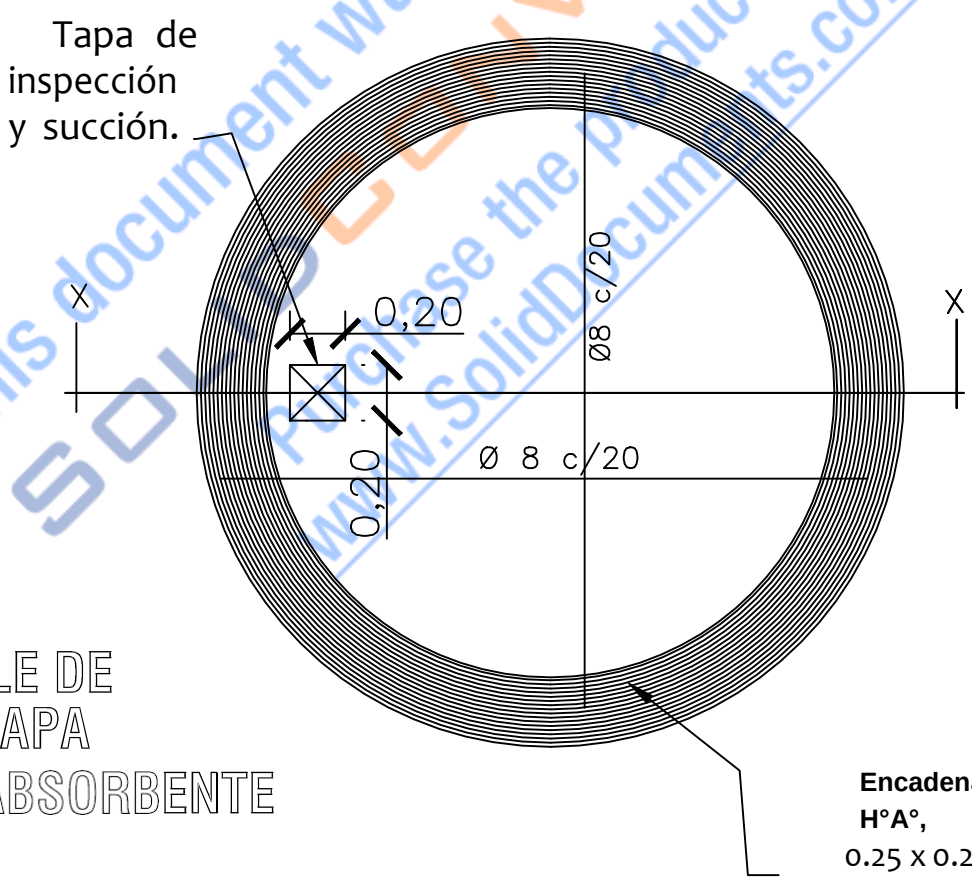

DETALLE DE
LOSA TAPA
POZO ABSORBENTE

This document was created using SOLIDDOCUMENTS PROFESSIONAL VERSION
Purchase the product at www.SolidDocuments.com

MINISTERIO DE EDUCACION Y CULTURA DIRECCION DE INFRAESTRUCTURA		05
SSHH tipo 2.55 x 4.00 con techo de tejas	DETALLE POZO ABSORBENTE	Sin Escala

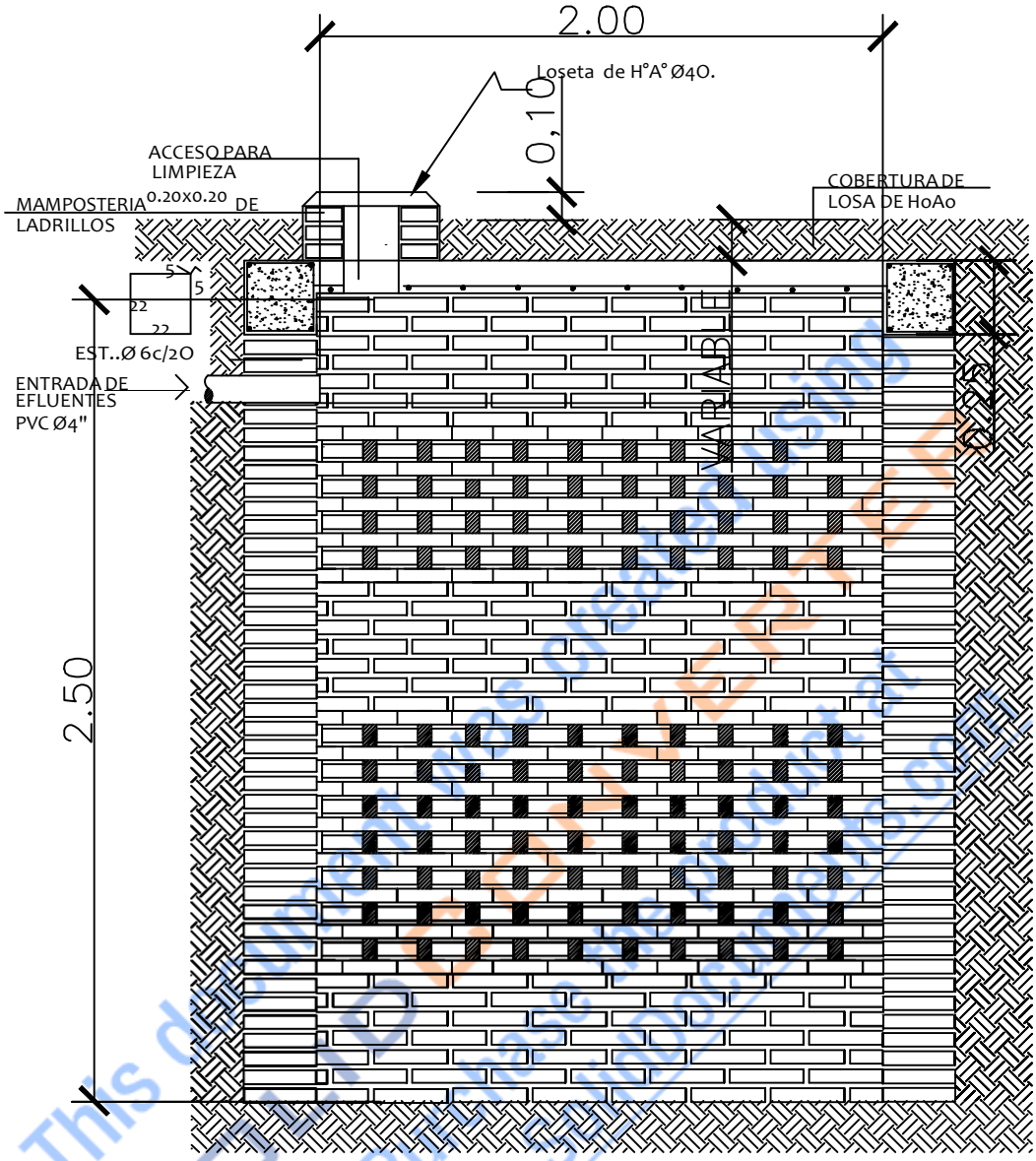

POZO ABSORBENTE

CORTE X-X

This document was created using SOLIDOCUMENTS PDF Pro Trial
www.solidocuments.com

MINISTERIO DE EDUCACION Y CULTURA

DIRECCION DE INFRAESTRUCTURA

SSHH tipo 2.55 x 4.00 con techo de tejas	DETALLE POZO ABSORBENTE	Sin Escala

06

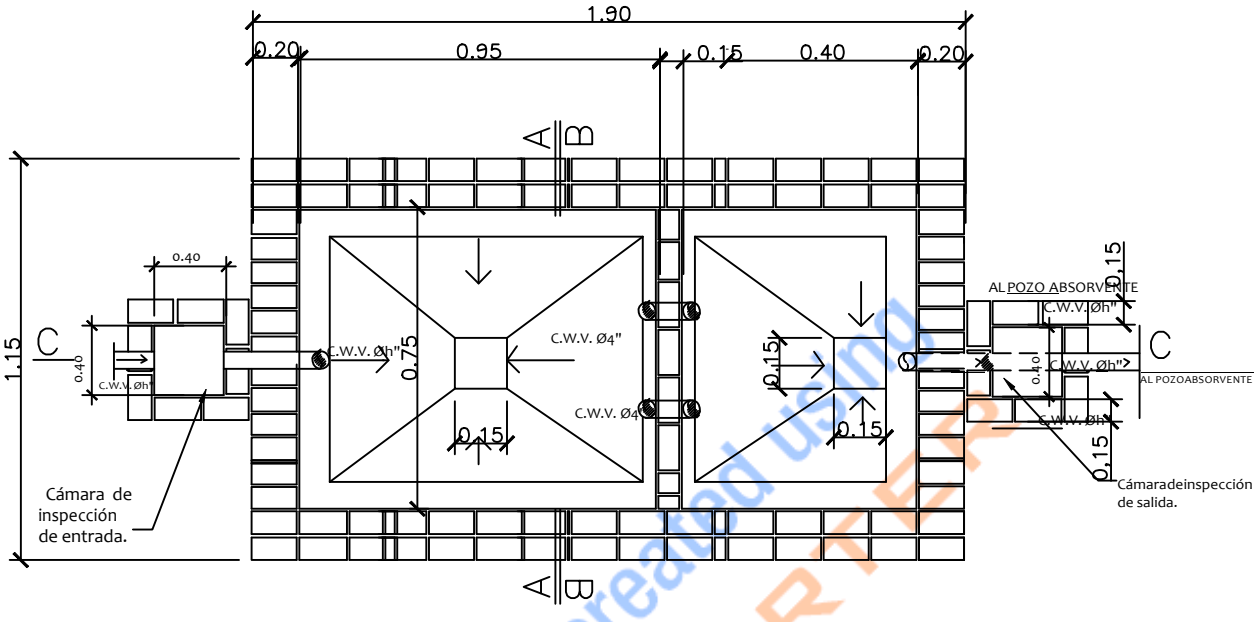

PLANTA CAMARA SEPTICA

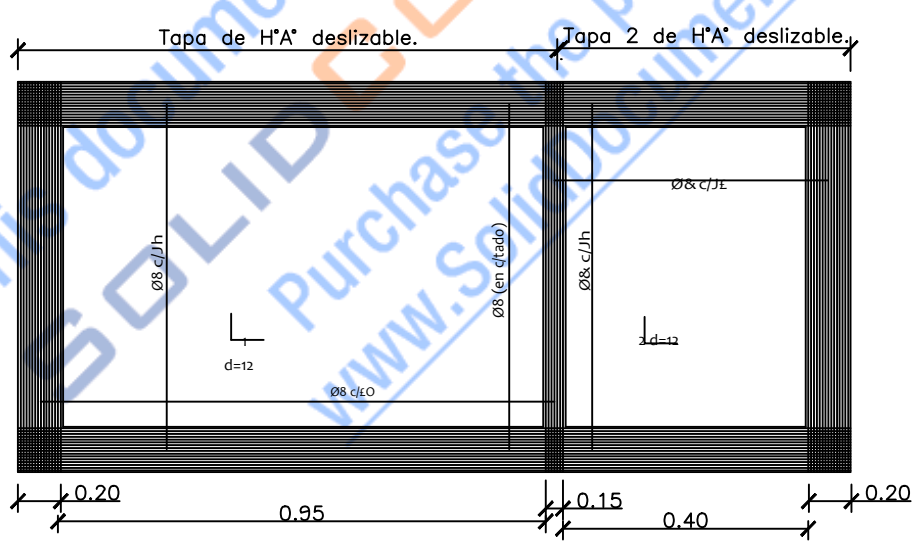

DETALLE DE LOSA TAPA CAMARA SEPTICA

This document was created using SOLIDCONVERTER
Purchase the product at www.SolidDocuments.com

MINISTERIO DE EDUCACION Y CULTURA DIRECCION DE INFRAESTRUCTURA		07
SSHH tipo 2.SS x 4.00 con techo de tejas	DETALLE CAMARA SEPTICA	Sin Escala

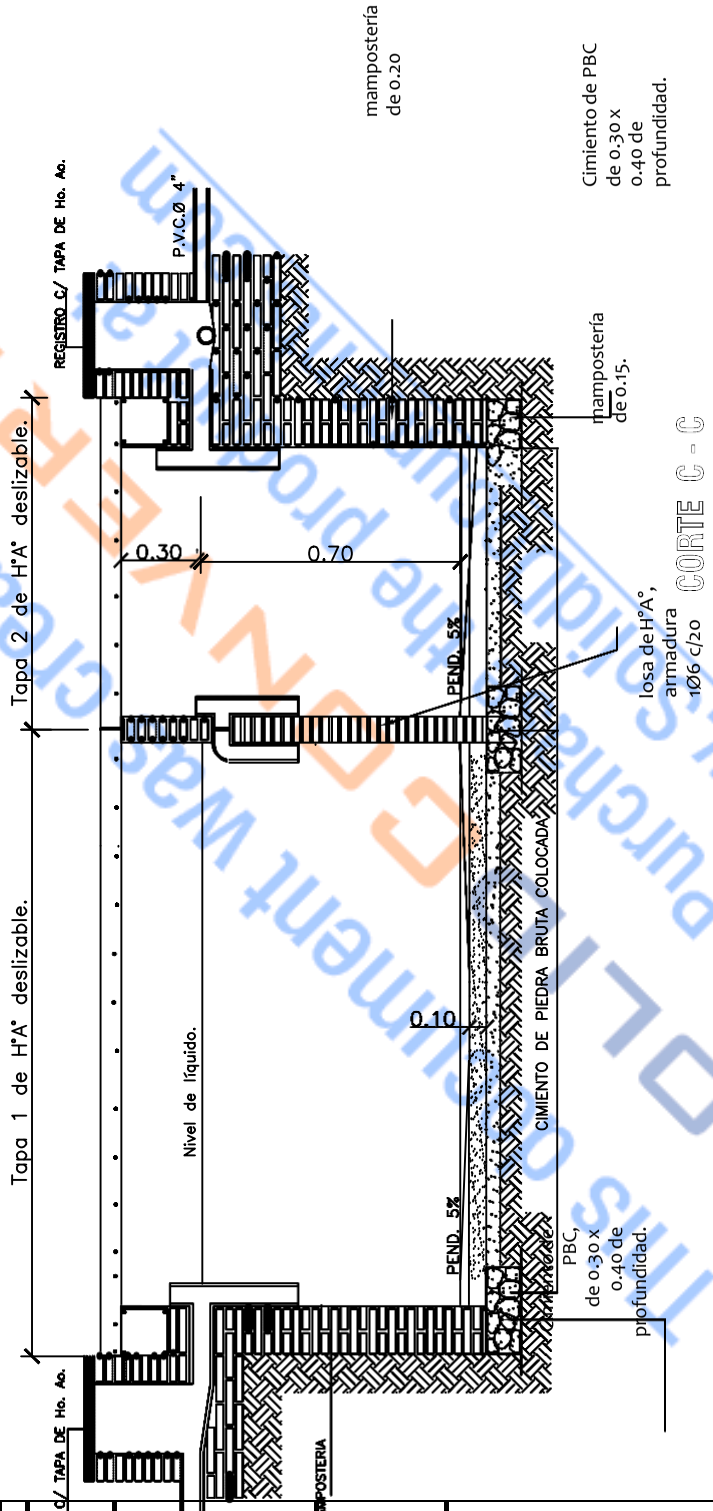

DIRECCION DE INFRAESTRUCTURA		
SSHH tipo 2.55 x 4.00 con techo de tejas	DETALLE CAMARA SEPTICA	Sin Escala

This document was created using SOLIDWORKS Premium Student Edition
www.solidworks.com

This document was created using
SOLIDCONVERTER
Purchase the product at
www.SolidDocuments.com