ANEXO – ESPECIFICACIONES TÉCNICAS

8.1. PROTECCIÓN INDIVIDUAL.

8.1.8 Señalizaciones durante la ejecución de la obra.

1. DESCRIPCIÓN DE LOS TRABAJOS

1.5 PROVISION DE MATERIAL PARA OBRADOR, INCLUYE OFICINAS, DEPÓSITOS, SERVICIOS SANITARIOS Y VESTUARIOS PARA EL PERSONAL.

Gráfico Referencial- Obrador

4. MOVIMIENTO DE SUELO – DRENAJE – BOMBEO

4.17 TALUD

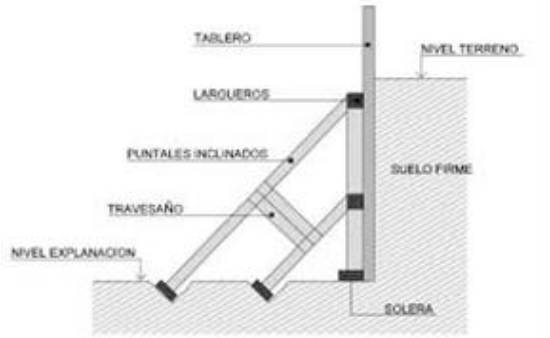

Imagen ilustrativa

8. AISLACIONES

8.9.21 AISLACIÓN TÉRMICA Y ACÚSTICA.

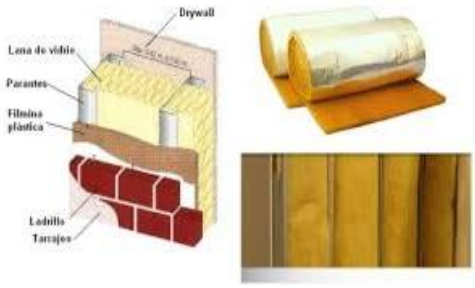

11. TABIQUERÍA

11.7 DE PANELES DE POLIESTIRENO EXPANDIDO

TIPOLOGÍA GENERAL DE LOS PANELES DE POLIESTIRENO EXPANDIDO

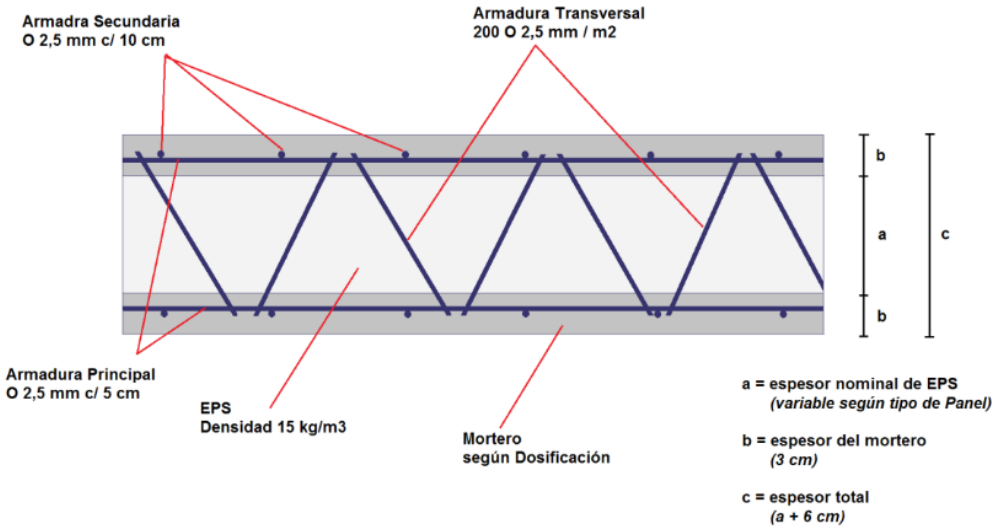

DIFERENTES ESPESORES DEL PANEL DE POLIESTIRENO EXPANDIDO

PANEL	a mm	b mm	c mm
PSN 5	50	30	110
PSN 8	80	30	140
PSN 10	100	30	160

Potencia motor (HP)	Caudal de aire (Litros / min.)	Cantidad de Revopalas
2 ½ a 4	350 a 400	1
5 a 6	600 a 700	2 a 3
8 a 10	900 a 1.000	3 a 4

12. TECHOS

12.1.3 TECHO DE CHAPA TERMOACUSTICA

Imagen de Referencia

12.1.7 PROVISIÓN DE CHAPA METÁLICA TRAPEZOIDAL, SOBRE ESTRUCTURA METÁLICA DE CHAPA PLEGADA (OPCIÓN TECHO INVERTIDO)

Imagen de Referencia.

12.5 PROVISIÓN DE ESTRUCTURA Y TECHO DE POLICARBONATO DE 6 MM.

- Instalar la plancha con la protección filtro UV hacia el exterior.

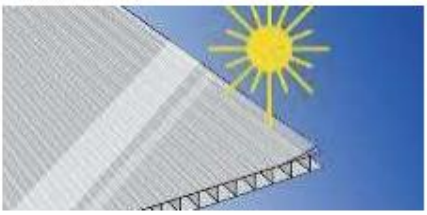

- Los alvéolos deben ir en la misma dirección de las aguas, con una pendiente mínima de 5% como mínimo.

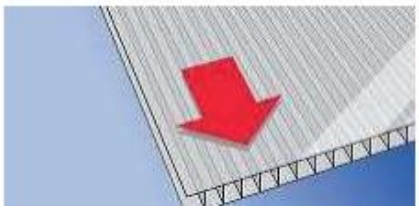

- En la unión de planchas, utilizar el perfil H disponible en los distintos espesores.

- Para fijar las planchas a la estructura, utilizar tornillos autoperforantes con golilla de neoprene.

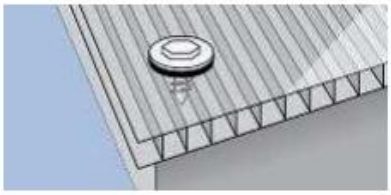

- Sellar los alvéolos superiores con Cinta Filter Tape y luego con el perfil U o el cubre zócalo. No selle los alvéolos con silicona

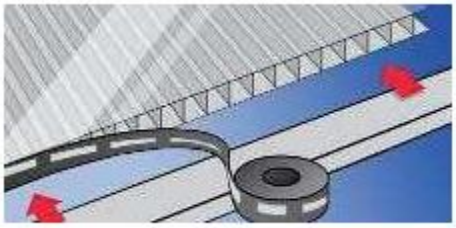

- Sellar los alvéolos en la parte superior de la plancha con cinta de aluminio y luego con el perfil U o el cubre zócalo. No selle los alvéolos con silicona.

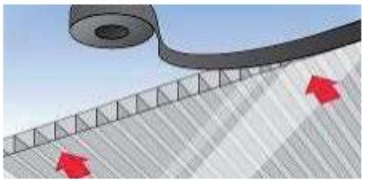

- Una vez instalada la plancha, retirar el film protector de filtro UV. Para la limpieza utilice un
  paño húmedo y jabón neutro

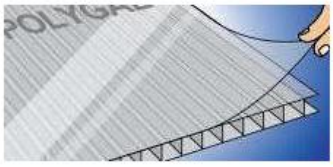

13. REVOQUES

13.25 DE ARISTAS HORIZONTALES PISO - PARED.

15. PISOS

15.4.1 DE PISOS DE GRANITO 0,40 X 0,40 M. ANTIDESLIZANTES, RANURADOS PARA EXTERIORES

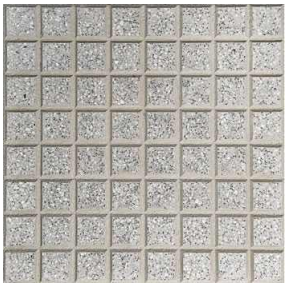
Imágenes Ilustrativas

Imágenes Ilustrativas

15.4.13 DE ADOQUINES DE GRANITO.

Imagen de referencia.

15.5.17 PAVIMENTO RÍGIDO E=0.15 M PARA DARSENAS, CALLES INTERNAS Y ESTACIONAMIENTOS

Imagen ilustrativa.

GRANULOMETRÍA

La curva granulométrica del agregado fino deberá encontrarse dentro de los límites que se señalan a Continuación:

tamiz		Porcentaje que pasa
Normal	Alterno	
9.5 mm	3/8	100
4.75 mm	Nº 4	95-100
2.36 mm	Nº 8	80-100
1.18 mm	Nº 16	50-85
600 um	Nº 30	25-60
300 um	Nº 50	10-30
150 um	Nº 100	2-10

LIMPIEZA:

-Agregado Grueso

Contenido de sustancias perjudiciales:

Cuando no se tengan antecedentes sobre el agregado grueso disponible, o en caso de duda, se deberá comprobar que las sustancias perjudiciales no sobrepasen los siguientes límites:

Características	Norma de Ensayo I.N.V	Cantidad Máxima en % de la masa total de la muestra
Terrones de arcilla y partículas deleznables	E- 211	0.25
Cantidad de partículas livianas	E- 221	1.00
Contenido de sulfatos expresado como SO4	E-233	1.20

GRANULOMETRÍA: En cuanto a granulometría, el tamaño máximo nominal del agregado no deberá ser mayor de cincuenta milímetros (50 mm). El agregado deberá cumplir con alguno de los siguientes requisitos granulométricos:

Tamiz		Porcentaje que pasa	
Normal	Alterno	AG1	AG2
57 mm	2 ¼"	100	-
50 mm	2"	95-100	100
37.5 mm	1 ½"	-	95-100
25.0 mm	1"	35-70	-
19.0 mm	¾"	-	35-70
12.5 mm	½"	10-30	-
9.5 mm	3/8"	-	10-30
4.75 mm	Nº 4	0-5	0-5

Sellado de las juntas

Fig.1. Corte de junta con llana dentada

Fig. 2. Corte de junta con aserrado mecánico

15.5.19 DE HORMIGÓN RANURADO.

Imagen de ilustración

15.7.1 SEÑALIZACION DE ALERTA EXTERIOR (40x40)

Imagen Ilustrativa

15.7.2 SEÑALIZACION DIRECCIONAL EXTERIOR

Imagen Ilustrativa

15.7.5 PISO TÁCTIL DE DECISIÓN.

Imagen Ilustrativa

Imagen Ilustrativa

15.8.1 SEÑALIZACION DE ALERTA (30x30)

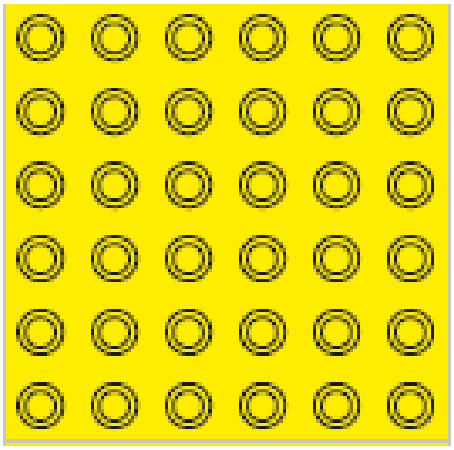
Imagen Ilustrativa

15.8.3 SEÑALIZACION DIRECCIONAL EXTERIOR/ INTERIOR

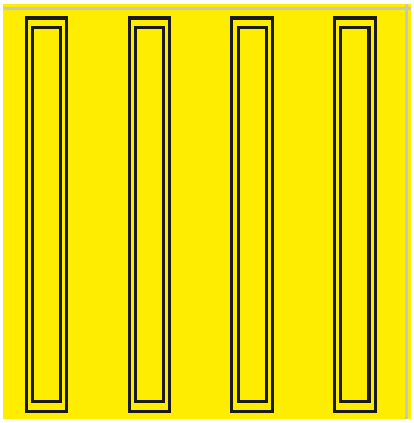
Imagen Ilustrativa

15.9.1 DE PISO HOMOGÉNEO AREAS LIMPIAS ISO 4 ALTO TRANSITO

Características generales	**flexible**	-
	homogéneo (no multilayer)	-
	antiestático	-
	diseño no direccional	-
Espesor	**2 mm**	EN 428
Ancho de rollo	**2 m**	EN 426
Largo de rollo	**20 m**	EN 426
Clasificación de área	**ISO 4 / Clase 10**	ISO14644-1/FS209E
Clasificación de fuego	**Bfl-s1**	EN 13501-1
Emisión de amonio	**Inmensurable a 23ºC**	ISO 14664-8
Emisión de aniones	**155 a 23ºC**	ISO 14664-8
Emisiones TVOC	**9,6 µ/m³**	ISO 16000-6/9/11
Emisión de partículas	**85.6% de reducción de partículas**	ISO14644-9
Clase de área limpia	**A**	ISO 14698-1/GMP
Acción de microorganismos	**Inerte y resistente**	ISO 846 / GMP
Desarrollo de mirorganismos	**Bacteriostático**	ISO 14698-1/GMP
Resistencia a productos químicos	**Excelente**	ISO 2812-1
Resistencia a procesos de descontaminación H_2O_2	**Sin daños**	ISO 14644-4/GMP
Certificado medioambiental	**Floorscore TM**	EN 13 501-1

15.9.3 DE PISO HOMOGÉNEO ANTIESTÁTICO

Características generales	**flexible**	-
	homogéneo (no multilayer)	-
	antiestático	-
	diseño no direccional	-
Espesor	**2 mm**	EN 428
Ancho de rollo	**2 m**	EN 426
Largo de rollo	**20 m**	EN 426
Peso	**2780 g/m2**	EN 430
Tratamiento de superficie	**Evercare TM**	-
Resistencia a la abrasión	**Grupo T**	EN 649/ISO 10581
Grado de identación	**0,02 mm**	EN 443
Clasificación de fuego	**Bfl-s1**	EN 13501-1
Actividad antibacteriana	**99% inhibe el crecimiento**	ISO 22196
Certificado medioambiental	**Floorscore TM**	EN 13 501-1
Emisiones TVOC	**< 10**	ISO 16000-6

15.9.5 DE PISO CONDUCTIVO

Características generales	**electroconductor**	-
	flexible	
	homogéneo (no multilayer)	-
	antiestático	-
	diseño no direccional	-
Espesor	**2 mm**	EN 428
Ancho de rollo	**2 m**	EN 426
Largo de rollo	**20 m**	EN 426
Peso	**3060 g/m2**	EN 430
Conductividad electrica	**10^4 < Rt < 10^6 Ω**	EN 1081/IEC 61340-4-5
Tratamiento de superficie	**Evercare TM**	-
Resistencia a la abrasión	**Grupo P**	EN 649/ISO 10581
Grado de identación	**0,02 mm**	EN 443
Clasificación de fuego	**Bfl-s1**	EN 13501-1
Actividad antibacteriana	**99% inhibe el crecimiento**	ISO 22196
Certificado medioambiental	**Floorscore TM**	EN 13 501-1
Emisiones TVOC	**< 10**	ISO 16000-6

ADHESIVO ELECTROCONDUCTOR		**Norma**
Resistencia Ohmnica	**< 10^5**	EN 13415

15.9.7 DE PISO ANTIDESLIZANTE

Características generales	**flexible**	-
	homogéneo (no multilayer)	-
	antiestático	-
	diseño semi-direccional	-
Espesor	**2 mm**	EN 428
Ancho de rollo	**2 m**	EN 426
Largo de rollo	**20 m**	EN 426
Peso	**2460 g/m2**	EN 430
Tratamiento de superficie	**SparClean**	-
Resistencia a la abrasión	**Grupo T**	EN 651
Pendulum test	**>36**	BS 7976-2
Clasificación de fuego	**Bfl-s1**	EN 13501-1
Test de rampa	**Esf-ESb**	EN 13845
Test de rampa con agua	**B**	DIN 51097
Actividad antibacteriana	**99% inhibe el crecimiento**	ISO 22196

15.9.9 PISO VINÍLICO PARA SECTORES DE REHABILITACIÓN, PEDIATRÍA, PSIQUIATRÍA

15.9.13 SISTEMA DE REVESTIMIENTO EPOXI DE DOS COMPONENTES PARA PISOS INDUSTRIALES. Incluye Zócalos.

ARISTAS CURVAS PISO - PARED

Esquema de encuentro piso – pared para Zócalo Sanitario

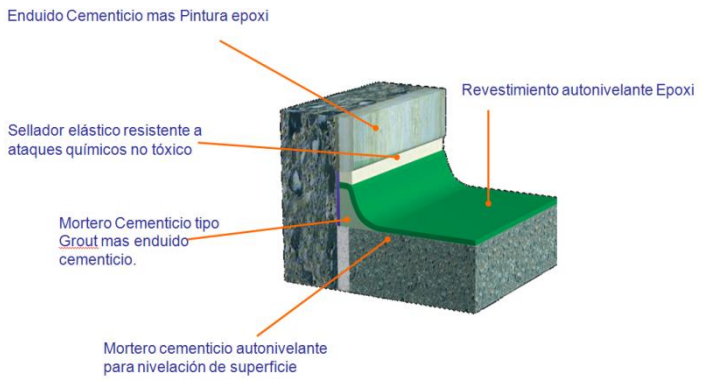

16 ZÓCALOS

16.11.1 DE PLANCHAS DE GRANITO NATURAL PARA ZÓCALO DE ESCALERA H= 0,12 M

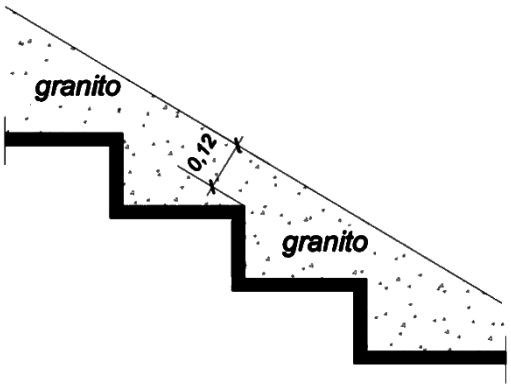

16.11.13 ZÓCALO SANITARIO METÁLICO (ACERO INOXIDABLE).
Imágenes referenciales:

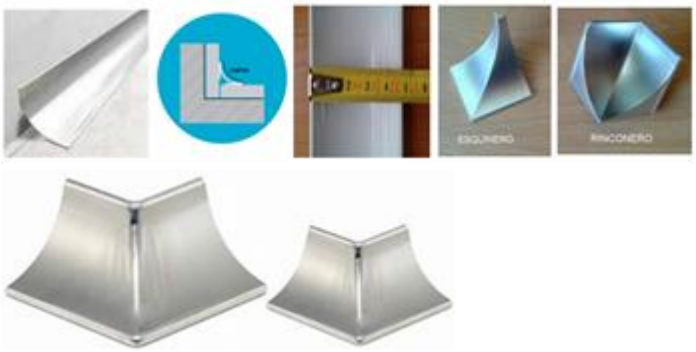

Imagen de Referencia

17. REVESTIMIENTOS

17.3 DE PORCELANATO EN ZONAS DE CIRCULACIÓN.

Imagen de Referencias

17.15.1 DE ACERO INOXIDABLE, INCLUYE PROTECCION PERIMETAL INFERIOR.

Imágenes de Referencias

Imágenes de Referencias

17.15.2 DE PLACAS DE ACM, INCLUYE PROTECCION PERIMETAL INFERIOR.

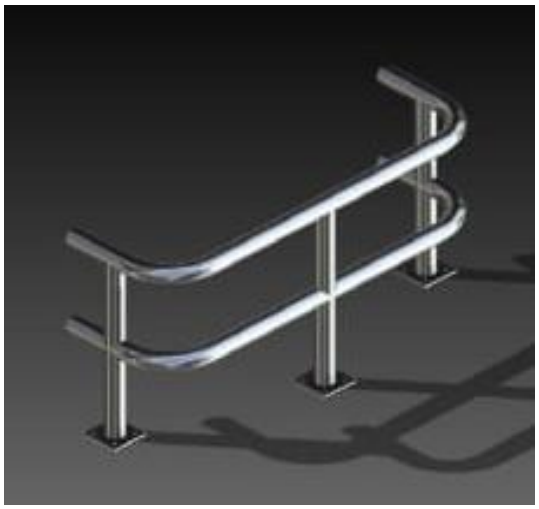

Imágenes de Referencias protectores de acero inoxidable inferi

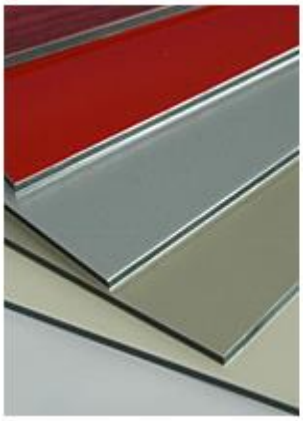

Imagen de Referencias

17.16.1 GUARDACAMILLAS SUPERIOR.

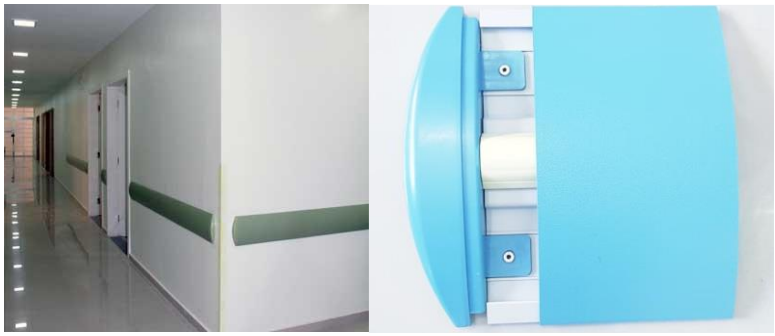

Imágenes de referencia

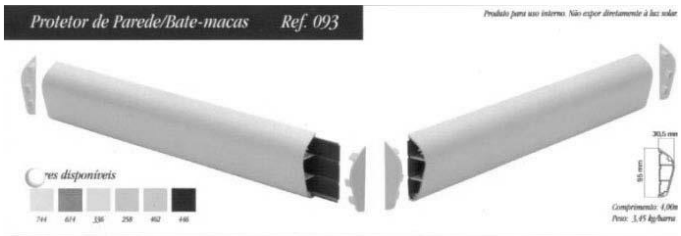

Imágenes de referencia

17.16.3 GUARDACAMILLAS INFERIOR.

.

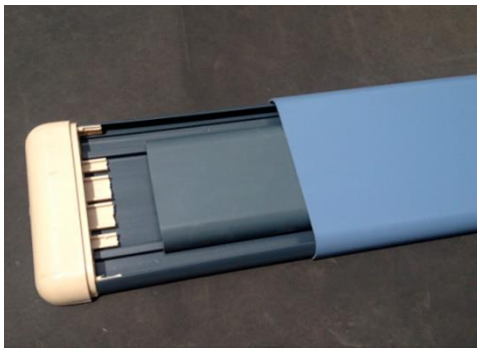

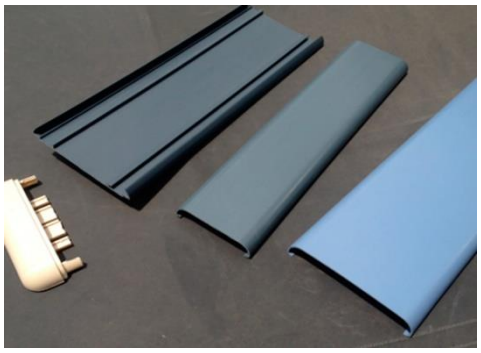

Imágenes de referencia

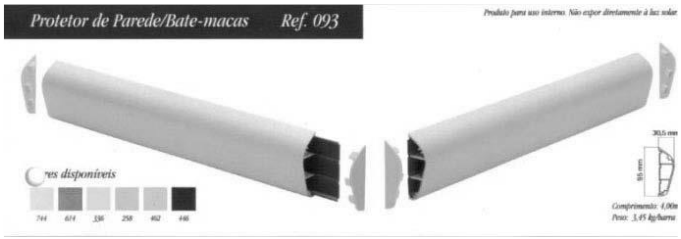

Imágenes de referencia

17.16.5 PASAMANOS CON GUARDACAMILLAS

Caras	Externa en PVC antibacteriano e ignífugo. Interna de cuerpo de aluminio
Resistencia	Alta.
Dimensiones externas	140mm de largo y 38mm en los extremos, soportes para fijación mecánica.
Sistema	Amortiguador de silicona interno en "T", oval para proporcionar absorción y protección de la pared contra impactos de camillas, placa resistente al desgaste y anticolisión.
Dimensiones internas	Cuerpo completo de aluminio con 135mm de largo , 35mm de ancho y 2 mm de espesor del aluminio.
Curvas	Internas y externas en PVC rígido.
Soportes	En PVC rigido.
Terminaciones	Esquinas redondeadas, acabado, dispersión de impacto.

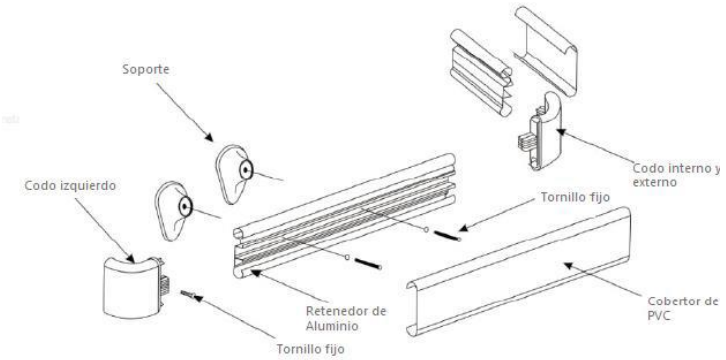

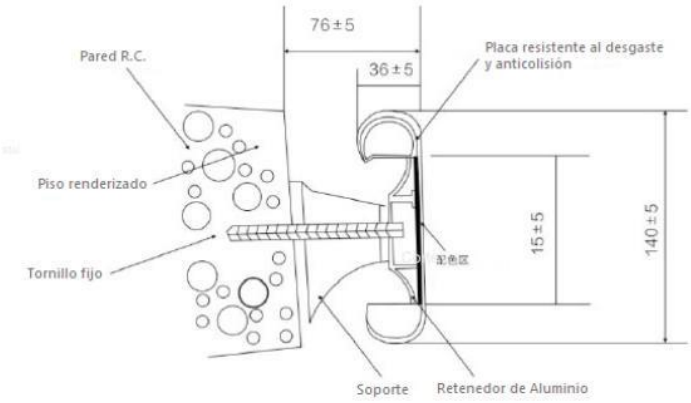

Imágenes de referencia

17.16.7 PROTECTOR DE ESQUINAS EN PVC.

Material	PVC antibacteriano, atóxico e ignífugo con doble cara lisa
Longitud estándar	Desde 1,20m hasta 3,6m.
Pestañas	Doble pestaña de protección

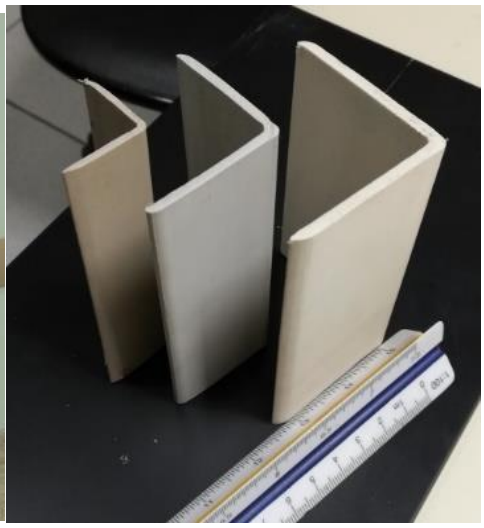

Imágenes de Referencias

17.16.9 PLACAS PROTECTORAS DE PAREDES Y PUERTAS. ALTURA A DEFINIR, SEGÚN DETALLE.

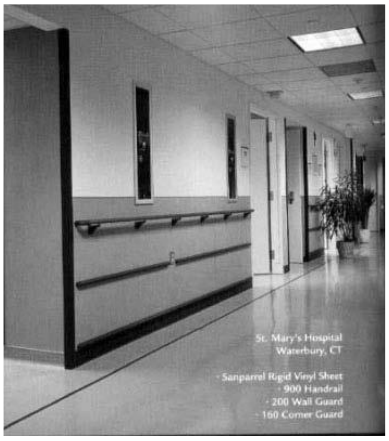

Imágenes de Referencia

17.16.11 PROVISION DE CORTINAS ANTIBACTERIANAS (INCLUYE OJILLOS, CORREDERAS, RIELES, TAPAS Y UNIONES) ALTURA A DEFINIR.

Imágenes de Referencias.

18 CIELORRASOS

18.5 PROVISIÓN DE CIELORRASOS DE PLACAS DE FIBRA MINERAL

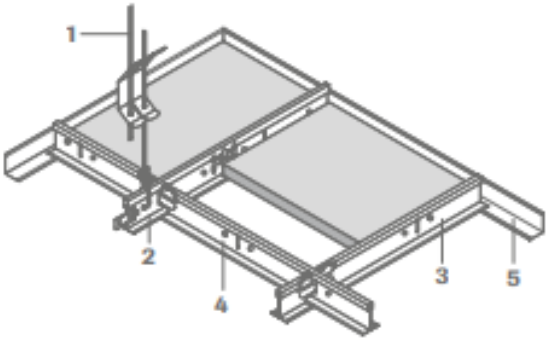

20. CARPINTERÍA METÁLICA

20.4.1. PROVISION DE PUERTAS CORREDIZAS HERMÉTICAS AUTOMÁTICAS PARA QUIRÓFANOS

Imagen de Referencia

20.4.3 PROVISION PUERTAS CORREDERAS PARA ACCESO A LA UNIDAD DE TERAPIA INTENSIVA

Imagen de Referencia

20.4.4 PROVISIÓN PUERTAS CORREDERAS PARA CUBÍCULOS INTERNOS DE LA UNIDAD DE TERAPIA INTENSIVA

IMÁGEN REFERENCIAL

20.4.7 PROVISION PUERTAS BATIENTES EN LABORATORIO, ESTERILIZACIÓN Y ZONAS BLANCAS

Imagen Referencial

20.4.9 PROVISION PUERTAS CON PROTECCIÓN RADIOLÓGICA PARA SALAS DE RADIOLOGÍA Y TOMOGRAFÍA

IMAGEN REFERENCIAL

20.4.11 PROVISION VENTANA DE OBSERVACIÓN PARA QUIRÓFANO - LABORATORIO - ESTERILIZACIÓN - UTI - ZONA INFECCIOSOS - RAYOS X

21 CARPINTERÍA DE ALUMINIO Y ACERO INOXIDABLE

21.4 PROVISIÓN DE PUERTA DE ACERO INOXIDABLE CALIDAD 304

Imagen de Referencia

21.13.1 PROVISION DE BARANDA DE ESCALERA DE CAÑO CUADRADO DE ACERO INOXIDABLES DE 40 X 40 MM, H= 0,90 M.

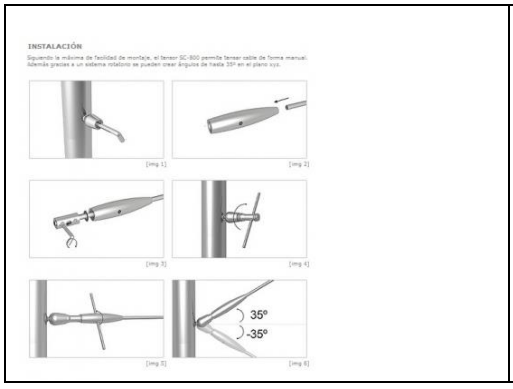

21.13.12 PROVISIÓN DE PARASOLES DE ALUMINIO ANODIZADO NATURAL , CON MARCOS PERIMETRALES, TUBOS RECTANGULARES, ALETAS FIJAS HORIZONTALES, DE 150 mm DE ANCHO, CON ANCLAJES METÁLICOS SEGUN MODELO EXISTENTE.

22 VIDRIOS . Provisión y Colocación

22.13 PROVISIÓN PUERTA VIDRIADA DE DOS HOJAS. (MEDIDA VARIABLE)

Imagen ilustrativa del Manijón

24 PINTURAS

24.1.23 EXTERIOR CON SILLETA

Ídem ítem 24.1.17 y/o ítem 24.1.19, Se deberá tener en cuenta que en los edificios o establecimientos de salud que cuentan con varios pisos de altura, deberán prever dentro de este ítem, las silletas y/o andamios a ser utilizadas para la pintura exterior de las Fachadas.

25 MUEBLES MOSTRADORES SEGÚN DETALLES

25.1 PROVISION DE MUEBLE MOSTRADOR C/ CAJONES

Gráfico referencial de mueble fijo tipo mostrador
Obs.: deberá respetarse el diseño indicado en los planos respectivos-

Las superficies no deberán poseer defecto alguno, rasgaduras, ni mancha alguna.

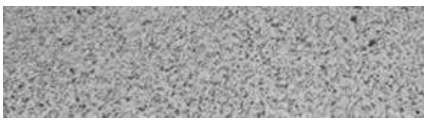

Gráfico referencial de granito color gris claro

28. MESADAS DE PLACAS LAMINADAS TERMOESTABLE DURÓMETRO DE ALTA PRESIÓN

28.1 PROVISIÓN DE PLACAS LAMINADAS TERMOESTABLE DURÓMETRO DE ALTA PRESIÓN

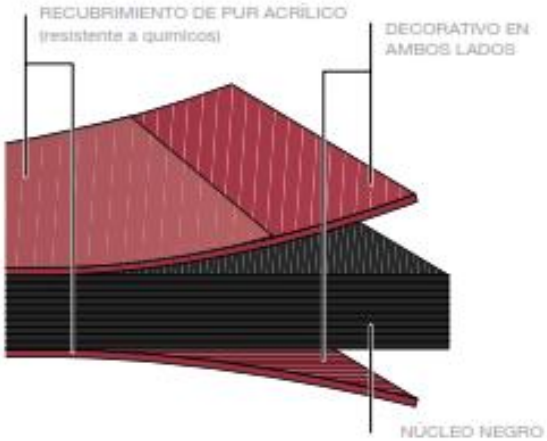

Imagen de Referencia

Imagen de Referencia

29.3 PROVISION MUEBLE BAJO CON RUEDA DE ACERO INOXIDABLE BAJO MESADAS L: 0,73 M - A: 0,55 M

29.4 PROVISION DE CAJONERA RODANTE AUXILIAR DE ACERO INOXIDABLE BAJO MESADAS L: 0,73 M A: 0,55 M

30 RED VIAL CONSTRUCCIÓN:

30.9 PROVISIÓN Y COLOCACIÓN DE TOPE DE ESTACIONAMIENTO

Imagen de referencia.

30.11 PROVISIÓN DE BANDAS DE FRENADO

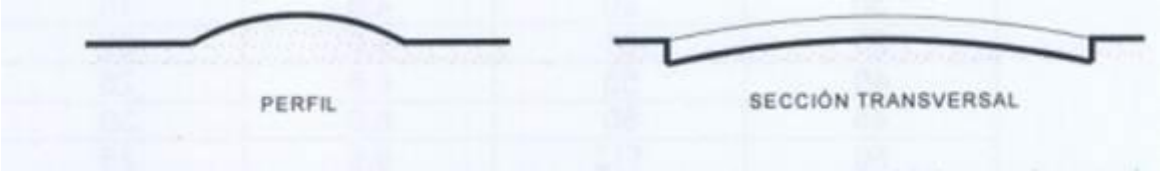

Imagen de Referencia.

30.13 PROVISIÓN DE TACHONES REDUCTORES DE VELOCIDAD

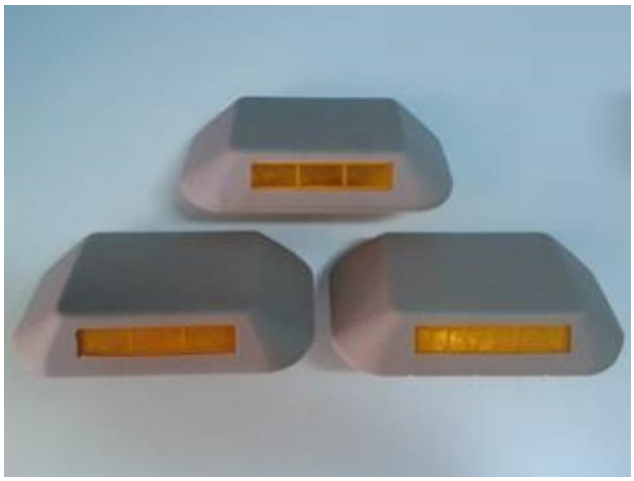

Imagen de Referencia.

30.15 REDUCTORES DE VELOCIDAD DE HORMIGÓN ARMADO.

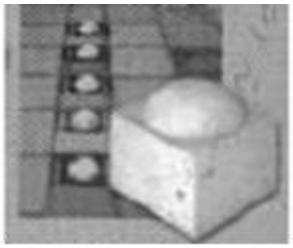

Imagen de Referencia.

33. PROVISIÓN Y COLOCACIÓN DE ARTEFACTOS SANITARIOS, PILETAS DE ACERO INOXIDABLE, GRIFERÍAS Y COMPLEMENTOS.

33.1.3 PROVISION DE LAVATORIO DE COLUMNA SUSPENSA DE LOZA ESMALTADA, CON SOPAPA CROMADA Y ACCESORIOS DE SUJECIÓN.

Imagen de Referencia

33.1.5 PROVISION DE LAVATORIO CON PEDESTAL DE LOZA ESMALTADA, CON SOPAPA CROMADA Y ACCESORIOS DE SUJECIÓN.

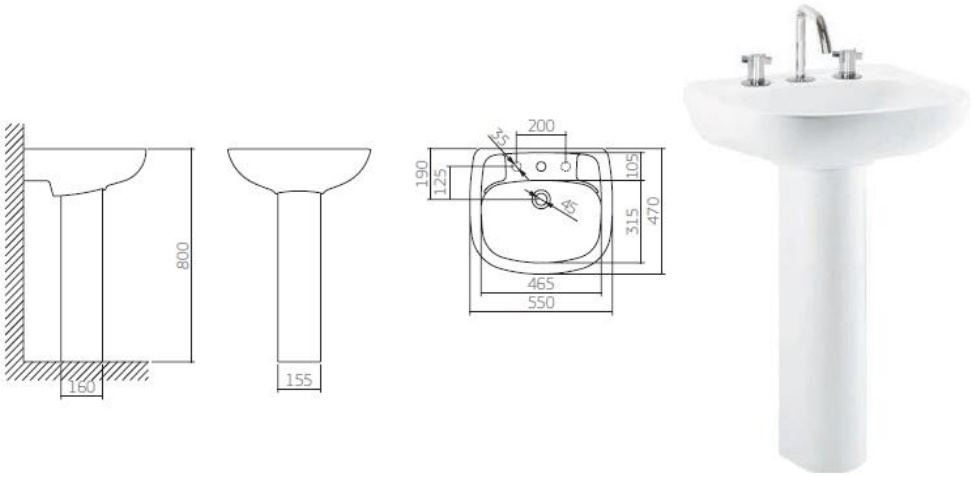

Imagen de Referencia

33.1.9 PROVISION DE LAVATORIO PEQUEÑO DE ADOSAR, DE LOZA ESMALTADA, COLOR BLANCO HIELO, DE DIMENSIONES MÍNIMAS 45.5 CM X 36 CM. INCLUYE SOPAPA CROMADA Y ACCESORIOS DE SUJECIÓN.

Estos lavatorios serán para los locales que requieran de un lavamanos, como por ejemplo Consultorios, Farmacias, Vacunas, Salas de Procedimiento, entre otros locales.

Lavatorio pequeño de adosar a la pared, de dimensiones exteriores mínimas en planta de 45.5 cm. x 36.0 cm. y 18.0 cm. de altura, de loza esmaltada, color blanco hielo.

Dependiendo del tipo de grifería a utilizar, estos serán de 1 (un) agujero o de 3 (tres) agujeros. Los mismos contarán además con su correspondiente desagüe a sopapa cromada, tapón de goma con cadena de bolilla y accesorios de sujeción para cada lavatorio.

Para la instalación de desagüe cloacal deberá llevar descarga cromada con sifón incorporado, no se admitirá rejillas de piso sifonada.

Imagen de Referencia

33.2.1 PROVISION DE INODORO CONVENCIONAL DE LOZA ESMALTADA, COLOR BLANCO HIELO Y ACCESORIOS DE SUJECIÓN.

Imagen de Referencia

33.2.2 PROVISION DE INODORO CONVENCIONAL LINEA KID DE LOZA ESMALTADA Y ACCESORIOS DE SUJECIÓN.

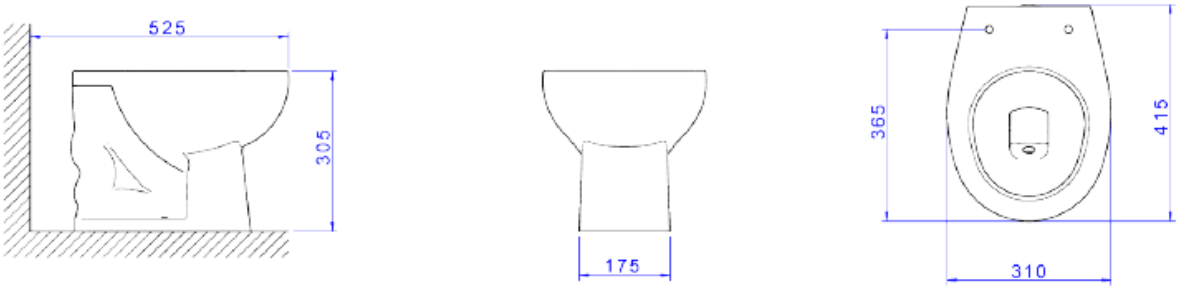

Imagen de Referencia

33.2.5 PROVISION DE INODORO CON ABERTURA CENTRAL DE LOZA ESMALTADA, COLOR BLANCO HIELO Y ACCESORIOS DE SUJECIÓN.

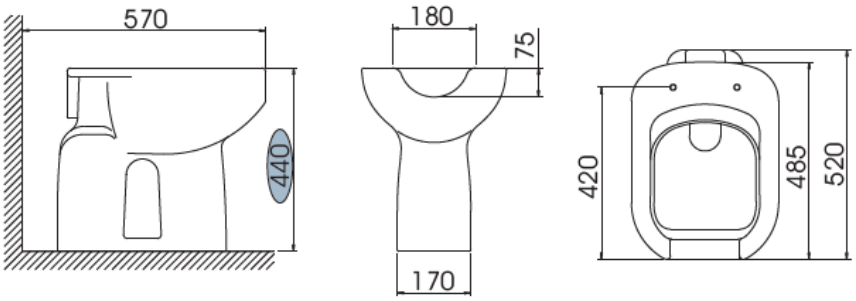

33.3.5 PROVISIÓN DE GRAMPAS FIJAS DE ACERO INOXIDABLE A4/AISI 316 ESPESOR 2,5 MM.

Imagen de referencia

33.3.7 PROVISION DE REJILLA DE PATIO GRAL. PARA DESAGÜE PLUVIAL.

Imagen referencial

33.3.9 PROVISION REJILLA DE PISO EN BAÑOS.

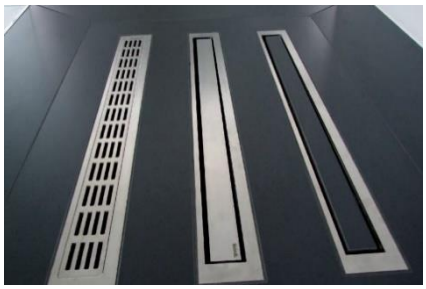
Imágenes referenciales.

33.3.42 PROVISIÓN REJILLA CROMADA DE 150 MMX150 MM.
Rejilla cromada cuadrada. Dimensión: 15 x 15 cm.

33.4.1 BACHA SIMPLE DE ACERO INOXIDABLE AISI 304 ESPESOR 1,00 MM, OVALADA DE 440 X 310M H: 280 MM - BACHA: 370X280MM, DE SOBREPONER EN MESADA.

Imagen de Referencia

33.4.3 PILETA DE ADOSAR A LA PARED CON UNA BACHA DE ACERO INOXIDABLE AISI 304 ESPESOR 1,00 MM, DE MEDIDAS EXTERNAS L:600 MM A:500 MM H:280 MM - BACHA: 450X330X280MM, INCLUYE KIT DE INSTALACIÓN COMPUESTO POR: SOPORTE METÁLICO, TORNILLOS Y TARUGOS. CONFORME ESPECIFICACIONES TECNICAS.

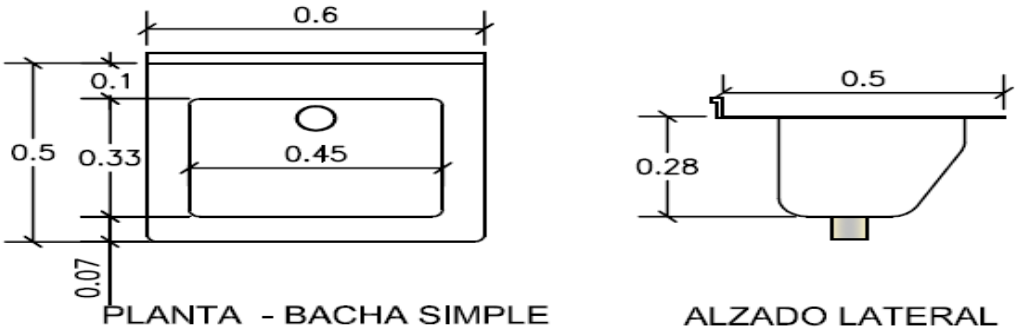

33.4.5 PILETA DE ADOSAR A LA PARED CON UNA BACHA DE ACERO INOXIDABLE AISI 304 ESPESOR 1,00 MM, PARA LAVADO MEDICO, INCLUYE KIT DE INSTALACIÓN COMPUESTO POR: SOPORTE METÁLICO, TORNILLOS Y TARUGOS. CONFORME ESPECIFICACIONES TECNICAS.

33.4.7 PILETA DE BACHA DOBLE DE ACERO INOXIDABLE AISI 304 ESPESOR 1,20 MM, DE MEDIDAS EXTERNAS L: 1210 MM A: 400 MM H: 400 MM - BACHAS: 550X350X400MM, DE SOBREPONER EN MESADA. CONFORME ESPECIFICACIONES TECNICAS.

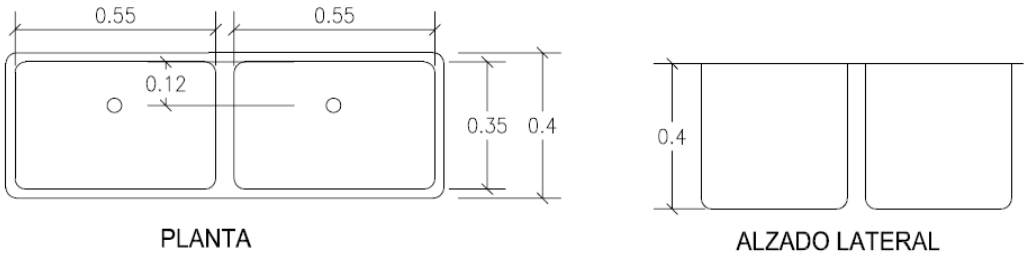

33.4.9 PILETA DE BACHA DOBLE DE ACERO INOXIDABLE AISI 304 ESPESOR 1,00MM, DE MEDIDAS EXTERNAS L: 1210 MM A: 400 MM H: 280 MM - BACHAS: 550X350X280MM, DE SOBREPONER EN MESADA. CONFORME ESPECIFICACIONES TECNICAS.

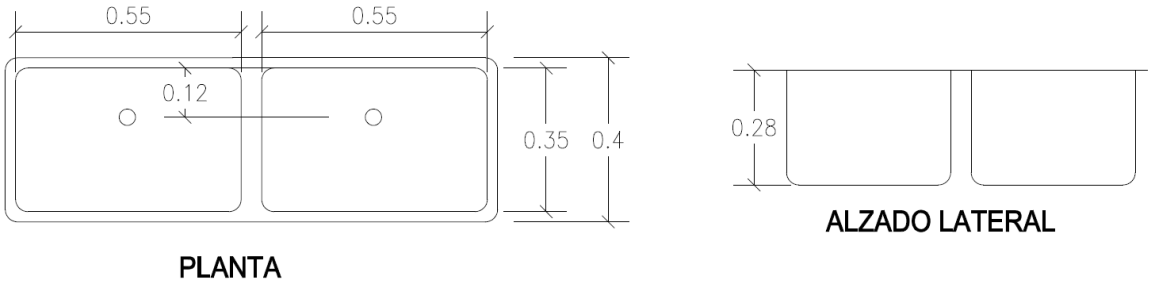

33.4.11 PROVISION DE PILETA EN MONOBLOQUE DE BACHA SIMPLE DE ACERO INOXIDABLE AISI 304 ESPESOR 1,20 MM, DE MEDIDAS EXTERNAS L: 800MM, A: 700MM, H: 400MM- BACHA: DE 740X640X400 MM CON FREGADERO CENTRAL Y CON PEDESTAL, PARA LAVADO DE ROPAS. CONFORME ESPECIFICACIONES TECNICAS.

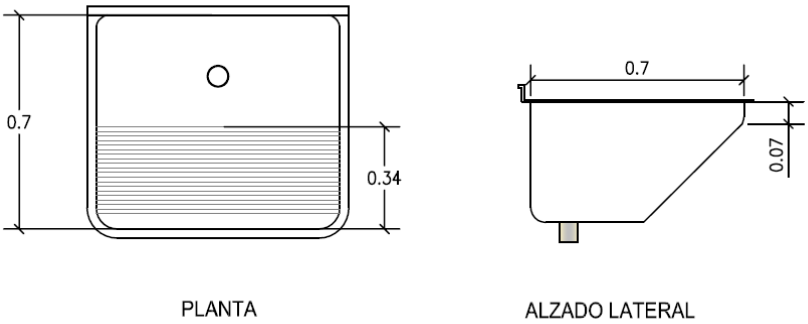

Imagen de referencia

33.4.13 PILETA DE BACHA SIMPLE DE ACERO INOXIDABLE AISI 304 ESPESOR 1,00 MM, DE MEDIDAS EXTERNAS L: 9600 MM A: 400 MM H: 280 MM, DE SOBREPONER EN MESADA. BACHA: 9100X340X280MM. CONFORME ESPECIFICACIONES TECNICAS.

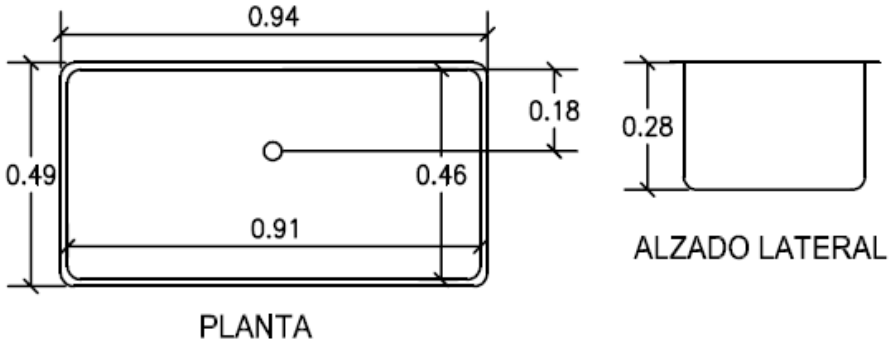

33.7.5 PROVISION CANILLA AUTOMÁTICA CROMADA PARA LAVATORIO, CON TODOS SUS ACCESORIOS - PARA AGUA FRÍA.

Imagen de Referencia

33.7.7 PROVISION CANILLA AUTOMÁTICA CROMADA PARA LAVATORIO, CON TECLA PARA DISCAPACITADO, CON TODOS SUS ACCESORIOS – PARA AGUA FRÍA.

Imagen de Referencia

33.8.13 PROVISION GRIFERÍA ELÉCTRICA PARA LAVATORIO DE MESADA, CON TODOS SUS COMPLEMENTOS Y ACCESORIOS. INCLUYE CONEXIONES FLEXIBLES.

Imagen de Referencia - Opción A

Imagen de Referencia - Opción B

33.8.15 GRIFERÍA ELÉCTRICA PARA MESADA, CON PICO CURVO, CON TODOS SUS COMPLEMENTOS Y ACCESORIOS. INCLUYE CONEXIONES FLEXIBLES.

Imagen de Referencia

33.8.17 PROVISION GRIFERÍA ELÉCTRICA PARA PARED, CON TODOS SUS COMPLEMENTOS Y ACCESORIOS.

Imagen de Referencia

33.8.19 PROVISION VÁLVULA DE MINGITORIOS EMBUTIDA - ELÉCTRICA, CON TODOS SUS COMPLEMENTOS Y ACCESORIOS.

Imagen de Referencia

33.8.21 PROVISION TAPA PARA VÁLVULA DE DESCARGA PARA INODOROS - ELÉCTRICA, CON TODOS SUS COMPLEMENTOS Y ACCESORIOS.

Imagen de Referencia

33.8.23 PROVISION DISPENSADOR ELÉCTRICO DE JABÓN DE MESA, CON TODOS SUS COMPLEMENTOS Y ACCESORIOS.

Imagen de Referencia

33.10.5 PROVISION TUBO CROMADO DE CONEXIÓN AL INODORO DE LA LINEA KID CON TODOS SUS ACCESORIOS.

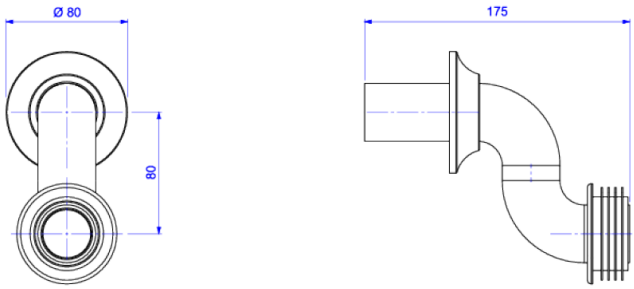

Imagen de Referencia

33.12.7 PROVISION DESCARGA CROMADA CON SIFÓN INCORPORADO PARA LAVATORIOS.

Imagen de Referencia

33.12.7 PROVISION ASIENTO REBATIBLE DE 0.50 M X 0.50 M DE ACERO INOXIDABLE, PARA DUCHA DE DISCAPACITADO.

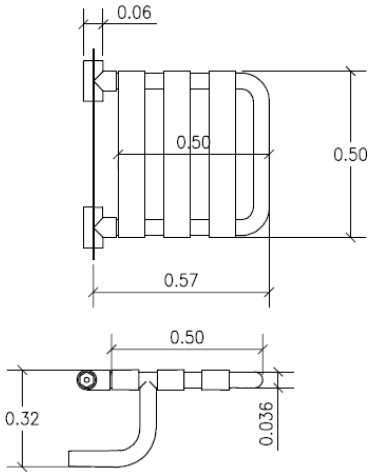

33.13.5 PROVISION BARRA REBATIBLE DE APOYO PARA DISCAPACITADO.

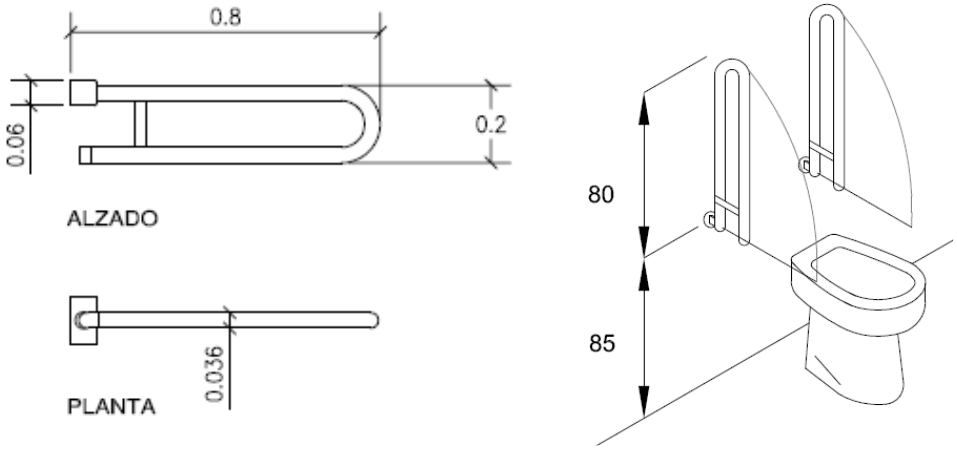

33.13.1 COLOCACION BARRA REBATIBLE DE APOYO PARA DISCAPACITADO.
Considerar en la mano de obra las mejores prácticas constructivas, sujeto a aprobación por parte del Fiscal de Obra

33.13.2 PROVISION BARRA FIJA DE APOYO PARA DISCAPACITADOS.
Será de caño de acero inoxidable calidad AISI 304, sección redonda de 1 ½" de diámetro y 1.2 mm de espesor, con pulido sanitario espejo de máquina. Deberán embutirse rígidamente al muro por medio de bridas matrizadas de 80 mm y 2 mm de espesor, sujetas con 4 tarugos de 10 mm y con tornillos de acero inoxidable y cabeza fresada, debiendo ubicarse conforme el plano de detalle y pudiendo soportar cargas superiores a 150 Kg. De longitud indicada en los planos y en la planilla de cantidades, ubicado en posición horizontal, en la pared lateral del artefacto inodoro conforme el plano de detalle.

Separación mínima: 5 cm. entre el barral y el muro que se encuentra fijado.

33.13.3 COLOCACION BARRA FIJA DE APOYO PARA DISCAPACITADOS
Considerar en la mano de obra las mejores prácticas constructivas, sujeto a aprobación por parte del Fiscal de Obra

33.13.5 PROVISION BARRA DE APOYO EN L PARA DISCAPACITADOS.

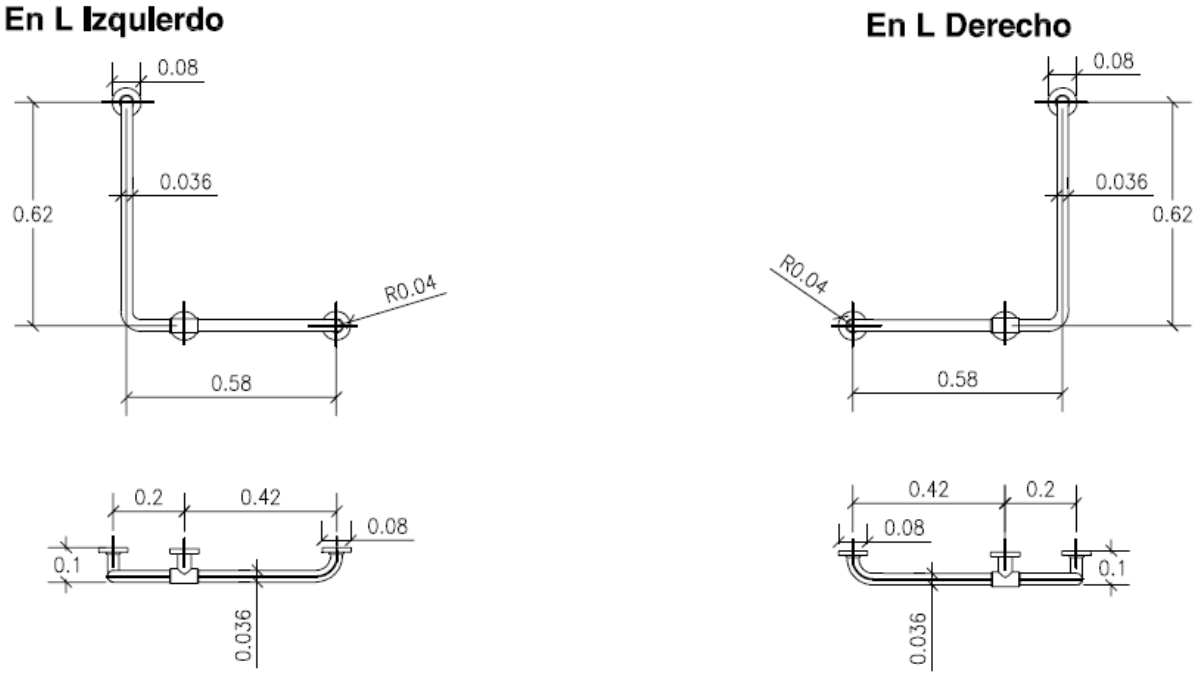

34 INSTALACION SANITARIA.

EJECUCIÓN DE LOS TRABAJOS.

Orificios y grapas.

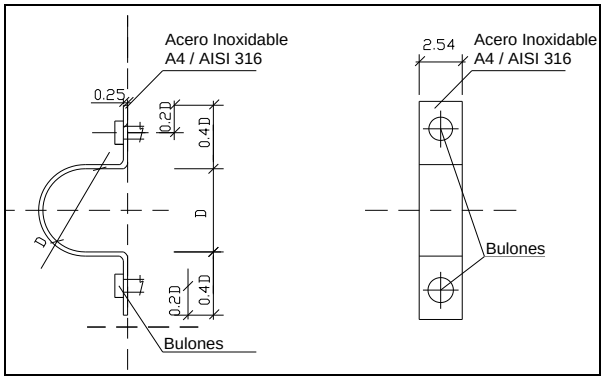

34.11.3 DE TUBERÍAS DE VENTILACIÓN.

Imagen de Referencia

35 INSTALACION DESAGUE PLUVIAL.

35.2.7 CANALETAS DE ALUMINIO LACADO EN ALEROS DE CUBIERTAS.

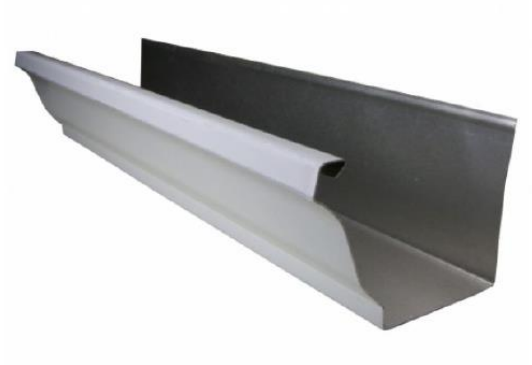

36 PROVISIÓN Y COLOCACIÓN DE CORTINAS

36.1 PROVISIÓN DE CORTINAS TIPO ROLLER

.

Imagen referencial

36.3 PROVISION DE CORTINA HORIZONTAL CON GUÍAS DE ALUMINIO

36.5 PROVISIÓN DE CORTINA VERTICAL PARA OFICINAS

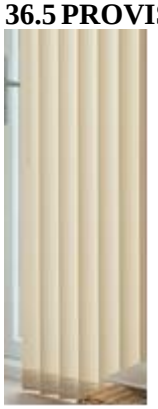

37 PROVISIÓN Y COLOCACIÓN DE CARTELERIA

37.1.1 PANEL DE PVC TERMOFORMADO, FIJADO A MURO CON TORNILLOS OCULTOS. GRÁFICA EN VINILO AUTOADHESIVO DE CORTE A PLOTTER. MEDIDAS: 16 X 20 CMS. TIPO AD1

SUB TIPOS AD1, AD2 Y AD3 - SEÑAL DE PVC C/ROTULACIÓN EN VINILO AUTOADHESIVO DE FORMATO PEQUEÑO

DIMENSIONES DE LOS SUB TIPOS DE ADOSAR PEQUEÑOS

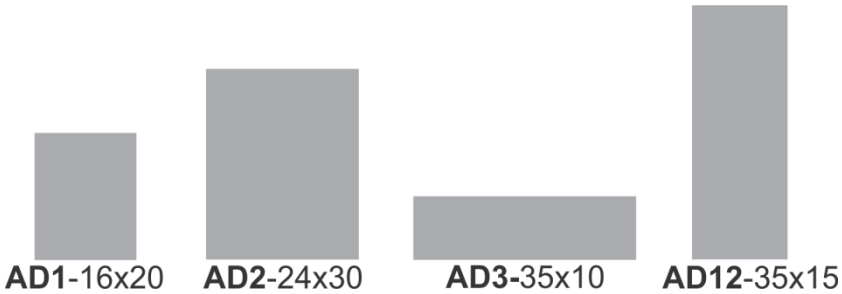

37.1.5 PANEL DE PVC TERMOFORMADO, FIJADO A MURO CON TORNILLOS OCULTOS. GRÁFICA EN VINILO AUTOADHESIVO DE CORTE A PLOTTER. MEDIDAS: 27 X 40 CMS. TIPO AD5

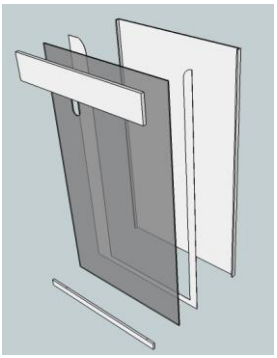

Señal de Adosar Tipo AD5

Dimensiones: 24 x 40 cms

37.1.7 PANEL DE PVC TERMOFORMADO, FIJADO A MURO CON TORNILLOS OCULTOS. GRÁFICA EN VINILO AUTOADHESIVO DE CORTE A PLOTTER. MEDIDAS: 80 X 72 CMS. TIPO AD8

AD8-80x72

3.1.11 PANEL DE MDF DE 3 MM TAPIZADO EN TELA C/RELLENO DE LÁMINAS DE GOMA "EVA". MEDIDAS: 200 X 120 CM. TIPO AD11

37.2.1 PANEL DE PVC TERMOFORMADO, FIJADO A MURO CON TORNILLOS OCULTOS. GRÁFICA EN VINILO AUTOADHESIVO DE CORTE A PLOTTER. MEDIDAS: 18 X 30 CMS. TIPO BA1

.

DIMENSIONES DE LOS SUB TIPOS EN BANDERA

BA1-18x30

37.3.1 PANEL DE PVC TERMOFORMADO, SUSPENDIDO DE TECHO CON CABOS. GRÁFICA EN VINILO AUTOADHESIVO DE CORTE A PLOTTER. MEDIDAS: 180 X 23 CMS. TIPO CE3

CE3-180x23

37.4.1 PANEL DE PVC TERMOFORMADO, SUSPENDIDO DE TECHO CON CABOS. GRÁFICA EN VINILO AUTOADHESIVO DE CORTE A PLOTTER. MEDIDAS: 100 X 23 CMS. TIPO CO1

.

CO1-100x23

CO3-180x23

CO2-150x23

CO6-180x43

37.5.1 EMBLEMA CORPÓREO DEL "IPS" DE ACERO INOX PULIDO. MEDIDAS: 150 CMS DE DIÁMETRO POR 5 CMS DE PROFUNDIDAD. TIPO CORP-1

.

37.6.1 SUB TIPOS DE PIE C/POSTES - DP2, DP3, DP4, Y DP5

DIMENSIONES DE LOS SUB TIPOS DE PIE CON POSTES

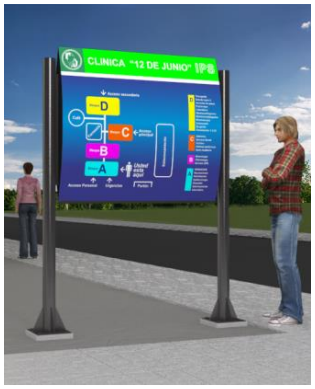

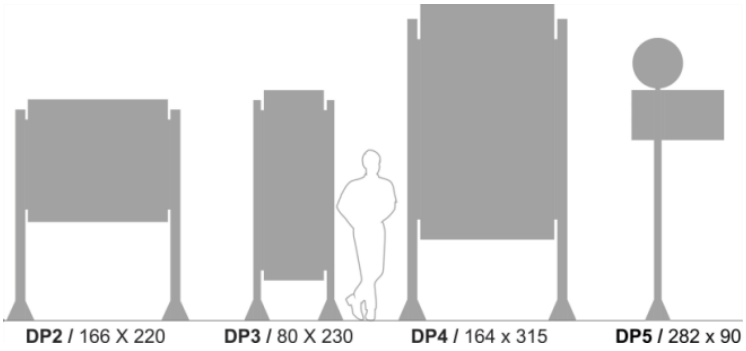

38 INSTALACION ELECTRICA.

38.7 PROVISION DE ARTEFACTOS ALUMBRADO PUBLICO, LED DE 100W, 8500I, 6500K, CUERPO Y POLICARBONATO, CON INTERRUPTOR FOTOELECTRICO.

- Potencia (W): 100
- Material: Cuerpo de aluminio y policarbonato.
- LEDs: Epistar
- Factor de Potencia: 0.9
- IRC: 80
- Temperatura de Color (K): 6500
- Angulo de haz: 130°*60°
- Flujo luminoso (lm): 8500
- Dimensiones (mm): 465x190x80
- Diámetro del brazo (mm): Ø60
- Altura de instalación (mts): <8
- Grado de Protección: IP65
- Protección contra sobretensiones:10Kv
- Vida útil (Hs): 50.000
- Tensión (V): 220-240
- Frecuencia (Hz): 50-60
- Fotocélula incorporada

38.26 PROVISIÓN DE ARTEFACTOS DE LUZ TIPO SPOT LED DE 10 W CIRCULAR DE EMBUTIR.

Imagen de referencia.

38.28 PROVISIÓN DE ARTEFACTOS DE ILUMINACIÓN TIPO CABEZAL PARA LÁMPARA DICROICA.

imagen de referencia.

38.32 PROVISIÓN DE ARTEFACTOS DE EMBUTIR EN PISO LED DE 1W LUZ CÁLIDA O FRÍA.

Imagen de referencia

38.34 PROVISIÓN DE CINTA LED DE 30 LUCES LUZ CÁLIDA PARA INTERIOR CON SU TRANSFORMADOR.

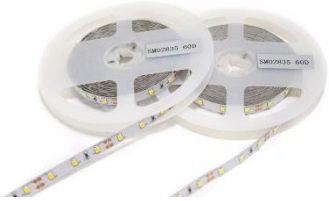

Imagen de referencias

38.51 PROVISIÓN DE TOMA CORRIENTE TIPO SCHUKO

Imagen de Referencia

38.55 PROVISIÓN DE TAPAS CIEGAS

Imagen de Referencia.

38.128 PROVISIÓN DE PANEL LED DE 48W, 60X60 CM DE EMBUTIR

Se proveerá e instalará artefacto tipo de embutir con difusor de polyestireno o similar , con perfil delgado de aluminio, acabado en blanco mate, con lámpara LED de 1 x 40 w y su driver respectivo.

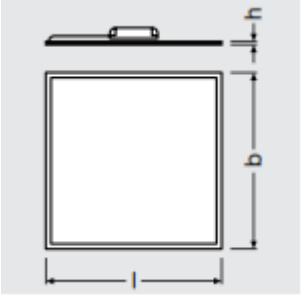

imagen de referencia

38.129 PROVISIÓN DE PANEL LED DE 48W, 60X60 CM DE ADOSAR

Se tendrán las recomendaciones de los ítems 38 ,38.1 y 38.141

Imagen de Referencia

38.141 PROVISIÓN DE DISYUNTOR TM 3X2500 A (REGULABLE)

Los disyuntores termo magnéticos a ser proveídos deberán regirse bajo la norma IEC 60947-2.

Intensidad asignada (A)	**2500**
Calibre de los captadores (A)	2500
Tipo de interruptor automático	H1

Icu (kA rms)	65
Ics (kA rms)	100%
Categoría	B
Icw (kA rms)	65
Icm (kA cresta)	143
Tiempo de corte entre la orden y la extinción del arco (ms)	25
Tiempo de cierre (ms)	>70
Durabilidad eléctrica y mecánica	s/ IEC 60 947 – 2/3
Otras normas aplicables	NEMA AB1; IEC 68230;UL 489; ANSI/ UL 1066

40. VARIOS

40.29 PROVISIÓN DE BANDEJAS PORTA CABLE, INCLUYE TODO ACCESORIO PARA SU CORRECTO FUNCIONAMIENTO.

Las bandejas portan cables serán del tipo ranurada, construida en chapa Nº 14, galvanizada en frío, con travesaños doblados, con un ala 70 mm de ancho. El ancho de las bandejas es variable de acuerdo a la cantidad de conductores a ser distribuidos.

El ancho a usarse en cada sector está indicado en los planos. Dichas bandejas deberán tener sus accesorios de empalmes (curvas, derivaciones, etc.) de la misma característica, no será permitido el maquinado en obra de dichos accesorios.

Antes de la colocación se deberá presentar la muestra de la bandeja con su catálogo técnico correspondiente a la fiscalización para la aprobación de la misma.

Sujeción y soportes: tipo ménsulas, sujetas al techo o pared según mejor conveniencia. Deberá ser de la procedencia que la bandeja,

En instalación externa, conexión entre tablero dentro del edificio (sobre cielo raso), se utilizarán bandejas porta cables de HºGº, soportadas por el techo o en soportes por la pared.

El cableado en la bandeja se hará una vez que ésta este firmemente sujeta al techo o la pared.

En las bandejas solo se usarán cables de doble cobertura (llamado NYY/INPAVINIL/XLPE). En la instalación de bandejas se usarán sus accesorios correspondientes (curvas, derivaciones, soportes, etc.). Todos los tramos de las bandejas deben ser conectadas entre sí con un conductor y estos a tierra.

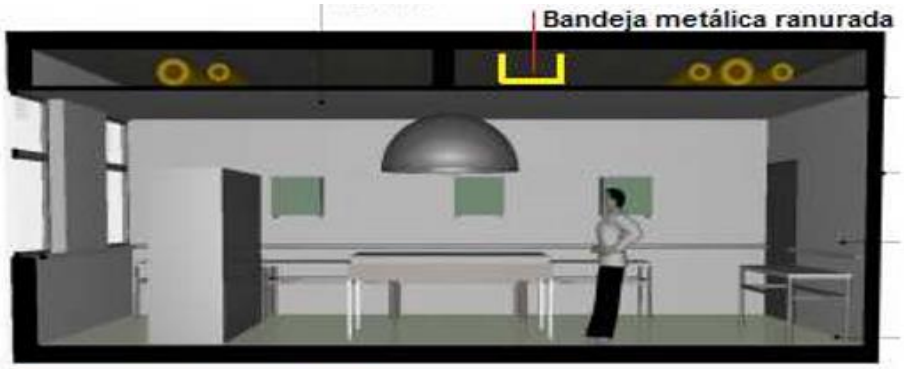

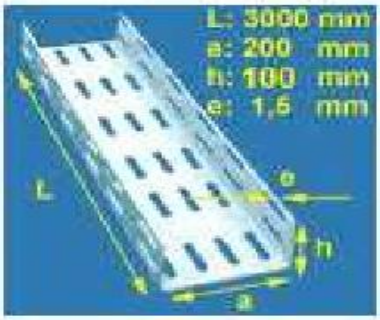

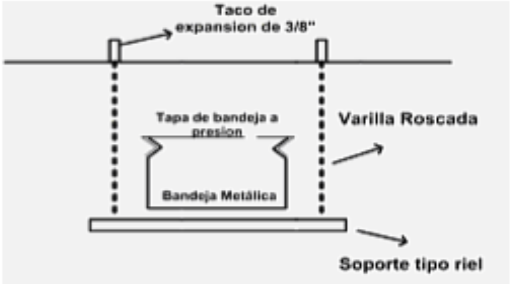

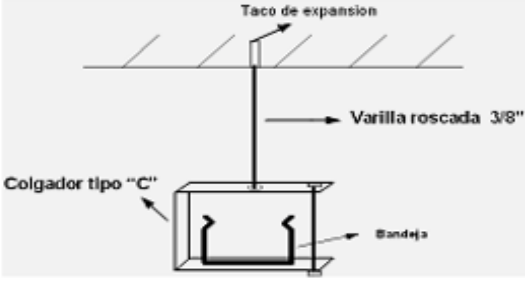

38.142 MANO DE OBRA DE COLOCACION DE BANDEJAPORTA CABLE, INCLUYE TODO ACCESORIO PARA SU CORRECTO FUNCIONAMIENTO.

Considerar en la mano de obra las mejores prácticas constructivas, sujeto a aprobación por parte del Fiscal de Obra

38.143 PROVISIÓN DE PLACA CONMEMORATIVA CON BASE DE ACRILICO TRANSPARENTE Y METAL COLOR PLATA MATE E IMPRESIÓN SERIGRÁFICA A 1 COLOR DE TINTA.

Se verificará toda la inscripción de la misma según los protocolos correspondientes, están sujeto a la aprobación del fiscal.

38.144 MANO DE OBRA PARA MONTAJE DE PLACA CONMEMORATIVA CON BASE DE ACRILICO TRANSPARENTE Y METAL COLOR PLATA MATE E IMPRESIÓN SERIGRÁFICA A 1 COLOR DE TINTA.

Considerar en la mano de obra las mejores prácticas constructivas, sujeto a aprobación por parte del Fiscal de Obra

38.145 PROVISIÓN DE COLUMNAS DE H° A° 12/300 KGF
Se tendrá en cuenta las recomendaciones del ítem de estructuras de hormigón y están sujetas a aprobación del fiscal de obra

38.146 MANO DE OBRA PARA MONTAJE DE COLUMNAS DE H° A° 12/300 KGF
Considerar en la mano de obra las mejores prácticas constructivas, sujeto a aprobación por parte del Fiscal de Obra

38.147 PROVISIÓN DE SISTEMA DE LLAMADO DE ENFERMERÍA
Software de administración de llamado Enfermera/medico - Accesorios llamado/medico - Materiales de instalación y mano de obra: ductos, cables, cajas de conexión, accesorios menores, incluye instalación, puesta en marcha y capacitación.

Cincuenta y ocho (58) Pulsadores de Llamado Inalámbrico con extensión para pacientes

Características Alimentación: 1 pila 12V (incluidas)

Autonomía: 2 años

Conexión: Alimentación Inalámbrica

Alcance seguro: 60 m

Potencia de transmisión: 10 mW

Funcionalidad Generar llamados tradicionales y llamados de código azul por parte del personal médico, con dispositivo anti estrangulamiento, alertas visuales y sonaras, llamadores de pare, mano y baño.

Que genere reportes del servicio en tiempo real a través de plataforma web reportes Automatizados.

Dieciocho (18) Bíper receptor con pantalla OLED display

Alimentación: 1 batería de Litio (pilas)

Autonomía: 120 horas

Conexión: comunicación inalámbrica

Veintiún (21) Luces hospitalarias inalámbricas con alerta de llamada y de confirmación de tareas.

Alimentación: 220V (incluida)

Recepción Inalámbrica

Alcance seguro: 30 m

Indicador de Led de alta densidad

Veinte (20) Repetidor de señal con posibilidad de enlace para generación de red estable de cobertura.

Retransmite la comunicación de todos los dispositivos llamadores hacia la central

Alimentación: fuente de tensión 220Vca/9Vcc (incluida)

Conexión: Comunicación Inalámbrica

Alcance seguro: 60 m

Potencia de transmisión: 10 mW

Cuatro (4) Panel Central de llamador

Pantalla LED de visualización de los llamados ubicados en los puestos en Enfermería con sistema de notificación rotativo constante Licencia de Soft incluida

Garantía 3 (tres) años como mínimo

En caso de que cualquiera de los equipos sufra algún desperfecto durante el tiempo de vigencia de la garantía el oferente deberá prever la provisión de un equipo en reemplazo, que será devuelto contra entrega del equipo perteneciente al IPS

Se exigirá declaración Jurada garantizando la provisión de partes y servicio durante el tiempo de duración de la garantía

El IPS se reserva el derecho de solicitar una demostración del equipo ofertado si fuera necesario.

38.148 MANO DE OBRA DE COLOCACIÓN DE SISTEMA DE LLAMADO DE ENFERMERÍA

Considerar en la mano de obra las mejores prácticas constructivas, sujeto a aprobación por parte del Fiscal de Obra

38.149 RETIRO DE EQUIPOS EN DESUSO

El Contratista deberá completar la limpieza final de la obra con anterioridad a la inspección referida a la recepción provisoria de la obra. Limpiará drenajes pluviales, así como las obras disipadoras de energía hidráulica. Limpiará y reparará los daños ocasionados por la instalación o el uso de obras temporarias. Eliminará todo rastro de morteros y demolerá las canchas de preparación de mezclas que pudiera haber utilizado, restituyendo la tierra a su estado original. Retirará de la obra los desechos, material sobrante, basura y construcciones temporarias. Los equipos en desuso deberán ser retirados con una orden de autorización de la parte técnica y por medio del Fiscal de la obra o el personal designado para tal efecto, y se llevará al lugar designado por la Fiscalización de obra.

38.150 ENCARGADO DE OBRA POR DIA

El mismo deberá ser un ingeniero y/o arquitecto recibido, quien estará como encargado de las obras y deberá permanecer en el lugar. Deberán presentar los documentos que acrediten lo mismo al fiscal de obra y jefe de sección.

38.151 OFICIAL ALBAÑIL POR DIA

Según necesidad y bajo aprobación del fiscal de obra

38.152 OFICIAL ELECTRICISTA POR DIA

Según necesidad y bajo aprobación del fiscal de obra

38.153 OFICIAL PLOMERO POR DIA

Según necesidad y bajo aprobación del fiscal de obra

38.154 OFICIAL CARPINTERO POR DIA

Según necesidad y bajo aprobación del fiscal de obra

38.155 AYUDANTE POR DIA

Según necesidad y bajo aprobación del fiscal de obra

38.156 ALQUILER DE CAMIONETA PARA TRASLADO DE PASAJERO (SERVICIO MENSUAL PARA TRASLADO DE FISCALES, CAMIONETA D/C MODELO 2017 PARA ADELANTE)

Se dispondrá de una camioneta d/c modelo 2017 para adelante, que estará a disposición de los fiscales y jefes de sección para sus respectivos traslados según necesidad de los mismos, durante todo el mes.

38.157 SERVICIO DE ALQUILER DE GRÚAS.

Se tendrá a disposición la posibilidad de contar con el alquiler de una grúa según la envergadura de la obra, y quedará a consideración del fiscal de obra la utilización del mismo.

OBSERVACIÓN: TODAS LAS IMÁGENES DE LOS PRODUCTOS QUE SE OBSERVAN EN EL PBC, SON MERAMENTE ILUSTRATIVAS.