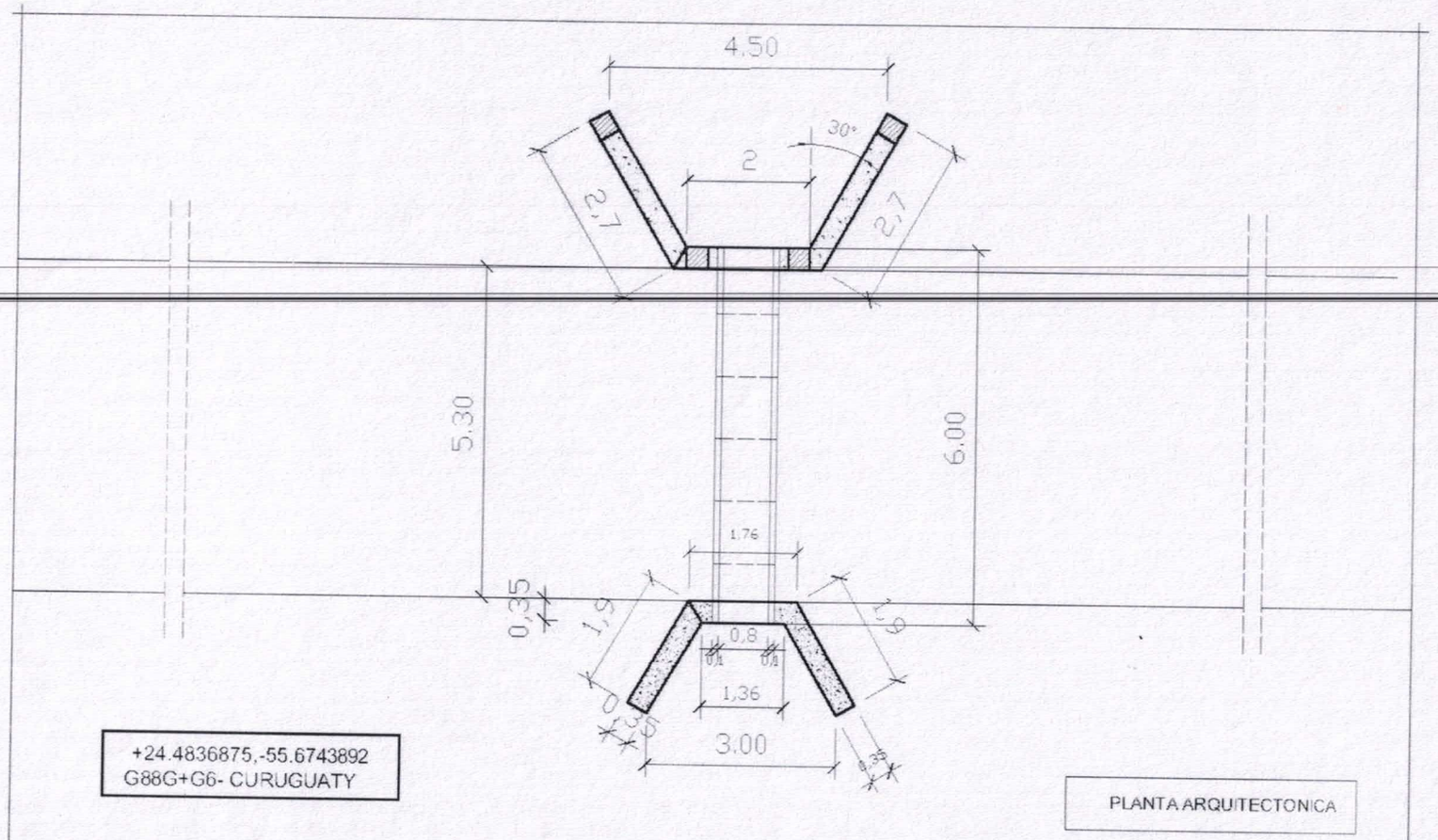

+24.4836875,-55.6743892
G88G+G6- CURUGUATY

PLANTA ARQUITECTONICA

MUNICIPALIDAD DE VILLA CURUGUATY BARRIO SAN ISIDRO ESTE DISTRITO CURUGUATY- DPTO. CANINDEYU	CONSTRUCCIÓN DE ALCANTARILLA C/ CABECERA DE HORMIGÓN Escala:	Proyectista : Arq. Oscar Vega Fretes Domicilio: Edmundo Reyes Nº 152 - San Lorenzo FIRMA	**DISEÑO Nº** 01

MUNICIPALIDAD DE VILLA CURUGUATY * Dto. de Obras *

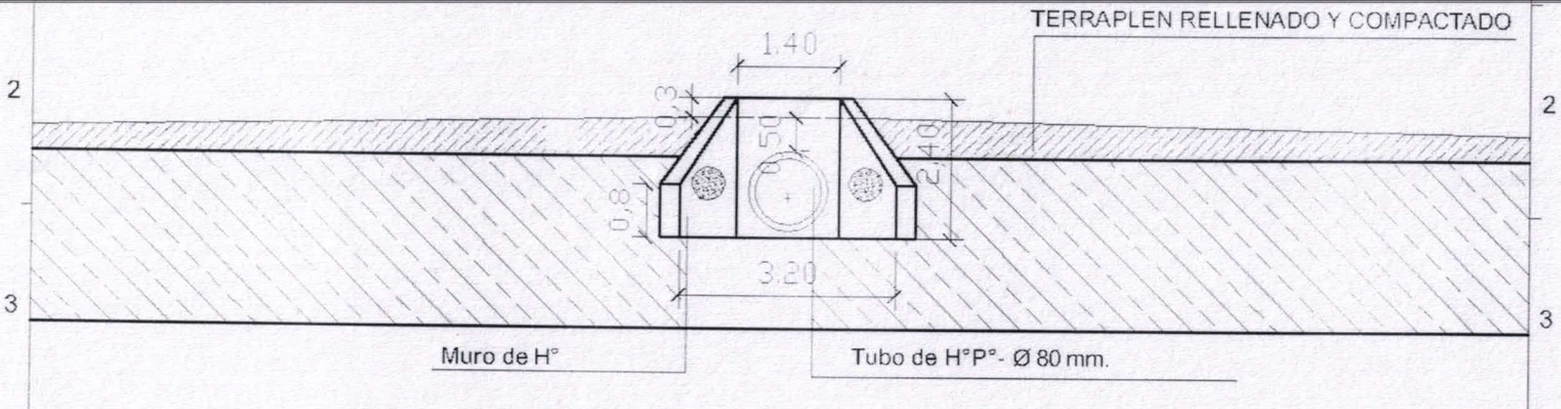

MUNICIPALIDAD DE VILLA CURUGUATY BARRIO SAN ISIDRO ESTE DISTRITO CURUGUATY- DPTO. CANINDEYU	CONSTRUCCIÓN DE ALCANTARILLA C/ CABECERA DE HORMIGÓN Escala:	Proyectista : Arq. Oscar Vega Fretes Domicilio: Edmundo Reyes N° 152 - San Lorenzo FIRMA:	**DISEÑO N°** 02

MUNICIPALIDAD DE VILLA CURUGUATY
Dto. de Obras

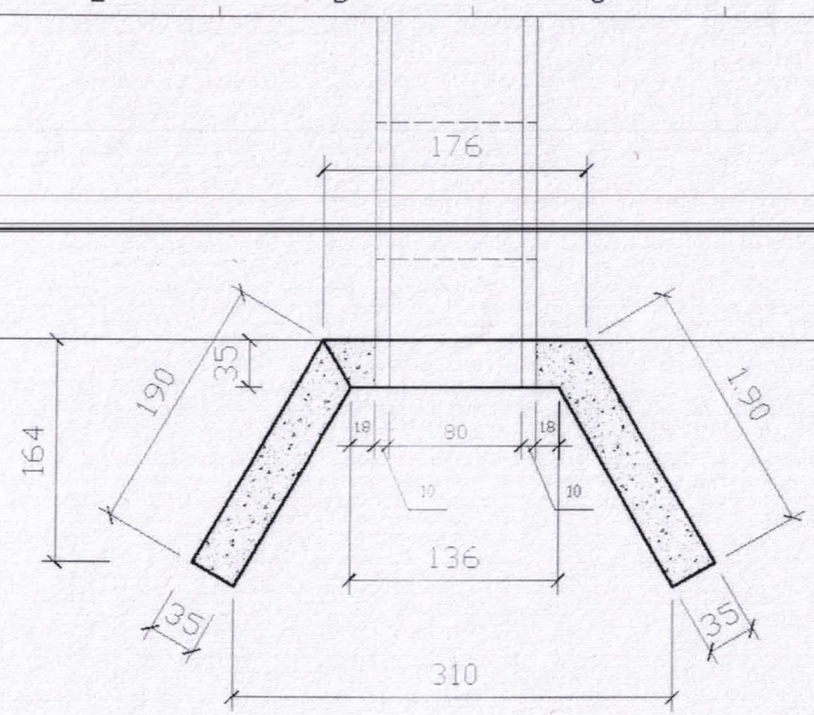

MUNICIPALIDAD DE VILLA CURUGUATY BARRIO SAN ISIDRO ESTE DISTRITO CURUGUATY- DPTO. CANINDEYU	CONSTRUCCION DE ALCANTARILLA C/ CABECERA DE HORMIGÓN Escala:	Proyectista : Arq. Oscar Vega Fretes Domicilio: Edmundo Reyes N° 152 - San Lorenzo FIRMA	**DISEÑO N°** 03.

MUNICIPALIDAD DE VILLA CURUGUATY * Dto. de Obras *

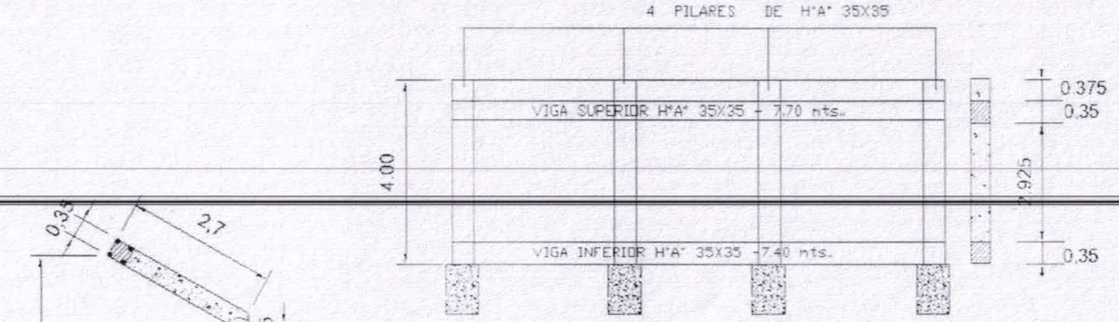

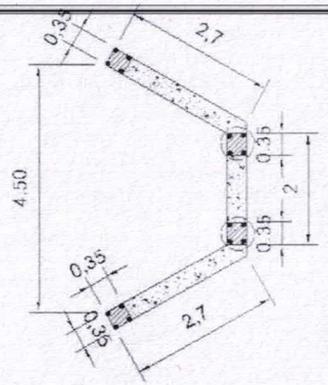

FUNDACIÓN DE PILARES DE H°A°
Diámetro: 0.60 mts. Prof. : 1.80 mts.- DE ACUERDO HASTA EL SUELO PORTANTE
2 TAMBORES METALICOS

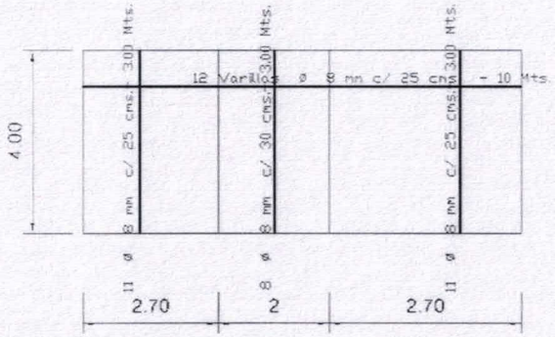

DETALLE CABECERA DE H°A°

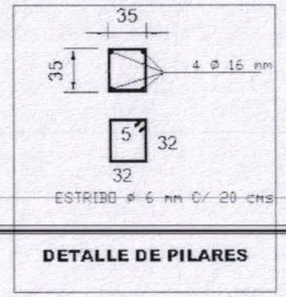

DETALLE DE PILARES

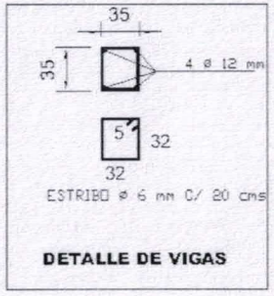

DETALLE DE VIGAS

MUNICIPALIDAD DE CURUGUATY DISTRITO CURUGUATY - DEPARTAMENTO DE CANINDEYU	CONST. DE ALCANTARILLADO CABECERA H°A° BARRIO SAN ISIDRO ESTE	Proyectist Arq. Oscar Vega Fretes Domicilio:Edmundo Reyes Nº 152 - San Lorenzo FIRMA	**DISEÑO Nº** 04

MUNICIPALIDAD DE VILLA CURUGUATY * Dto. de Obras *