Fernando de la Mora, 28 de setiembre de 2016.-

Señor/es
OFERENTE/ES
Presente:

ADENDA Nº 02/2016

Ref.: Licitación por Concurso de Ofertas (LCO) Nº 03/2016 "Servicio de Mantenimiento y Readecuación de Instalaciones Eléctricas del Edificio – Sede Central" Ad Referendum – ID Nº 315.893.-

Me dirijo a Usted/es en carácter de Encargado de la Unidad Operativa de Contrataciones **(UOC)** de la Secretaria Nacional por los Derechos Humanos de las Personas con Discapacidad **(SENADIS),** a objeto de comunicar la siguiente ADENDA:

1) **SECCIÓN II – CRITERIOS DE EVALUACIÓN Y REQUISITOS DE CALIFICACIÓN:**

(b) **Experiencia y Capacidad Técnica**

El Oferente deberá proporcionar evidencia documentada que demuestre su cumplimiento con los siguientes requisitos de experiencia y capacidad técnica:

1) *El Oferente deberá presentar copia de contratos ejecutados en Servicios de mantenimiento de instalaciones eléctricas, que en promedio den un monto equivalente al 50% como mínimo del monto total ofertado en la presente licitación de los 3 (tres) últimos años (2013, 2014, 2015). Podrán corresponder a empresas públicas o privadas, la cantidad presentada de contratos y recepciones finales que fueren necesarios para acreditar el volumen o monto solicitado.*
2) *Los funcionarios de la empresa deben contar con certificaciones que los habiliten a desempeñar los servicios solicitados (certificados de capacitaciones técnicas o entrenamiento técnico conforme al tipo de bien a ser reparado, o certificados de curso otorgados por instituciones reconocidas por el (MEC, SNPP, Colegios Técnicos, etc).*
3) *La misma deberá contar como mínimo un (1) INGENIERIO con categoría A expedida por la ANDE (Administración Nacional de Electricidad).*
4) *Declaración Jurada de los Oferentes, donde manifieste tener la capacidad para asumir el compromiso y asistencia técnica en caso de ser requerida.*

En caso de Consorcios, la Empresa líder deberá cumplir con al menos el 60% (sesenta por ciento) de los requisitos de experiencia y capacidad técnica y el 40% (cuarenta por ciento) restante lo cumplirán el o los demás integrantes del Consorcio.

2) **SECCIÓN III – SUMINISTROS REQUERIDOS – ESPECIFICACIONES TÉCNICAS**

ANEXO – DESCRIPCIÓN DE LO SERVICIOS

****SISTEMA DE PUESTA A TIERRA Y DESCARGAS ATMOSFÉRICAS PARA EL PD (PUESTODEDISTRIBUCIÓN).***

C.P. Lourdes Díaz
Jefa de UOC
SENADIS

PRESIDENCIA DE LA REPÚBLICA
Secretaría Nacional por los Derechos de las Personas con Discapacidad
U.O.C.
SENADIS

Se instalará un sistema de aterramiento al pie del PD (Puesto de Distribución), compuesto de jabalinas en triángulo con soldadura tipo exotérmica. La unión equipotencial se realizará con cable desnudo de 35 mm2, enterrado directamente a 60 cm de profundidad. Se implementará un sistema de tierra tipo triangulo compuesto de 3 jabalinas de 5/8x2, 4m. Para evitar que las SOBRETENSIONES CONDUCIDAS por la red comercial (ANDE) se instalaran 2 descargadores trifásicos contra sobretensiones en el tablero principal, los descargadores serán del tipo/categoría I-65 Ka o más, para red de distribución tipo TN.

Características del Trabajo.

- PUESTA A TIERRA PARA SISTEMA CON SOLDADURA ISOTERMICA POR CADA ELECTRODO
- 40 METROS CABLE
- 8 JABALINA 5/8 X 2.40 CM
- EXCABACIÓN PARA EL MISMO 50 CM X 20 CM
- TERMINAL DE 35 MMM2
- PRENSA PARALELA DE COBRE

INLCUYE MATERIALES Y MANO DE OBRA.

PROVISIÓN, CAMBIO Y COLOCACIÓN DE INTERRUPTORES TERMO MAGNÉTICOS:

Sustitución de la línea principal de alimentación subterránea que parte de la barra de los TC hasta el interruptor termomagnético. Salida de tres alimentadores con cable NYY dentro de electro ducto de 100mm (como mínimo) o bandeja con aterramiento hasta el tablero Principal, total 74mtrs. APROX. Construcción de tres registro de 40x40cm. Incluye Mano de obra.
Los mismos deberán ser similares a los existentes y de valores nominales tales como se indica en las planillas y con una franja de dispersión no mayor del 10% de dichos valores.
Los interruptores mayores a 100 A deberán poseer regulador de corriente.
Las especificaciones a ser cumplidas por las protecciones son las siguientes:
Interruptores termo magnéticos unipolares

Tensión nominal: 250 V.
Frecuencia: 50Hz.
Vida media: 20000 maniobras mecánicas y eléctricas con corriente nominal.
Fijación: riel DIN.
Capacidad de ruptura: 6KA
Interruptores termo magnéticos tripolares

Tensión nominal: 440V
Frecuencia: 50Hz.
Vida media: 20000 maniobras mecánicas y eléctricas con corriente nominal.
Fijación: riel DIN.
Capacidad de ruptura: 6 KA – 10 KA (llaves mayores a In=63 A)
Instalación: horizontal

**** PROVISIÓN, CAMBIO Y COLOCACIÓN DE TABLERO – TABLERO PRINCIPAL Y BLOQUES DE FISIOTERAPIA, PSICOLOGÍA Y TRABAJO SOCIAL***

ReadecuaciónGeneraldelTableroPrincipal.(CambiodeTableroPrincipal,Readecuaciónde las TM, Cambio de barras, ETC), Incluye Materiales, Mano de obra y trabajos de albañilería.

C.P. Lourdes Díaz
Jefa de UOC
SENADIS

El proyecto considera los siguientes tableros:

a) Tablero General
b) Tableros seccionales

El tablero consistirá en una estructura metálica construida en Chapa Nº 16 con puerta frontal, desmontable. Serán pintados previa desoxidación y tratamiento de la chapa, con dos manos de pintura anticorrosiva y dos manos de pintura terminación. Este será dimensionado de manera tal que contenga a los accesorios que deben ser montados en el, debiendo poseer una zona libre a su alrededor de al menos 50mm para el cableado.

Todos los tableros deberán estar provistos con barras de cobre para las tres fases y de barras de cobre aisladas para neutro y otra barra similar para las conexiones de la puesta a tierra.

En el interior de las cajas, se dispondrán las barras con sus respectivos soportes y aisladores, y las bases para interruptores.

Las cajas llevaran una contratapa de 2 mm de espesor, con orificios adecuados para el paso de dispositivos de accionamiento de los interruptores, la colocación o extracción de esta contratapa deberá efectuarse fácilmente, y sin peligro de contacto con las partes que se encuentran bajo tensión.

Los tableros deberán estar identificados con rótulos de plástico, que indiquen el nombre del mismo.

Los interruptores deberán estar numerados y llevaran una leyenda en la parte interior de la tapa del tablero la descripción de todos los circuitos contenidos en el tablero.

En los caso de reemplazo de tableros, la Contratista deberá incluir en su presupuesto el costo del desmontaje del tablero a ser reemplazado, así como también los elementos que la componen.

PROVISIÓN, CAMBIO Y COLOCACIÓN DE CONDUCTOR:

Conductores tipo NYA. Los conductores NYA serán utilizados exclusivamente para este tipo de instalaciones.

Los conductores serán para una tensión de servicio de 750 V.

Conductor formado por hilos de cobre electrolítico blando. Deberá estar aislado en PVC antillama. Las temperaturas máximas del conductor deben ser:

Temperatura de servicio permanente: 70ºC.
Temperatura de sobrecarga: 100ºC.
Temperatura de cortocircuito: 160ºC.
Los empalmes de los conductores solo se permitirán dentro de las cajas y deberán ser aislados con una capa de cinta aisladora, hasta una sección de 2mm2 y a partir de 4 mm2 deberá llevar una capa de cinta autovulcanizante y luego otra de cinta aisladora.

Conductores tipo NYY

Los conductores del tipo NYY serán utilizados para alimentación de tableros o de cualquier instalación subterránea y podrán ser unipolares o tetrapolatres.

Conductor formado por hilos de cobre electrolítico blando.
Los conductores serán para una tensión de servicio de 1000 V.
Aislación en PVC. Cobertura (interna) en PVC BWF 70ºC.
Las temperaturas máximas del conductor deben ser:
Temperatura de servicio permanente: 70ºC
Temperatura de sobrecarga: 100ºC

C.P. Lourdes Díaz
Jefa de UOC
SENADIS

Temperatura de cortocircuito: 160ºC
Conductores para puesta a tierra
Conductor formado por hilos de cobre electrolítico.
Deberán tener una sección mínima de 25mm2. Estará a cargo del contratista el cálculo de la sección indicada.

Se usarán conductores teniendo en cuenta que las aislaciones serán de 600 volt o más y temperatura de servicio > = 70ºC. En todo caso se instalarán conductores de marcas conocidas en mercado nacional y que estén autorizados por algún estamento del país.

Los conductores deberán ceñirse al código de colores más usual utilizado en plaza o por las normas nacionales (Sugerencia: fase R: rojo; Fase S: blanco; Fase T: azul; neutro: negro; tierra: verde o verde/amarillo).

Los conductores que pasan a través de cajas de paso deben circular en forma ordenada.

***PROVISIÓN, CAMBIO Y COLOCACIÓN DE TERMINALES**

Todos los conductores deberán estar fijados a las barras o llaves por medio de terminales de cobre tipo anillo, acordes con la sección de los mismos

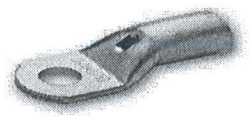

En caso necesario se realizaran las uniones entre cables de la misma sección a través de terminales tipo empalmes acordes a la sección de los conductores.

TRABAJO COMPLEMENTARIO:

- ***DISEÑO DE BASE PARA EL TRANSFORMADOR DE POTENCIA DE LA SENADIS.***

DATOS TÉCNICOS:

Características Técnicas de la Base.

Se usará en toda la base, un solo tipo de hormigón estructural, con resistencia característica a comprensión igual o mayor que 210 Kg/cm2 y, con dosificación 1:2:4 (Cemento, arena, triturada). La dosis mínima de cemento será de 360 Kg/m3. El consumo mínimo de hierro debe ser comprendido entre 90 y 100 Kg/m3 de hormigón, el cual será rigurosamente verificado.

Cemento: Tipo Portland tipo PZ o compuesto CP II - F32.

Acero: Las barras deberán tener un límite de fluencia igual o mayor a 4.200 Kg/cm2, estarán exentas de pinturas, grasas y escamas de óxido.

La base deberá soportar un peso estático de 1500 Kg, previendo a futuro un PD más grande.

Diseño.

Todas las medidas están en mm, salvo otras indicaciones en el mismo.

C.P. Lourdes Díaz
Jefa de UOC
SENADIS

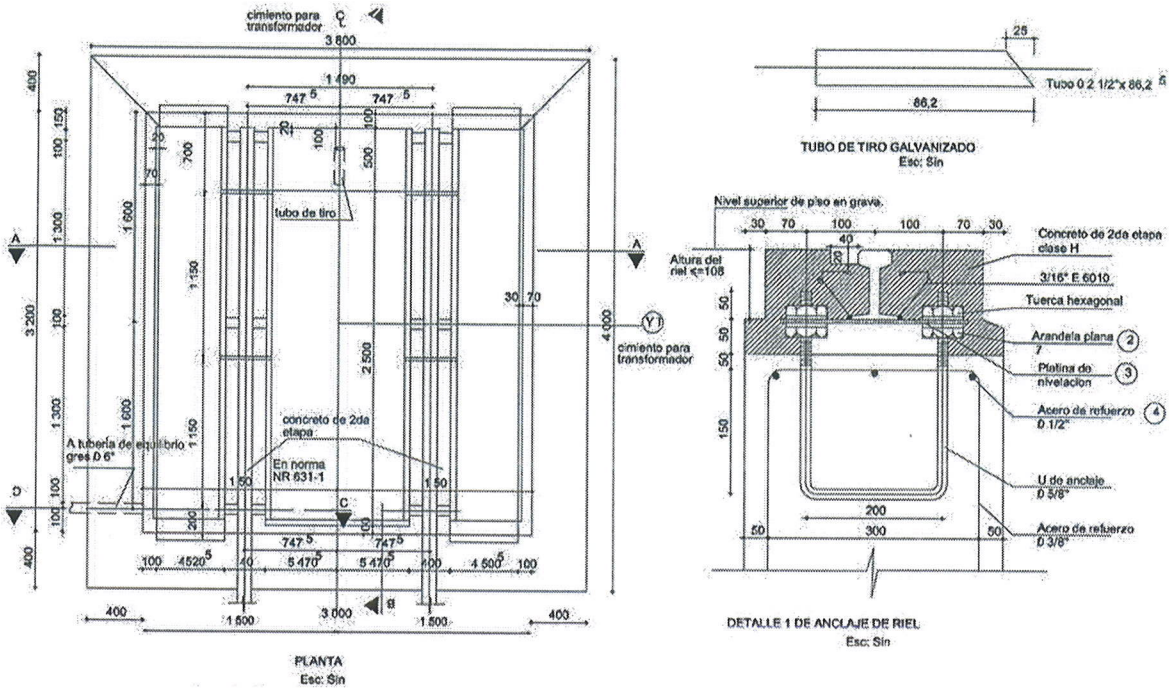

Diseño final de los Trabajos.

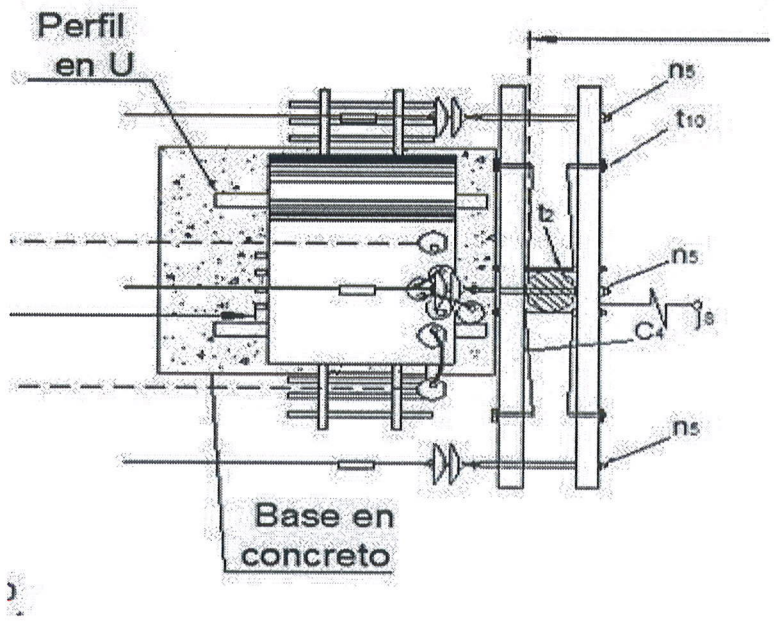

- ***TRASLADO PARA MANTENIMIENTO Y REPARACIÓN DE TRANSFORMADOR 500KVA TRIFÁSICO. INCLUYE GRÚA, SERVICIO DE PUESTA EN MARCHA:***

**Préstamo de transformador de igual potencia, durante los trabajos realizados en el Departamento de Laboratorio.*
**Desencubado/encubado de bobinado*
**Sustitución de un conmutador trifásico*

C.P. Lourdes Díaz
Jefa de UOC
SENADIS

*Revisión de aisladores del lado de MT y BT
*Medición de aislamiento del transformador (MT/masa y MT/BT)
*Medición de la relación del transformador en todas las posiciones del conmutador
*Muestreo del aceite. Prueba de nivel de ruptura del dieléctrico
*Deshidratación, desgasificación y filtrado del aceite aislante por el sistema termo vacio, antes y después del tratamiento.
*Secado en horno de la parte activa
*Sustitución de juntas de hermeticidad
*Limpieza general de accesorios y componentes
*Tratamiento interior y exterior de la cuba
*Pintura general sintética (externa como interna)
*Ensayos de laboratorio.
*Informe de Laboratorio.

***BLOQUE DE FISIOTERAPIA**

Sustitución de 3 Resistencias de 5000 W, correspondiente a los Termo tanques con la que cuenta la institución, Mantenimiento y Reparación de 3 motores de hidroterapia. Reparación del tablero de los termotanques.

OBSERVACIÓN: se deberá incluir en la cotización la mano de obra especializada para todos los trabajos a ser realizados.-

"Resumen de las Especificaciones Técnicas. Los Bienes deberán cumplir con las siguientes Especificaciones Técnicas y Normas:

[Si se debe proporcionar un resumen de las ET, la Convocante deberá inserta la información en la tabla siguiente. El Oferente preparará un cuadro similar para documentar el cumplimiento con los requerimientos.]

No. de Artículo	Nombre de los Bienes o Servicios	Especificaciones Técnicas y Normas

Detalle de las Especificaciones Técnicas y de las Normas [cuando se requiera].

[Indicar una descripción detallada de las ET]

Atentamente,

Lic. Lourdes Díaz
Jefa de la U.O.C.

PRESIDENCIA DE LA REPÚBLICA
Secretaría Nacional por los Derechos Humanos de las Personas con Discapacidad
U.O.C.
SENADIS