PLANILLA DE CANTIDADES Y PRECIOS

item	codigo de catalogo	descripción	cantidad	unidad	precio total
1	72131601-9999	Construcción de aula	1	unidad global	
Nº	trabajos a ejecutar	Cantidad	unidad	precio unitario	Precio Total
1.1	Limpieza y preparación del terreno	91,80	m2		
1.2	Replanteo	91,80	m2		
1.3	Excavación y carga de cimiento de PBC	12,76	m3		
1.4	Vigas y dado de Hº Aº	0,84	m3		
1.5	Encadenados de Hº Aº	1,69	m3		
1.6	Muro de nivelacion 0,45 cm	5,49	m2		
1.7	Muro de nivelación 0,30 cm	6,66	m2		
1.8	Relleno y apisonado de inferiores	27,00	m3		
1.9	Aislación asfáltica de paredes	25,80	ml		
1.10	Muro de elevacion de 0,15 para revocar	27,00	m2		
1.11	Muro de elevacion de 0,15 visto a una cara de ladrillos comunes	34,04	m2		
1.12	Muro de elevacion de 0,30 visto ambas caras de ladrillos comunes	70,28	m2		
1.13	Envarillado bajo aberturas 2x8 por hilada (2 hiladas)	25,20	ml		
1.14	Pilares de 0,45x0,45 visto para corredor	6,60	ml		
1.15	Tejas y tejuelones prensadas a máquina	84,68	m2		
1.16	Viga de madera y planchuela en galería	1,00	gl		
1.17	Revoque de paredes interior y exterior encima del encadenado a una capa	40,32	m2		
1.18	Revoque de viga cumbrera de HºAº	10,70	m2		
1.19	Contrapiso de Hº de cascotes,incluye para guardaobra	91,80	m2		
1.20	Piso de baldosa calcárea	63,64	m2		
1.20	Zócalo calcáreo	75	ml		
1.21	Rampa de Hº Aº para discapacitados	1,00	un		
1.22	Guarda obra de baldosón de hormigón	40,00	m2		
1.23	Puerta Tablero de 1,20x2,10	1	un		
1.24	Abertura de Ventanas tipo balancines	10,80	m2		
1.25	Alfeizar de revoque 1.3 (cemento-arena)	16,00	ml		
1.26	Pintura de paredes a la cal	40,32	m2		
1.27	Pintura de pilares vistos con antimoho incoloro	11,90	m2		
1.28	Pintura De viga cumbrera a la cal	10,70	m2		
1.29	Pintura De aberturas metálicas con pintura sintética	10,80	m2		
1.30	Pintura De abertura de madera con barniz	1,00	un		
1.31	Pintura de ladrllos vistos con antimoho incoloro	174,60	m2		
1.32	Pintura De maderamen y tejuelones con barniz	84,68	m2		
1.33	Vidrios dobles	10,80	m2		
1.34	Desague con canaleta y caño de bajada Nº 26-desarrollo 33cms	26,80	ml		
1.35	Instalación eléctrica (4 Ventiladores de techo (de 7 veloc., caja de veloc. De metal); 6 eq. Flourescente 3x40; 2eq. Flourescente 1x40; 16 tomas y 3 tableros)incluye cableado, tablero principal y puesto de medición	1,00	un		
1.36	Pizarrones adosado a la pared con aislante, enduido y pintura especial 1,20x4m con contramarco de borde y posatiza empotrado lineal	1,00	un		
1.37	Limpieza final	1,00	un		
1.38	Cartel de Obra	1,00	un		

PLANO AULA

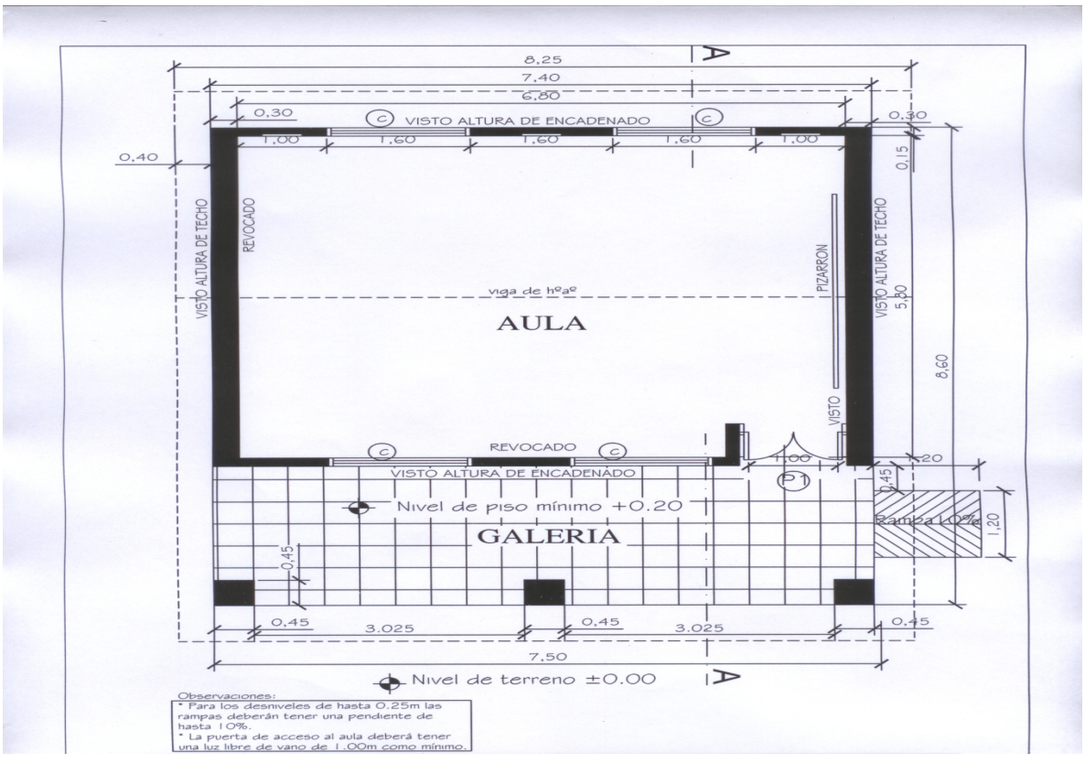
8,25
7,40
6,80
0,30
VISTO ALTURA DE ENCADENADO
1,00
1,60
1,60
1,60
1,00
0,40
0,15
VISTO ALTURA DE TECHO
REVOCADO
PIZARRON
viga de hºaº
AULA
5,30
8,60
VISTO
REVOCADO
VISTO ALTURA DE ENCADENADO
1,00
P1
0,45
Nivel de piso mínimo +0.20
GALERIA
Rampa 10%
1,20
0,45
0,45
3.025
0,45
3.025
0,45
7,50
Nivel de terreno ±0.00
Observaciones:
* Para los desniveles de hasta 0.25m las rampas deberán tener una pendiente de hasta 10%.
* La puerta de acceso al aula deberá tener una luz libre de vano de 1.00m como mínimo.

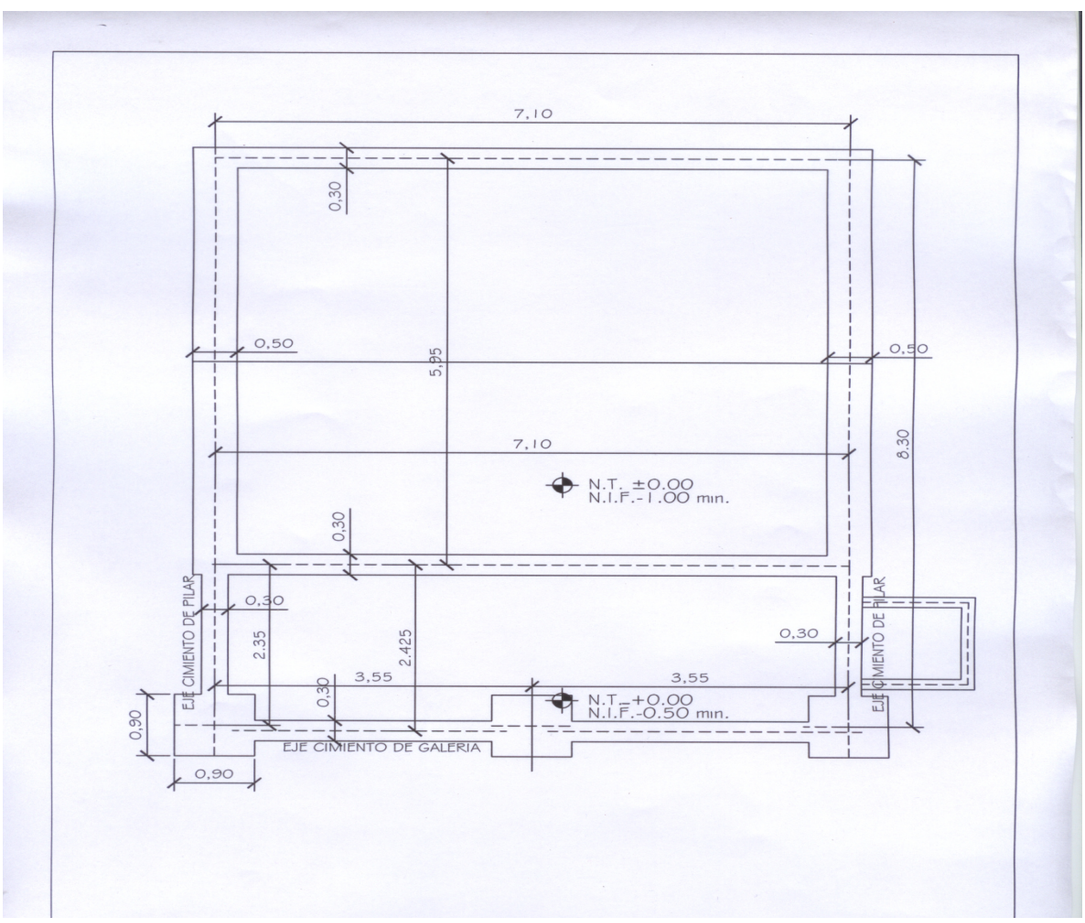
7,10
0,30
0,50
5,95
0,50
7,10
8,30
N.T. ±0.00
N.I.F.-1.00 min.
0,30
0,30
2.35
2.425
0,30
3,55
3,55
0,30
N.T. +0.00
N.I.F.-0.50 min.
EJE CIMIENTO DE PILAR
EJE CIMIENTO DE PILAR
EJE CIMIENTO DE GALERIA
0,90
0,90

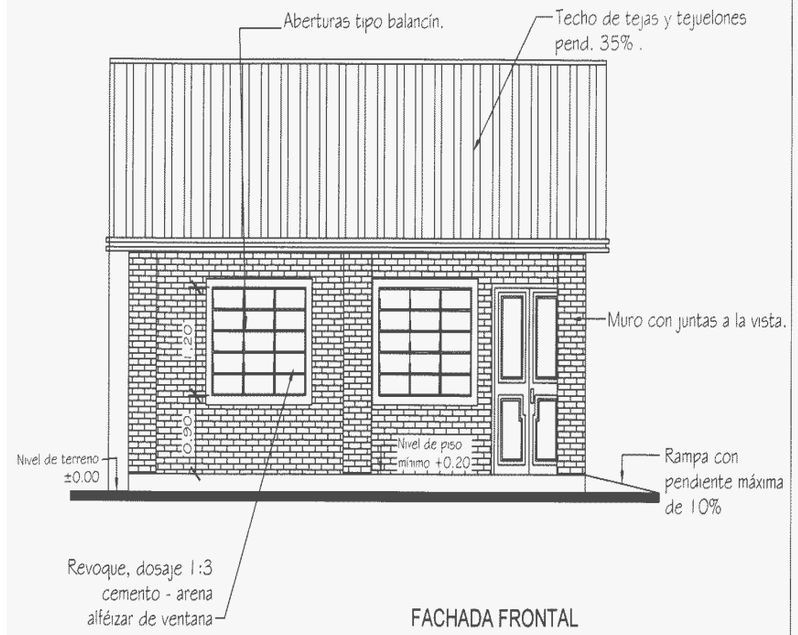

FACHADA FRONTAL

OJO:encadenado superior en las paredes de 0.30 y en las paredes de 0.15

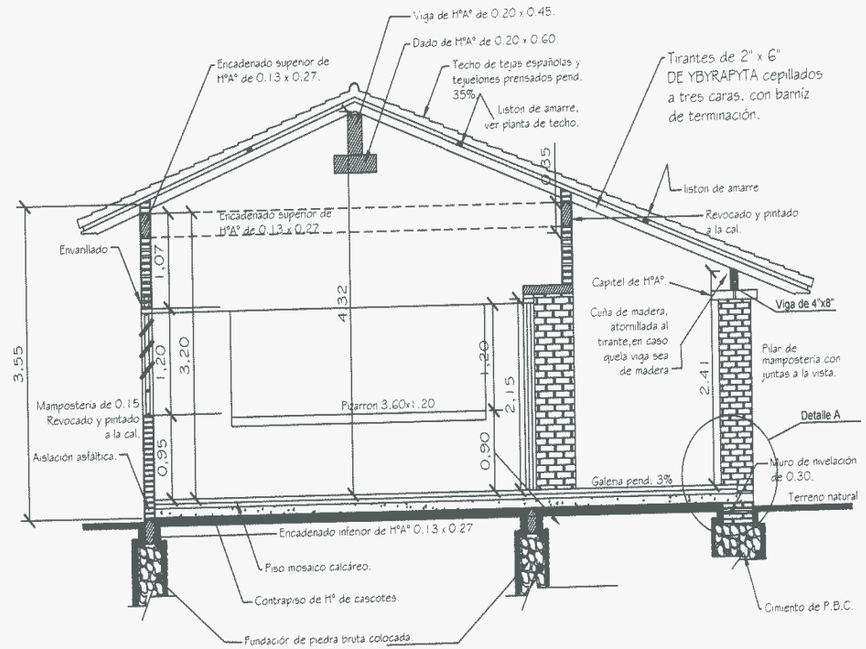

CORTE A - A

Obs. Los balacines deberán ser colocados en el proceso de construcción de los muros de elevación y pilares, siguiendo el eje de la viga de encadenado superior.