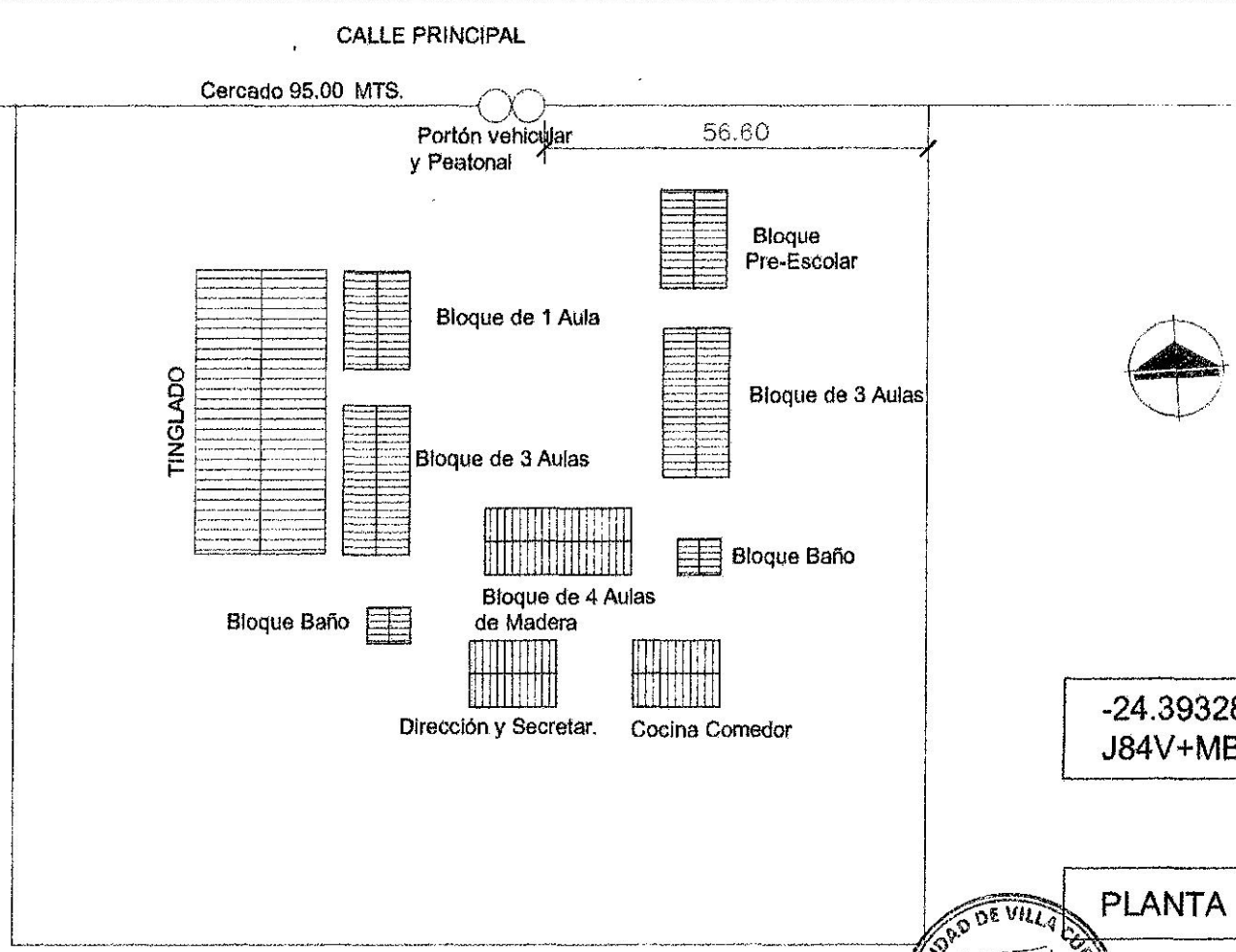

-24.3932830,-5
J84V+MB NAR

PLANTA DE U

MUNICIPALIDAD DE VILLA CURUGUATY

COLONIA CARRO CUE
DISTRITO DE CURUGUATY -DEPARTAMENTO DE CANINDEYU

[redacted]

ESC. BÀSICA Nº 2.472 - VIRGEN DE FATIMA

Proyectista : Arq. Oscar Vega Fretes
Domicilio: Edmundo Reyes N° 152 - San Lorenz

FIRMA

F E D C B

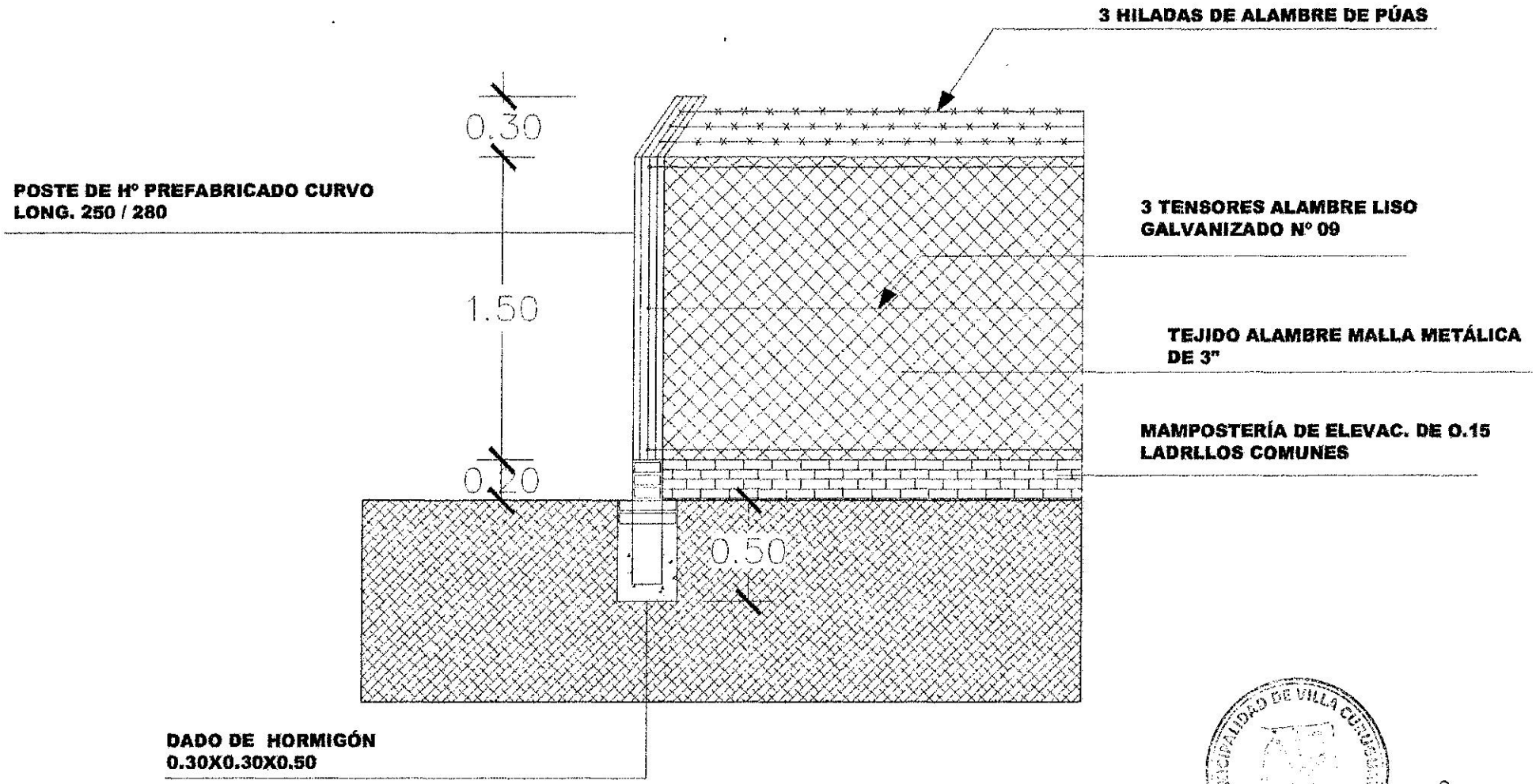

4

MUNICIPALIDAD DE CURUGUATY

COL. CARRO CUE - DISTRITO CURUGUATY
DEPARTAMENTO CANINDEYÚ

CERCO PERIMETRAL DE ALAMBRE TEJIDO

ESC. BÀSICA Nº 2.472 - VIRGEN DE FATIMA

Proyectista : Arq. Oscar Vega Fretes

Domicilio: Edmundo Reyes N° 152 - San Lor

FIRMA

F E D C B

F E D C B

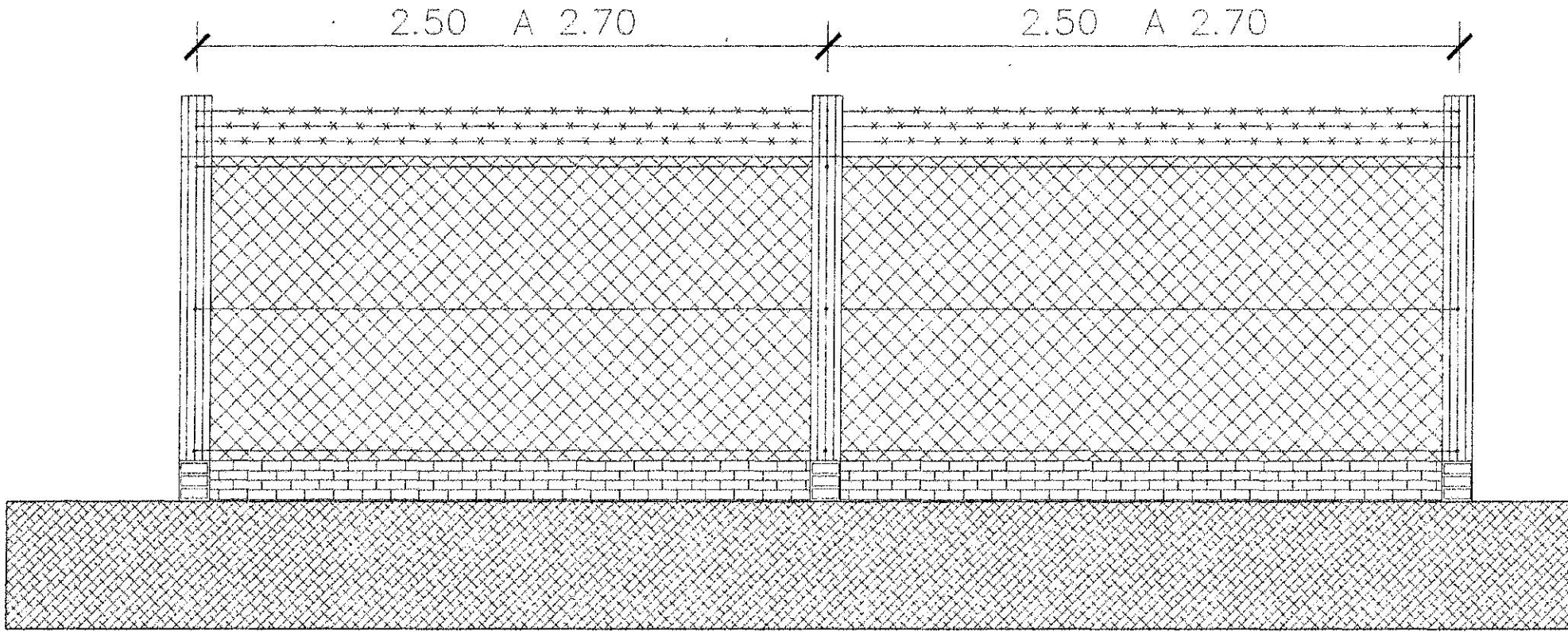

4

MUNICIPALIDAD DE CURUGUATY

COL. CARRO CUE - DISTRITO CURUGUATY
DEPARTAMENTO CANINDEYÚ

CERCO PERIMETRAL DE ALAMBRE TEJIDO

ESC. BÀSICA Nº 2.472 - VIRGEN DE FATIMA

Proyectista : Arq. Oscar Vega Fretes
Domicilio: Edmundo Reyes N° 152 - San Lore

FIRMA

F E D C B

F E D C B

PILAR DE H°A° 20X20

PILAR REVOCADO

PORTON PEATONAL

CAÑOS REDONDOS DE ø 2"
CON TEJIDO DE ALAMBRE de 3"
ESTRUCTURADO A PLANCHUELAS 1/2"*1/8"
BISAGRAS PIBOTANTES

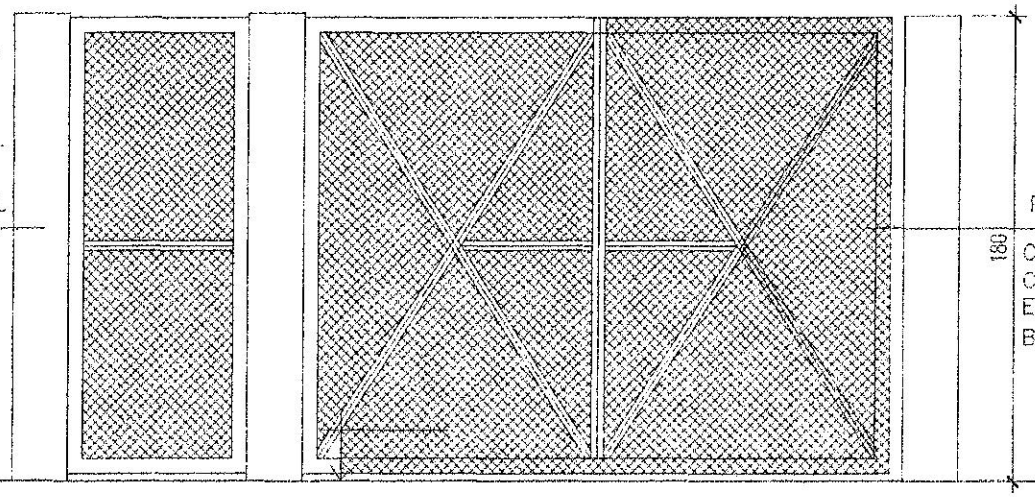

PORTON VEHICULAR 2 HOJAS

CAÑOS REDONDOS DE ø 2"
CON TEJIDO DE ALAMBRE MALLA 3"
ESTRUCTURADO A PLANCHUELAS 1/2"*1
BISAGRAS PIBOTANTES

FACHADA

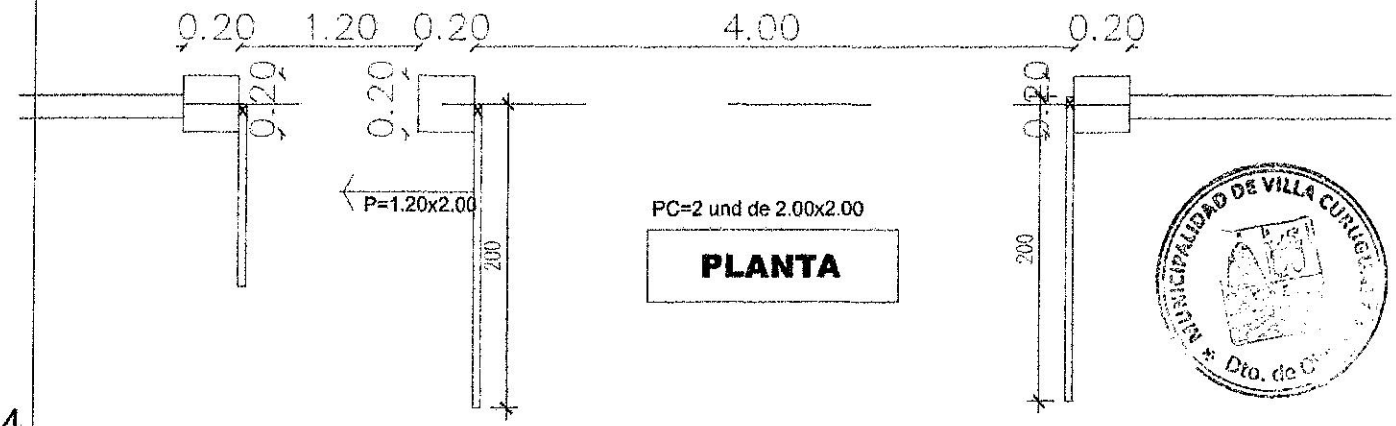

PC=2 und de 2.00x2.00

PLANTA

PORTON 4.00
CON CAÑOS 2"

PILAR H° A° 20X20
4 Ø 8 Y ESTRIBOS Ø 6

REVOQUE SALPICADO

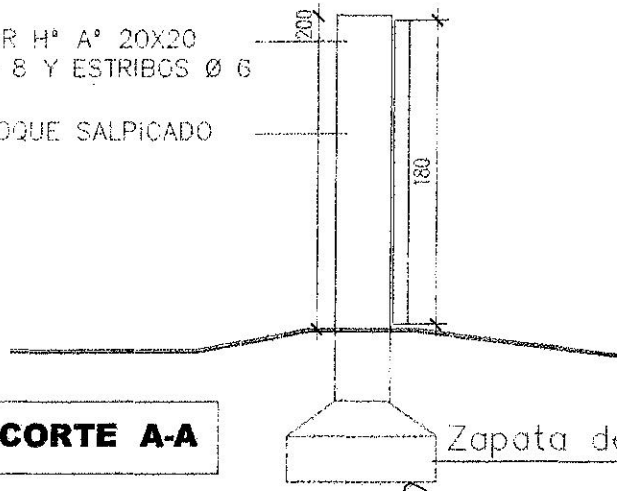

CORTE A-A

MUNICIPALIDAD DE VILLA CURUGUATY
Dto. de C

4

MUNICIPALIDAD DE CURUGUATY COL. CARRO CUE - DISTRITO CURUGUATY DEPARTAMENTO CANINDEYÚ	CERCO PERIMETRAL DE ALAMBRE TEJIDO ESC. BÀSICA N° 2.472 - VIRGEN DE FATIMA	Proyectista : Arq. Oscar Vega Fretes Domicilio: Edmundo Reyes N° 152 - San Lo FIRMA

F E D C B